PUKY NEXT

DE BEDIENUNGSANLEITUNG 2
GB USER MANUAL 10
NL GEBRUIKSAANWIJZING 18
FR MODE D'EMPLOI 26
DK BETJENINGSVEJLEDNING 34
IT ISTRUZIONI PER L'USO 42
PL INSTRUKCJA OBSŁUGI 50
CZ NÁVOD K OBSLUZE 58
ES MANUAL DE INSTRUCCIONES 66
RUS РУКОВОДСТВО ПО ЭКСПЛУАТАЦИИ 74
FI KÄYTTÖOHJE 82
SE BRUKSANVISNING 90
EE KASUTUSJUHEND 98

PUKY
READY FOR LIFE.

Einleitung

Herzlichen Glückwunsch zum Kauf dieses PUKY-Laufrads. Sie haben hiermit ein Qualitätsprodukt erworben, das Ihnen sicherlich große Freude bereiten wird.

Diese Anleitung enthält Informationen zum sicheren Betrieb und zur Pflege. Lesen Sie diese Hinweise sorgfältig vor der Benutzung und bewahren Sie diese auf. Wenn Sie diese Hinweise nicht beachten, kann die Sicherheit Ihres Kindes beeinträchtigt werden. Bei Fragen oder Problemen wenden Sie sich bitte an Ihren Fachhändler oder nutzen Sie unseren Internet-Kontakt: **www.puky.de**.

Verantwortung der Eltern

Beaufsichtigen Sie ihr Kind und machen Sie es auf mögliche Gefahren aufmerksam. Bei Verwendung des Laufrades ist Vorsicht geboten. Es erfordert durchaus Geschick, um Stürze oder Zusammenstöße zu vermeiden, welche zu Beschädigung des Fahrzeugs, zur Verletzung des Anwenders oder weiterer Personen führen können. Bedenken Sie auch, dass durch das natürliche Bewegungsbedürfnis und das Temperament von Kindern und Jugendlichen unvorhersehbare Situationen und Gefahren auftreten können, die eine Verantwortung seitens des Herstellers ausschließen. Unterweisen Sie deshalb Kinder im richtigen Umgang mit dem Laufrad, beaufsichtigen Sie sie und machen Sie auf mögliche Gefahren aufmerksam.

Eignung

Das Fahrzeug nur im geeigneten, gesicherten Spielbereich und Schonraum gebrauchen. Dieses Fahrzeug entspricht nicht der StVZO und darf nicht im Straßenverkehr eingesetzt werden. **Die zugelassene Gesamtbelastung beträgt maximal 25 kg.** Die Fahrbereitschaft ist unter Berücksichtigung der Körpergröße herzustellen. Der Sattel ist so einzustellen, dass die Fußsohlen des Kindes den Boden auch dann erreichen, wenn die Beine im Fahrbetrieb leicht angewinkelt werden. Den Lenker bei eingestellter Sattelposition für das aufsitzende Kind leicht erreichbar einstellen.

Beachten Sie die Markierungen der Mindesteinstecktiefen bei Sattelstütze und Lenker.

Benutzungshinweise

Es ist erforderlich geschlossene Schuhe zu tragen. PUKY empfiehlt das Tragen eines Fahrrad-Helms. Das Fahrzeug darf nicht in der Nähe von Treppen, abschüssigem Gelände, Schwimmbecken und anderen Gewässern gefahren werden. Treppen im Umfeld sind so zu sichern, dass Kinder sie auf keinen Fall mit dem Fahrzeug hinauf- oder hinunterfahren können. **ACHTUNG. Mit Schutzausrüstung zu benutzen. Nicht im Straßenverkehr zu verwenden. 25 kg max.**

Es gilt die gesetzliche Sachmängelhaftung. Schäden die durch unsachgemäße Beanspruchung, Gewalteinwirkung, ungenügende Wartung oder durch normale Abnutzung entstehen, sind von der Sachmängelhaftung ausgeschlossen.

CE-Kennzeichnung

Das Fahrzeug erfüllt die Anforderungen der europäischen Richtlinie 2009/48/EG über die Sicherheit von Spielzeug und trägt daher die CE-Kennzeichnung.

Typenschild

Das Typenschild ist auf der Innenseite am hinteren Rahmen angebracht. Notieren Sie die Angaben auf dem Typenschild im Fahrzeugpass am Ende dieser Bedienungsanleitung, um sie bei Fragen oder Ersatzteilbestellungen zur Hand zu haben.

Wartung und Pflege

Überprüfen Sie vor dem Gebrauch alle Teile auf möglichen Verschleiß, sowie Verschraubungen auf ordnungsgemäßen Sitz.

Achten Sie besonders auf die Verdrehfestigkeit des Lenkers! Selbstsichernde Muttern sind schwergängig und müssen nach vollständiger Demontage ersetzt werden! Kontrollieren Sie regelmäßig den Luftdruck (der einzuhaltende Luftdruck steht auf den Seitenflächen der Bereifung).

Damit das hohe, konstruktiv vorgegebene Sicherheitsniveau erhalten bleibt, sind verschlissene oder defekte Teile sofort gegen Original PUKY-Ersatzteile auszutauschen. Das Fahrzeug darf bis zur Instandsetzung aus Sicherheitsgründen nicht benutzt werden. Verbogene Teile nicht richten, sondern austauschen.

Verschleißteile: Bereifung (inkl. Schläuche), Lenkergriffe, Bremse

Das Fahrzeug darf nicht mit einem Hochdruckreiniger gereinigt werden. Reinigen Sie das Fahrzeug mit einer leichten Seifenlösung und reiben Sie anschließend alles sorgfältig mit einem weichen Tuch trocken. Halten Sie korrosionsfördernde Materialien (Streusalz, Meerwasser, Dünger) von dem Fahrzeug fern. Das Fahrzeug darf nicht in feuchten Räumen gelagert werden.

Ähnlich wie bei Autoreifen, besteht bei vulkanisiertem Naturkautschuk die Gefahr der Fleckenbildung im Bereich der Aufstandflächen der Räder. Bitte Kontaktfläche zwischen Boden und Reifen schützen.

Auspacken und Lieferumfang

Benutzen Sie zum Öffnen der Verpackung und zum Entfernen von Schutzmaterial keine scharfen Gegenstände. Sie könnten versehentlich die **Oberflächen** oder Teile des Fahrzeuges beschädigen.

- Entnehmen Sie alle Teile aus der Verpackung.
- Entfernen Sie das Schutzmaterial. Halten Sie jegliches Verpackungsmaterial von Kindern fern, es besteht Erstickungsgefahr.
- Prüfen Sie die Vollständigkeit und Unversehrtheit der Lieferung. Falls etwas fehlen sollte, dann wenden Sie sich bitte vor Beginn weiterer Arbeiten an Ihren Fachhändler.

Montage

Kleine Teile, die während der Montage benötigt werden (zum Beispiel Schrauben und Scheiben), dürfen nicht in die Hände kleiner Kinder geraten. Es besteht Erstickungsgefahr durch Verschlucken. Halten Sie auch jegliches Verpackungsmaterial von Kindern fern.

Die Montage muss sehr sorgfältig von einer erwachsenen Person ausgeführt werden, damit es später nicht zu Unfällen oder Verletzungen kommen kann. Nehmen Sie sich dazu ausreichend Zeit. Wenn Sie sich nicht sicher sind, wenden Sie sich bitte an Ihren Fachhändler oder eine Werkstatt.

An einigen Stellen ist es erforderlich, dass Schrauben mit einem bestimmten Drehmoment angezogen werden. Dieses Drehmoment ist in Newtonmeter angegeben (z.B. 2 Nm). Wenn eine Schraube mit zu geringem Drehmoment angezogen wird, ist die Verbindung möglicherweise noch zu locker und nicht sicher. Wenn das Drehmoment zu groß ist, können Schrauben und andere Teile beschädigt und zerstört werden.

Hinweise zur Entsorgung

Entsorgen Sie das Produkt und die Verpackungsmaterialien entsprechend den aktuellen örtlichen Vorschriften. Bewahren Sie Verpackungsmaterialien (wie z.B. Folienbeutel) für Kinder unerreichbar auf. Weitere Informationen zur Entsorgung des ausgedienten Produkts erhalten Sie bei Ihrer Gemeinde- und Stadtverwaltung. Entsorgen Sie den Artikel und die Verpackung umweltschonend.

Garantiebedingungen

Auf alle PUKY Rahmen, Lenker und Gabeln gewähren wir (PUKY GmbH & Co. KG, Fortunastraße 11, 42489 Wülfrath, Germany) privaten Endverbrauchern eine 5 Jahre Herstellergarantie ab Kaufdatum wegen Bruch- und Deformationsschäden aufgrund von Verarbeitungs- oder Materialfehlern. Ausgeschlossen von der Garantie sind demnach Endverbraucher, die die Produkte im Zusammenhang mit ihrer beruflichen Tätigkeit, wie z.B. Kindergärten, einsetzen oder nutzen.

Diese Garantie gilt weltweit und für alle PUKY Fahrzeuge. Die Garantie bleibt ausdrücklich beschränkt auf die unentgeltliche Reparatur oder die kostenlose Lieferung eines gleichwertigen Rahmens, Gabel oder eines Lenkers. Der Ein- und Ausbau der vorgenannten Teile wird von der Garantieleistung nicht erfasst. Ob eine Reparatur oder ein gleichwertiger Ersatz vorgenommen wird, obliegt dem freien Ermessen von PUKY. PUKY behält sich vor, evtl. entgegen des ursprünglichen Komponentenfarbdesigns zu tauschen bzw. zu ersetzen. Durch die vorgenannte Leistung wird die Garantie weder verlängert noch erneuert. PUKY erwirbt das Eigentum an den ggf. ersetzten oder ausgetauschten Teilen.

Die Garantie ist übertragbar und ist produkt-, nicht personengebunden. Um die Garantie erstmalig zu aktivieren, ist eine Registrierung durch den privaten Endverbraucher auf der Webseite von PUKY (www.puky.de) innerhalb von 4 Wochen nach Kauf des PUKY Fahrzeugs erforderlich. Nach der Registrierung erhält der private Endverbraucher eine Garantienummer per Email. Im Falle eines Weiterverkaufs des PUKY-Fahrzeugs muss sich der nachfolgende private Endverbraucher mit der o.g. Garantienummer oder dem ursprünglichen Kaufbeleg auf der Webseite von PUKY (www.puky.de) erneut registrieren, um die Garantie über die verbleibende Restlaufzeit aktiviert zu lassen.

Innerhalb der Garantiedauer hat der private Endverbraucher seine Garantieansprüche unter Vorlage einer Kopie des Kaufbeleges oder unter Vorlage der von PUKY übersandten Garantienummer grundsätzlich gegenüber dem PUKY-Fachhändler (siehe Kaufbeleg) anzumelden. Für den Fall, dass dies dem privaten Endverbraucher nicht möglich ist (z.B. wegen Umzug, Geschäftsaufgabe etc.), kann dies auch gegenüber PUKY direkt erfolgen (PUKY GmbH & Co.KG, Fortunastraße 11, 42489 Wülfrath, Germany). Versandkosten, die anlässlich der Garantieansprüche durch Einsendung der Produkte an PUKY entstehen, gehen zu Lasten des privaten Endverbrauchers. Dies gilt nicht, soweit dem privaten Endverbraucher auch gesetzliche Gewährleistungsansprüche zu stehen, anlässlich derer Produkte an PUKY eingesendet werden.

Ausgeschlossen von der Garantie sind Schäden, die auf normaler Abnutzung beruhen. Ebenso erstreckt sich diese Garantie nicht auf Schäden, die auf unsachgemäßen bzw. nicht bestimmungsgerechten Gebrauch zurückzuführen sind, z.B. Vernachlässigung (mangelnde Pflege und Wartung), Sturz, Überbelastung sowie durch Veränderungen am Rahmen oder der Gabel oder durch An- und Umbau zusätzlicher Komponenten. Die Garantie umfasst nicht den Ersatz von unmittelbaren oder mittelbaren Folgeschäden.

Die gesetzlichen Rechte des Kunden bleiben von dieser Garantie unberührt. Die Garantie besteht neben den gesetzlichen Ansprüchen auf Lieferung einer mangelfreien Ware gegenüber dem Verkäufer und schränkt die gesetzlichen Mängelansprüche nicht ein. Die Geltendmachung diese gesetzlichen Rechte ist für den Kunden unentgeltlich.

5 Jahre years
GARANTIE* WARRANTY*

Jetzt registrieren!
Garantieregistrierung / warranty registration:
garantie.puky.de

Keine Beschränkung auf Erstkäufer / not limited to first-time buyers

*auf Rahmen, Lenker und Gabel/on frames, handlebars and forks

user manual_PUKY NEXT_V4.indd 2 20.12.2024 15:26:53

LIEFERUMFANG PUKY NEXT 12"

1. Laufrad mit 12" Rädern
2. Inbusschlüssel 1x 4 mm, 1x 5 mm
3. 3x Spacer 15mm, 1x Spacer 7,5 mm

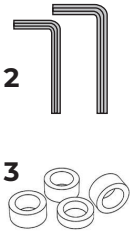

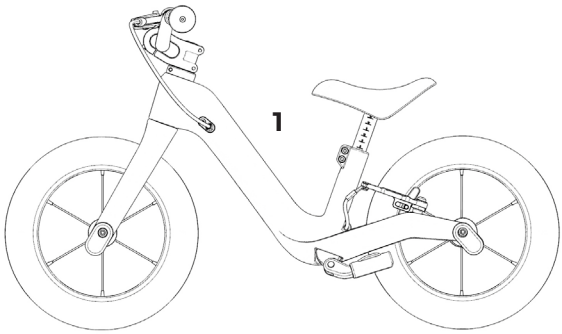

LIEFERUMFANG PUKY NEXT 14"

1. Laufrad mit 14" Rädern
2. Inbusschlüssel 1x 4 mm, 2x 5 mm
3. 3x Spacer 15mm, 1x Spacer 7,5 mm
4. FlipChip XL Set

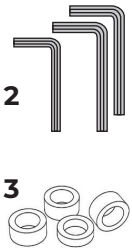

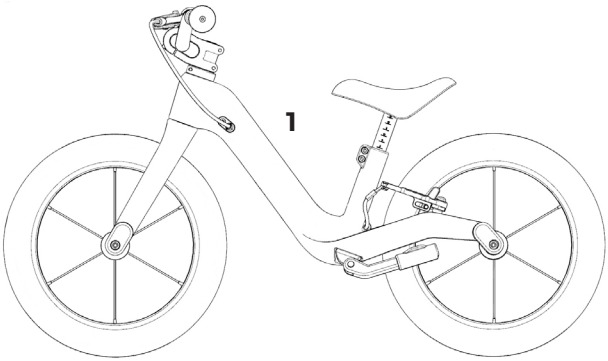

LIEFERUMFANG PUKY NEXT BUNDLE

1. Laufrad mit 12" Rädern
2. Inbusschlüssel 1x 4 mm, 2x 5 mm
3. 3x Spacer 15mm, 1x Spacer 7,5 mm
4. FlipChip XL Set
5. 14" Laufradsatz

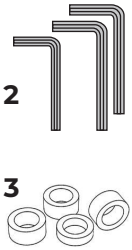

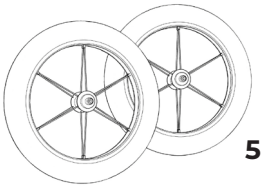

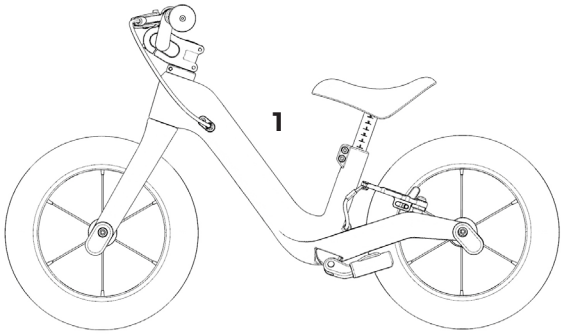

user manual_PUKY NEXT_V4.indd 3

20.12.2024 15:26:56

MONTAGEANLEITUNG

Für die Montage benötigen Sie folgendes Werkzeug:

1. Inbusschlüssel 4mm
2. Inbusschlüssel 5 mm

1

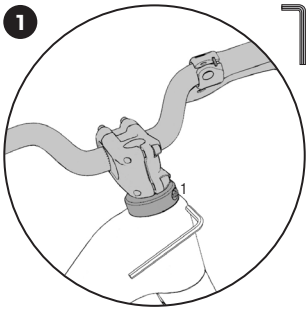

Lenker aurichten: Zur Ausrichtung des Lenkers lösen Sie zunächst die Schaftklemmung (1) unterhalb des Vorbaus mit einem 5 mm Inbusschlüssel.

2

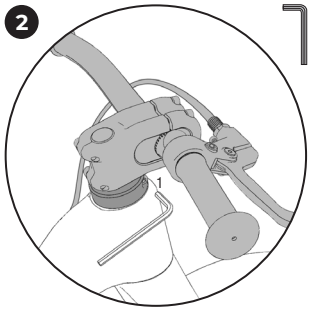

Richten Sie Vorbau und Lenker gerade aus (Vorbau parallel zum Vorderrad) und ziehen Sie anschließend die Schraube zur Schaftklemmung (1) wieder mit 13 Nm fest. Die Schraube ist gefettet.

3

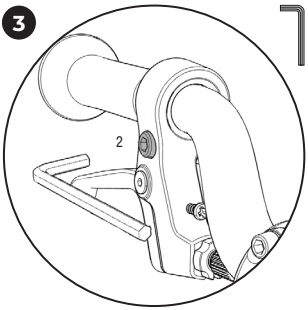

Bremshebel ausrichten: Zur Ausrichtung des Bremshebels lösen Sie die Befestigungsschraube (2) mit einem 5 mm Inbusschlüssel.

4

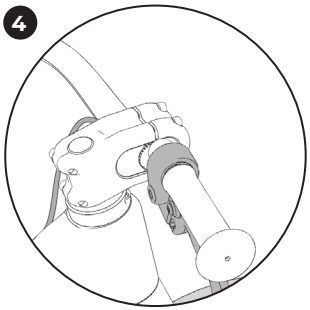

Der Bremshebel zeigt im Transportzustand nach unten.

5

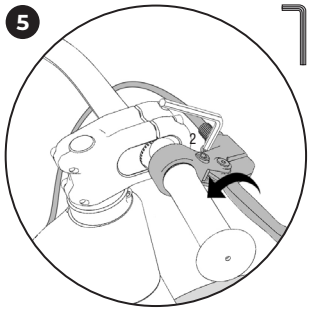

Richten Sie den Bremshebel aus (ca. 45°), sodass er für das Kind gut erreichbar ist und ziehen Sie die Befestigungsschraube (2) wieder mit 3 Nm an.

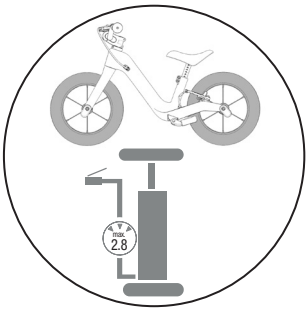

Transportbedingt sind die Reifen nicht vollständig aufgepumpt. Es ist notwendig vor Erstgebrauch die Reifen mit max. 2.8 Bar aufzupumpen.

ERGONOMISCHE EINSTELLUNGEN

Für die Einstellungen benötigen Sie folgendes Werkzeug:

1. Inbusschlüssel 4 mm
2. Inbusschlüssel 5 mm
3. Kreuzschlitzschraubendreher (nicht im Lieferumfang enthalten)

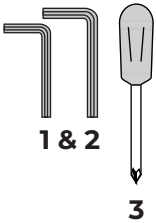

user manual_PUKY NEXT_V4.indd 4

20.12.2024 15:26:59

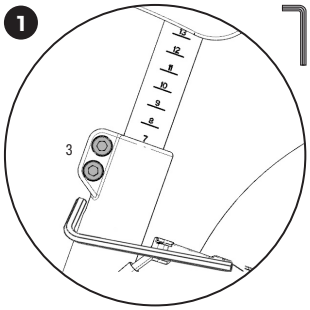

Einstellen der Sattelhöhe: Die Sattelhöhe sollte so eingestellt sein, dass das Kind mit beiden Füßen flach auf dem Boden stehen kann. Zur Änderung der Sattelhöhe lösen Sie beide Schrauben der Sattelstützklemmung (3) mit einem 5 mm Inbusschlüssel.

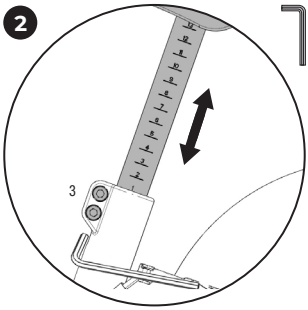

Stellen Sie nun die richtige Sattelhöhe ein. Die Sattelstütze verfügt über Markierungen, die das Finden der richtigen Höhe erleichtern. Ziehen Sie anschließend die beiden Schrauben (3) zur Sattelstützenklemmung wieder mit 5 Nm fest.

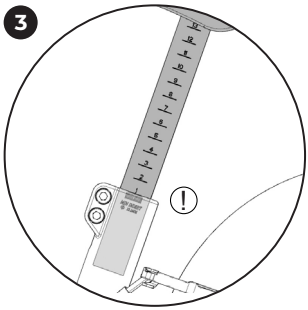

Bitte beachten Sie die Markierung der Mindesteinstecktiefe der Sattelstütze. Die Sattelstütze darf nicht über die Markierung hinaus ausgezogen werden.

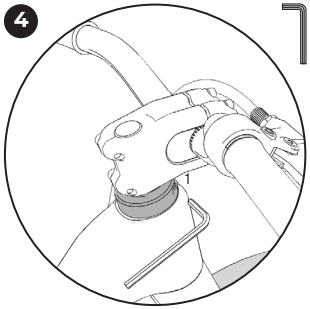

Einstellen des Lenkers: Die Lenkerhöhe kann in einem großen Umfang verstellt werden, sodass das Laufrad lange mitwächst (für Empfehlungen zum Setup siehe S. 106). Zur Verstellung der Lenkerhöhe lösen Sie zunächst die Schaftklemmung (1) unter dem Vorbau mit einem 5 mm Inbusschlüssel.

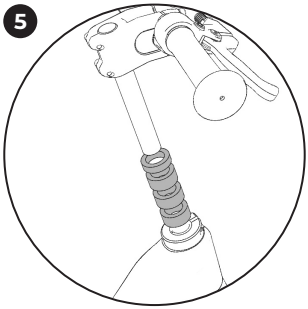

Die Höhe kann entweder stufenlos verstellt werden oder Sie ziehen den Vorbau samt Schaft komplett raus und nutzen die mitgelieferten Spacer. Diese haben eine rein ästhetische Funktion. Achten Sie beim Herausziehen des Schaftes darauf, dass die dünne Kunststoffklemmhülse im Steuerrohr verbleibt.

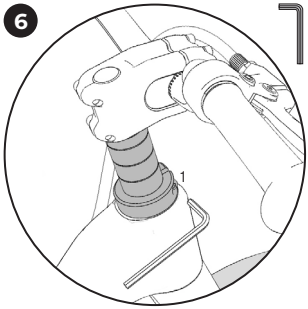

Stecken Sie den Schaft bis zum Anschlag in das Steuerrohr, wenn Sie die gewünschte Spacer-Konfiguration gewählt haben, oder wählen Sie stufenlos die gewünschte Lenkerhöhe. Schrauben Sie anschließend die Schaftklemmung (1) wieder mit 13 Nm fest. Die Schraube ist gefettet. Die Schraube ist regelmäßig zu fetten.

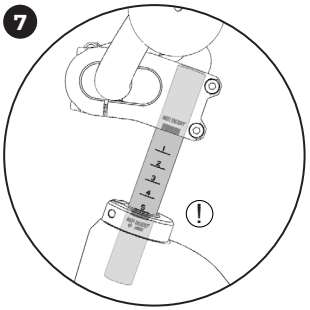

Achten Sie beim Auszug der Lenkerhöhe auf die Mindesteinstecktiefe. Der Schaft darf nicht über die Markierung hinaus ausgezogen werden.

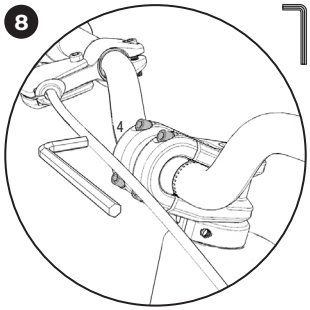

Zur Ausrichtung des Lenkers lösen Sie zunächst die vier Lenkerklemmschrauben (4) vorne am Vorbau mit einem 4 mm Inbusschlüssel.

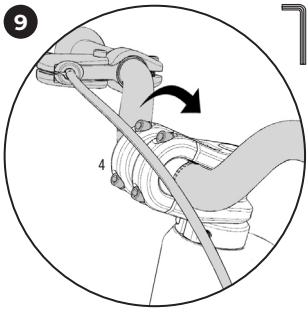

Bei gelösten Schrauben lässt der Lenker sich in seiner Winkelstellung beliebig einstellen. Wenn Sie die passende Einstellung gefunden haben, ziehen Sie die vier Klemmschrauben (4) wieder mit 5-6 Nm an. Gegebenenfalls muss die Position des Bremshebels angepasst werden.

user manual_PUKY NEXT_V4.indd 5

20.12.2024 15:27:04

10

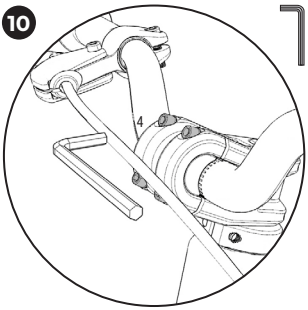

Einstellen der Vorbaulänge: Die Vorbaulänge lässt sich bei diesem Fahrzeug durch Anpassung der Lenkerposition im Vorbau verstellen (für Empfehlungen zum Setup siehe S. 106). Dazu lösen Sie zunächst die vier Lenkerklemmschrauben (4) vorne am Vorbau mit einem 4 mm Inbusschlüssel.

11

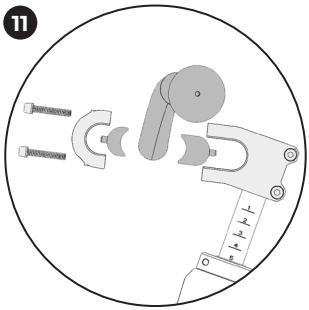

Der Vorbau verfügt über zwei unterschiedlich große Spacer, die beliebig vor oder hinter dem Lenker angeordnet werden können. Die Spacer können auch hintereinander geklemmt werden, sodass insgesamt vier verschiedene Positionen des Lenkers möglich sind (siehe S. 106).

12

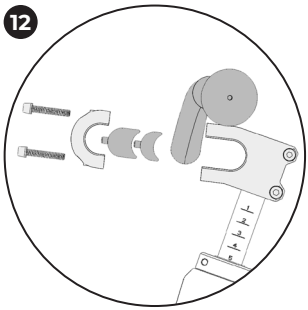

Wählen Sie die bevorzugte Lenkerposition aus. Achten Sie darauf, immer beide Spacer zu verwenden!

13

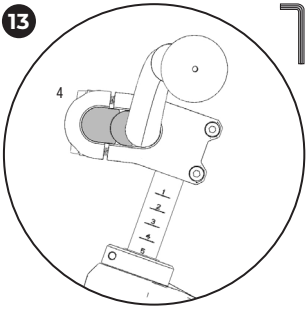

Wenn Sie die bevorzugte Lenkerposition gefunden haben, stecken Sie die Konfiguration zusammen und schrauben anschließend die vier Lenkerklemmschrauben (4) vorne am Vorbau wieder mit 5-6 Nm fest.

14

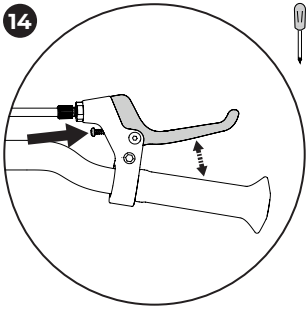

Die Griffweite (Abstand Bremshebel-Lenker) kann mittels einer Kreuzschlitz-Schraube am Bremsgriff individuell eingestellt werden. Bitte achten Sie darauf, dass die Bremswirkung einsetzen muss, bevor der Bremshebel den Lenker beruhrt!

user manual_PUKY NEXT_V4.indd 6 20.12.2024 15:27:06

WECHSEL DER LAUF-RADGRÖSSE

Für den Laufradwechsel benötigen Sie folgendes Werkzeug:

1. Inbusschlüssel 5 mm

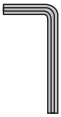

1

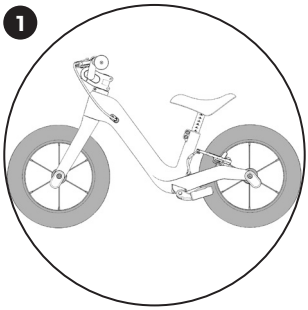

Für eine maximale Nutzungsdauer kann das PUKY NEXT sowohl mit 12" als auch mit 14" Laufrädern gefahren werden (für Empfehlungen zum Setup siehe S. 106). Ein Laufradgrößen-Mix ist nicht vorgesehen. Sollten Sie das PUKY NEXT Bundle erworben haben, ist zum Umbau alles Nötige im Lieferumfang enthalten. Sollten Sie ein PUKY NEXT 12 besitzen, benötigen Sie zum Umbau das UPSIZE KIT 14". Wenn Sie ein PUKY NEXT 14 besitzen, ist ein DOWNSIZE KIT 12" für den Umbau nötig.

2

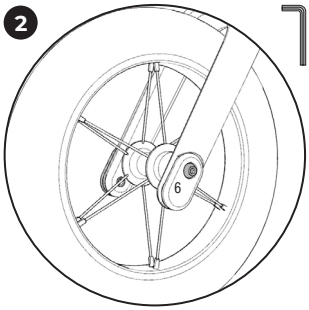

Um das Vorderrad zu wechseln, lösen Sie die beiden Befestigungsschrauben (6) für die Vorderradnabe rechts und links am Gabelende mit einem 5 mm Inbusschlüssel.

3

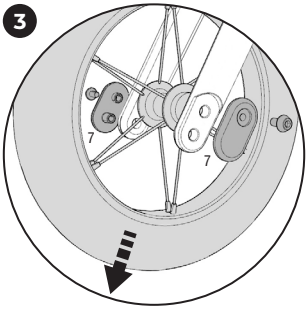

Sie können nun das Vorderrad und die FlipChips (7) demontieren. Zum Herausnehmen des Vorderrades die Gabelenden leicht auseinanderziehen.

4

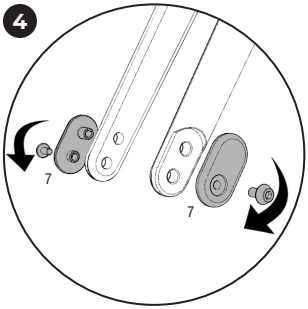

Drehen Sie die FlipChips (7) um 180° und positionieren Sie sie wieder an der Gabel. Für das 12" Laufrad müssen die Öffnungen für die Befestigungsschrauben nach oben ausgerichtet sein, für das 14" Laufrad nach unten.

5

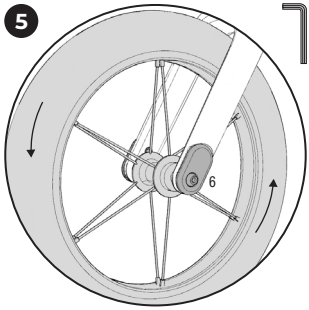

Montieren Sie das neue Vorderrad und ziehen Sie die beiden Befestigungsschrauben (6) wieder mit 7-8 Nm fest. Laufrichtung Reifen beachten.

6

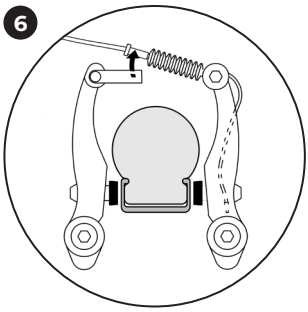

Zur Demontage des Hinterrads hängen Sie zuerst den Bremszug der Felgenbremse aus dem Halter des linken Bremsarms aus.

7

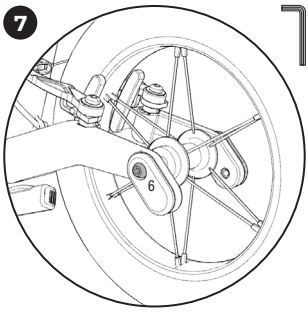

Lösen Sie die Befestigungsschrauben (6) für die hintere Nabe rechts und links am Rahmenausfallende mit einem 5 mm Inbusschlüssel.

8

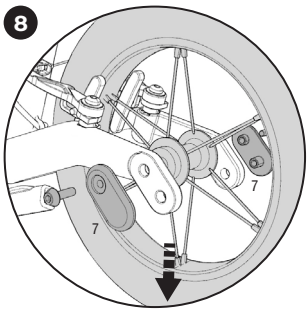

Sie können nun die FlipChips (7) und das Hinterrad demontieren. Zum Herausnehmen des Hinterrades die Ausfallenden leicht auseinanderziehen.

user manual_PUKY NEXT_V4.indd 7

20.12.2024 15:27:10

9

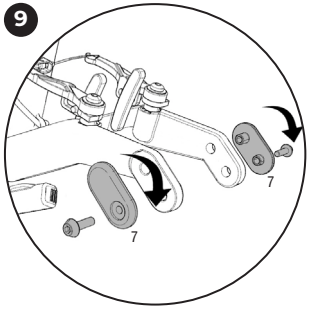

Drehen Sie die FlipChips (7) um 180° und positionieren Sie sie wieder an den Ausfallenden. Für das 12" Laufrad müssen die Öffnungen für die Befestigungsschrauben nach vorne ausgerichtet sein, für das 14" Laufrad nach hinten.

10

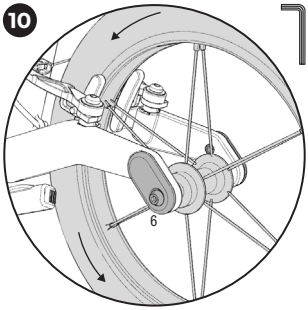

Montieren Sie das neue Hinterrad und ziehen Sie die beiden Befestigungsschrauben (6) wieder mit 7-8 Nm fest. Laufrichtung Reifen beachten.

11

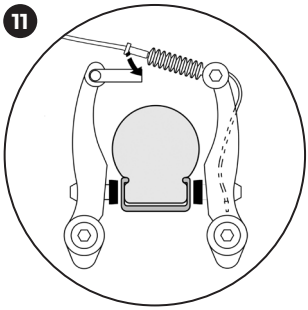

Hängen Sie anschließend den Bremszug wieder ein.

12

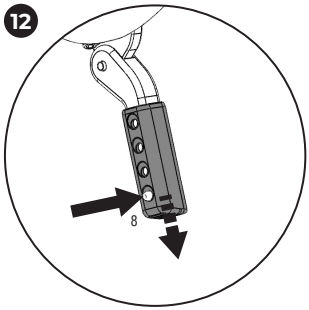

Um die korrekte Funktion des Seitenständers zu gewährleisten, muss außerdem dessen Länge angepasst werden. Für 12" Bereifung sollte die kürzeste, für 14" die längste Einstellung gewählt werden. Zum Verstellen der Ständerlänge drücken Sie den Pin (8) an der Rückseite des Ständers vollständig ein.

13

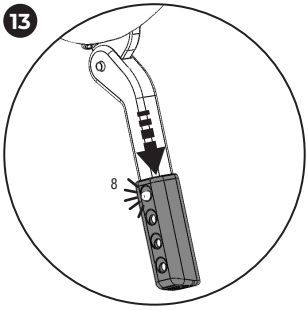

Bei eingedrücktem Pin lässt sich der Ständer durch Ziehen bzw. Drücken in der Länge varrieren. Ziehen bzw. drücken Sie so lang, bis der Pin (8) in die entsprechende Position klickt.

FLIPCHIP XL SET MONTAGE

Für die Einstellungen benötigen Sie folgendes Werkzeug:

1. 2x Inbusschlüssel 5 mm

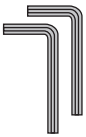

1

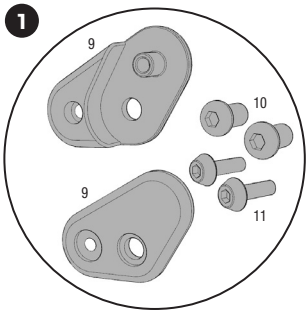

Das FlipChip XL Set dient zur Geometrieanpassung für größere Kinder (für Empfehlungen zum Setup siehe S. 106). Es besteht aus zwei FlipChips XL (9), zwei Befestigungsbolzen (10) und zwei zusätzlichen, kürzeren Befestigungsschrauben (11).

2

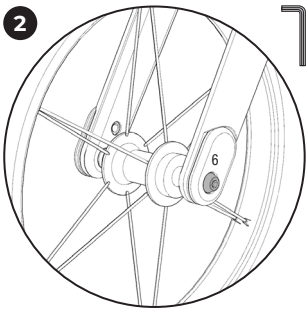

Zur Demontage des Vorderrades, lösen Sie die beiden Befestigungsschrauben (6) für die Vorderradnabe rechts und links am Gabelende mit einem 5 mm Inbusschlüssel.

user manual_PUKY NEXT_V4.indd 8

20.12.2024 15:27:15

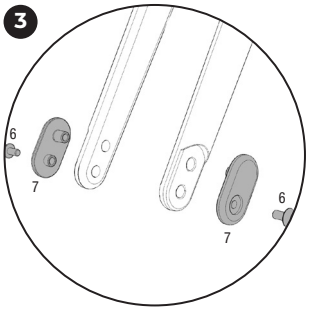

Demontieren Sie die regulären FlipChips (7) von der Gabel. Die Befestigungsschrauben (6) werden später in Schritt 6 wieder benötigt.

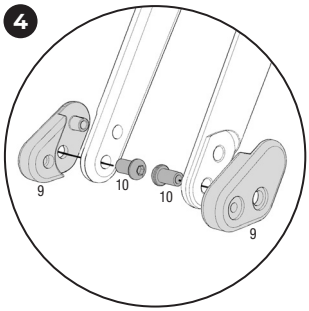

Um die FlipChips XL (9) zu montieren, positionieren Sie diese zunächst im Ausfallende der Gabel. Fädeln Sie anschließend die Befestigungsbolzen (10) von innen jeweils durch das untere Loch der Gabel.

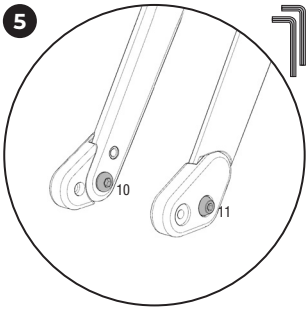

Kontern Sie den Bolzen (10) mit einem 5 mm Inbusschlüssel, während die kurze Befestigungsschraube (11) von außen mit dem zweiten 5 mm Inbusschlüssel mit 7-8 Nm festgezogen wird. Gehen Sie so an beiden Seiten vor.

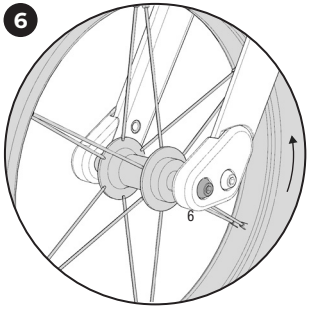

Nach der Montage der FlipChips XL wird das 14" Vorderrad wieder mit den Befestigungschrauben (6) mit 7-8 Nm montiert. Laufrichtung Reifen beachten.

EINSTELLEN DER BREMSE

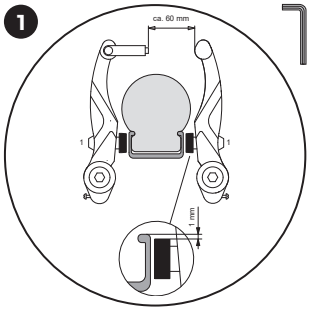

Einstellungs-Kontrolle und Feinjustage der Bremse: Vergewissern Sie sich, dass beide Bremsbeläge parallel zueinander stehen und korrekt an der Felge ausgerichtet sind. Das heißt, sie sollten in einem Abstand von ca. 1 mm unter der Felgenoberkante stehen. Falls die Einstellung nicht korrekt sein sollte, lösen Sie die Befestigungsmutter des Bremsbelags (1) und justieren diese wie oben beschrieben. Ziehen sie dazu am Bremshebel und schrauben die Befestigungsmutter wieder fest (5-8 Nm).

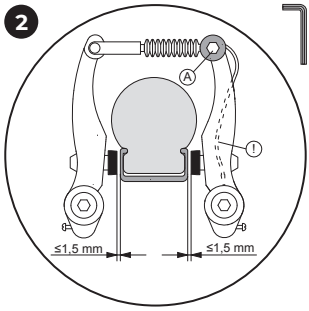

Die Spannung des Bremszuges ist an der Verankerungsmutter (A) so eingestellt, dass der Bremsbelag jeweils ca. 1,5 mm von der Felge entfernt ist. **Sollte eine Justierung erforderlich sein, muss das überstehende Drahtende danach wieder an der Bremse festgeklemmt werden.**

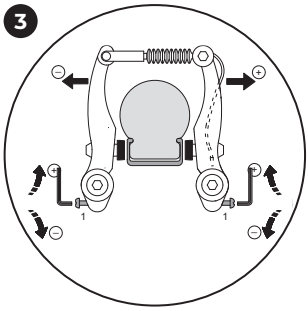

Durch Drehen der Einstellschraube, justieren Sie nun die Bremsarme mittig aus. Sie benötigen einen gesonderten Innensechskantschlüssel (2.5 mm).
Wichtig ist, dass die Bremshebel dabei mehrmals betätigt werden, damit sich die Spannung der Bremsarme auf beiden Seiten gleichmäßig verteilt und die Einstellung wirksam wird. Der Kontakt Bremskörper-/ Felge muß auf beiden Seiten gleichzeitig auftreten.

user manual_PUKY NEXT_V4.indd 9 20.12.2024 15:27:20

Introduction

Congratulations on the purchase of this PUKY vehicle. You have acquired a quality product, which is certain to bring you great joy.

This manual contains information on the safe use of your vehicle and its care. Please read the manual carefully prior to use and keep it in a secure place for future reference. Failure to observe the information contained in this manual may impair the safety of your child. Should you have any questions, please contact your dealer or contact us via our website: **www.puky.net.**

Parents responsibility

Risks during play are, for the most part, excluded when used in accordance with the intended purpose. However, please take into consideration that unforeseen situations and hazards may occur as a result of the natural need for movement and the temperament of young children and adolescents for which the manufacturer cannot be held liable. Teach children how to use the vehicle correctly, in order to avoid falls and collisions. Supervise children, and make them aware of any potential hazards.

Suitability

The vehicle must only be used in a suitable, safe play area, in a sheltered environment. This vehicle does not comply with the requirements of German Road Traffic Regulations (StVZO) and may not be used on public roads. **The permitted total load is a maximum of 25 kg.**

Adjust the bike to the size of the child. Adjust the saddle so that the sole of the child's foot still reaches the ground if the legs are slightly bent when driving. After adjusting the saddle position adjust the handlebar so that the child can easily reach the handlebar when sitting on the bike.

Please observe the minimum insertion depth marks for saddle stem and handlebar.

Usage

It is necessary to wear closed shoes. The vehicle must not be driven in the vicinity of stairs, slopes, steep terrain, swimming pools, or other bodies of water. Stairs in the vicinity must be secured to prevent children from riding up or down them on the vehicle.

ATTENTION. Protective equipment required. Not for use in road traffic. Max. 25 kg.

The legal liability for material defects applies. Damages caused by inappropriate use, the effects of force, insufficient maintenance or due to normal wear and tear are excluded from the liability of material defects.

CE mark

This product complies with the European Toy Safety Directive 2009/48/EC and therefore bears the CE mark.

Type label

The type label is attached to the inside of the rear frame. Please record the information on the identification plate in the cycle passport at the end of this manual so that you have all the information you need in the event of any questions or when ordering spare parts.

Care and maintenance

Examine the vehicle at regular intervals for any wear, and to check that the screws are still properly tightened.

Pay special attention to ensure that the handlebar does not rotate! Self-tightening nuts are hard to loosen and must be replaced after complete disassembly! Check the tire pressure at regular intervals (the prescribed pressure is indicated on the sides of the tires).

In order to maintain the high, design-specified safety levels, all worn or defective parts are to be immediately replaced by original PUKY spare parts. For safety reasons, the vehicle should not be used until it has been fully repaired. Bent or deformed parts should not be repaired but instead should be replaced.

Wear parts: Tires (incl. inner tubes), handlebar grips, brake.

The vehicle must not be cleaned with a high-pressure cleaner. Clean the tricycle using a mild soapy solution and carefully wipe dry using a soft cloth. Keep the vehicle away from corrosion-promoting materials (road salt, sea water, fertiliser). The vehicle must not be stored in damp conditions.

As with car tires there is a risk of local decolouration or staining of the natural rubber when the bike rests on its wheels in the same position for a long time. Take the necessary precautions to avoid this.

Unpacking and scope of delivery

Do not use any sharp objects when opening the packaging and removing protective material. By doing so, you may damage the paint or parts of the vehicle.

- Remove all parts from the packaging.
- Remove the protective material. Keep all packaging material out of reach of children – there is a risk of suffocation.
- Examine the package for completeness and proper condition. If anything is missing, please contact your dealer before you start to assemble the vehicle.

Assembly

Small parts which are required during assembly (e.g. screws and washers) must be kept out of the reach of small children. There is a danger of suffocation as a result of swallowing the parts. Also keep all packaging material out of reach of children.

The bike must be assembled with great caution and by an adult to avoid any potential subsequent accidents or injuries. Please take a sufficient amount of time to assemble the bike. Several assembly steps require manual skill and practice in handling tools (e.g. spanner). Please contact your dealer or a workshop if you have any questions.

In some cases, it is necessary to tighten screws with a prescribed torque. This torque value is stated in Newtons (e.g. 2 Nm). If the torque with which a screw is tightened is too low, the connection may still be too loose and therefore unsafe. If the torque is too high, screws and other parts may be damaged or destroyed.

Disposal instructions

Dispose of the product and packaging materials in accordance with the latest local regulations. Keep packaging materials (such as foil bags) out of reach of children. For further information on the disposal of the used product, please contact your municipal authorities. Dispose of the item and packaging in an environmentally friendly manner.

Warranty conditions

On all PUKY frames, handlebars and forks, we (PUKY GmbH & Co. KG, Fortunastraße 11, 42489 Wülfrath, Germany) grant private end users a 5-year manufacturer's warranty from the date of purchase due to breakage and deformation damage caused by processing or material defects. Excluded from the warranty are therefore end users who utilise the products in connection with their professional activities, e.g. kindergartens.

This warranty is valid worldwide and for all PUKY vehicles. The warranty is explicitly limited to the free repair or the delivery of an equivalent frame, fork or handlebar free of charge. The installation and removal of the aforementioned parts is not covered by the warranty. Whether a repair or an equivalent replacement is carried out is at the free discretion of PUKY. PUKY reserves the right to carry out an exchange or replacement, if necessary, contrary to the original component colour design. The warranty is neither extended nor renewed by the aforementioned service. PUKY acquires the ownership of the replaced or exchanged parts where applicable.

The warranty is transferable and is product-bound, not person-bound. To activate the warranty for the first time, a registration by the private end user on the website of PUKY (www.puky.de) within 4 weeks after purchase of the PUKY vehicle is required. After registration, the private end user will receive a warranty number by email. In case of resale of the PUKY vehicle, the subsequent private end user needs to register again on the PUKY website (www.puky.de) with the warranty number mentioned above or the original proof of purchase in order to keep the warranty activated for the remaining period.

The private end user must register his warranty claims within the warranty period by submitting a copy of the proof of purchase or by submitting the warranty number sent by PUKY, generally to the PUKY dealer (see proof of purchase). In case that this is not possible for the private end user (e.g. because of relocation, cessation of business etc.), this can also be submitted directly to PUKY (PUKY GmbH & Co.KG, Fortunastraße 11, 42489 Wülfrath, Germany). Shipping costs, which arise on the occasion of warranty claims by sending the products to PUKY, shall be borne by the private end user.This does not apply if the private end user is also entitled to legal warranty claims on the occasion of which products are sent to PUKY.

Damage due to normal wear and tear is excluded from the warranty. Likewise, this warranty does not cover damage caused by improper or incorrect use, e.g. neglect (lack of care and maintenance), falling, overloading, or by modifications to the frame or fork or by adding or modifying additional components. The warranty does not cover compensation for direct or indirect consequential damage.

The legal rights of the customer shall remain unaffected by this warranty. The warranty exists in addition to the statutory claims for delivery of defect-free goods against the seller and does not limit the statutory claims for defects. The assertion of these statutory rights is free of charge for the customer.

user manual_PUKY NEXT_V4.indd 10

20.12.2024 15:27:21

SCOPE OF DELIVERY PUKY NEXT 12"

1. Balance bike with 12" wheels
2. Allen key 1x 4 mm, 1x 5 mm
3. 3x spacer 15mm, 1x spacer 7,5 mm

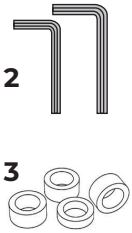

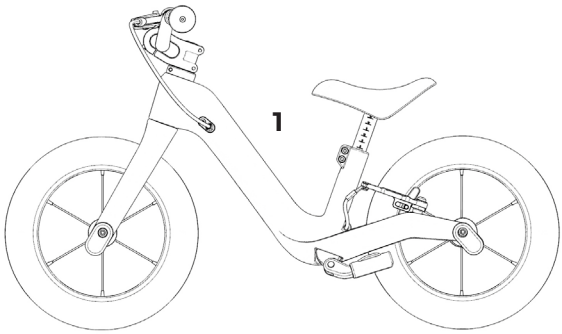

SCOPE OF DELIVERY PUKY NEXT 14"

1. Balance bike with 14" wheels
2. Allen key 1x 4 mm, 2x 5 mm
3. 3x spacer 15mm, 1x spacer 7,5 mm
4. FlipChip XL set

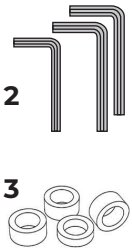

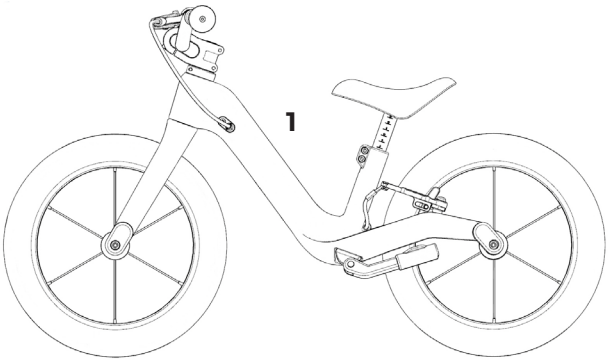

SCOPE OF DELIVERY PUKY NEXT BUNDLE

1. Balance bike with 12" wheels
2. Allen key 1x 4 mm, 2x 5 mm
3. 3x spacer 15mm, 1x spacer 7,5 mm
4. FlipChip XL set
5. 14" wheel set

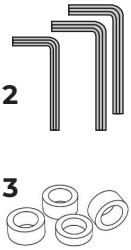

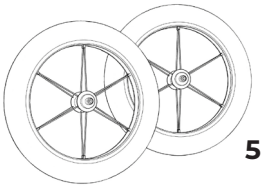

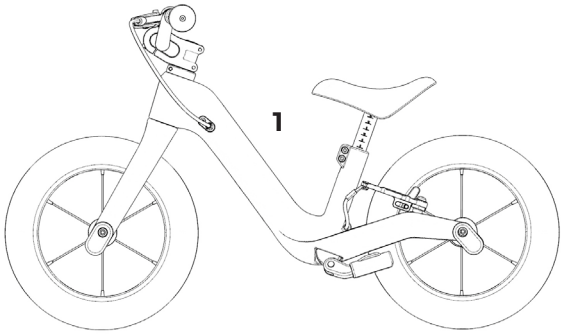

user manual_PUKY NEXT_V4.indd 11

20.12.2024 15:27:24

INSTALLATION MANUAL

You will need the following tools for assembly:

1. Allen key 4mm
2. Allen key 5 mm

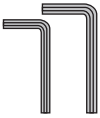

1

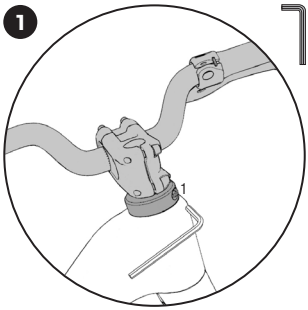

Aligning the handlebars: To align the handlebars, first loosen the shaft clamp (1) below the stem with a 5 mm Allen key

2

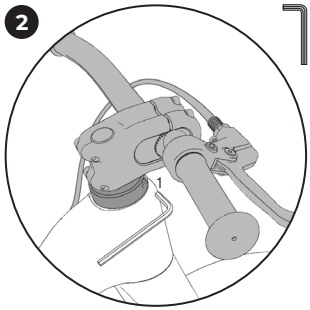

Align the stem and handlebars straight (stem parallel to the front wheel) and then tighten the shaft clamp screw (1) to 13 Nm. The screw is greased.

3

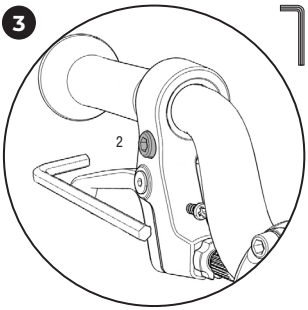

Aligning the brake lever: To align the brake lever, loosen the fixing screw (2) with a 5 mm Allen key.

4

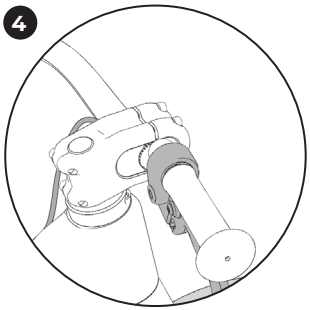

The brake lever points downward in transport condition.

5

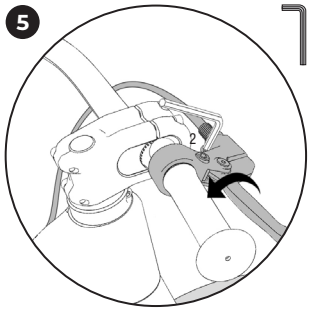

Adjust the brake lever to about 45° so that it is easily accessible for the child and retighten the fixing screw (2) to 3 Nm.

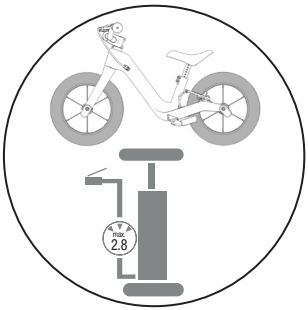

The tires are not fully inflated during transport. It is necessary to inflate the tires to max. 2.8 bar before first use.

ERGONOMIC ADJUSTMENTS

You will need the following tools for assembly:

1. Allen key 4mm
2. Allen key 5 mm
3. Phillips screwdriver
   (not included in the scope of delivery)

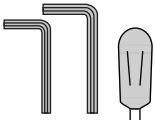

1 & 2

3

user manual_PUKY NEXT_V4.indd 12

20.12.2024 15:27:28

1

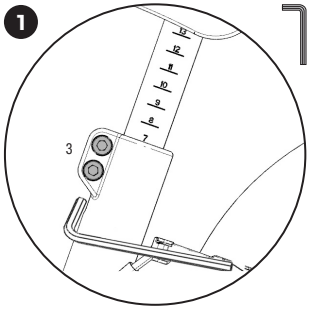

Adjusting the saddle height: The saddle height should be set so that the child can stand flat-footed on the ground. To change the saddle height, loosen both screws of the saddle support clamp (3) with a 5 mm Allen key.

2

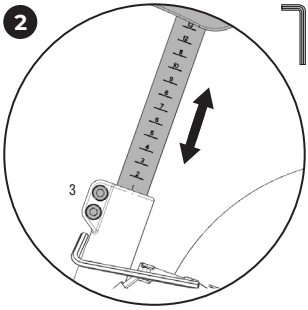

Now set the correct saddle height. The seat post has markings to help find the right height. Then tighten both screws (3) of the saddle post clamp again to 5 Nm.

3

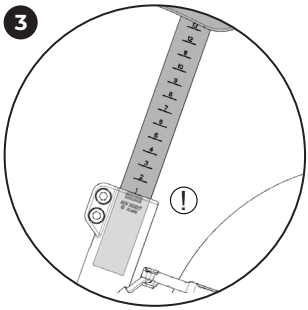

Please note the marking of the minimum insertion depth of the saddle post. The saddle post may not be extended beyond the marking.

4

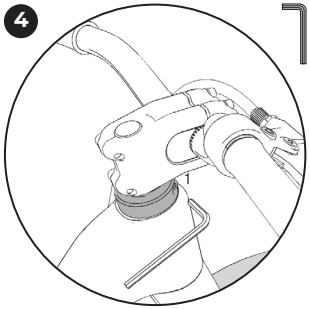

Adjusting the handlebars: The handlebar height can be adjusted extensively, allowing the balance bike to grow with the child (see recommendations for setup on p. 106). To adjust the handlebar height, first loosen the shaft clamp (1) under the stem with a 5 mm Allen key.

5

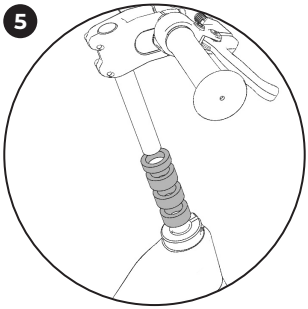

The height can be adjusted continuously, or you can remove the stem and shaft entirely and use the included spacers. These have a purely aesthetic function. Be careful to keep the thin plastic clamping sleeve inside the steering tube when pulling out the shaft.

6

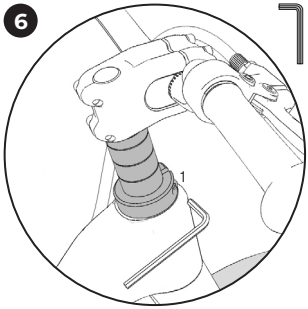

Insert the shaft fully into the steering tube if you have chosen the desired spacer configuration, or adjust the handlebar height continuously. Then retighten the shaft clamp (1) to 13 Nm. The screw is greased. The screw must be greased regularly.

7

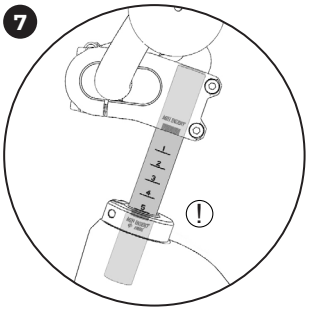

Pay attention to the minimum insertion depth when extending the handlebar height. The shaft may not be extended beyond the marking.

8

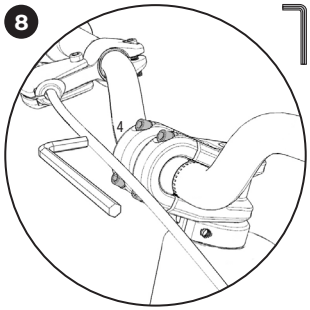

To align the handlebars, first loosen the four handlebar clamp screws (4) at the front of the stem with a 4 mm Allen key.

9

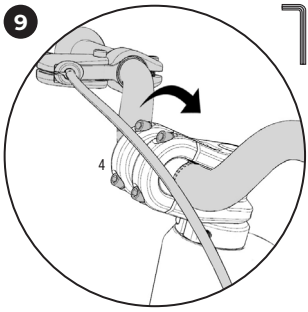

With the screws loosened, the handlebar can be adjusted to any angular position. Once you have found the correct setting, retighten the four clamp screws (4) to 5-6 Nm. The position of the brake lever may need to be adjusted as needed.

user manual_PUKY NEXT_V4.indd 13

20.12.2024 15:27:32

10

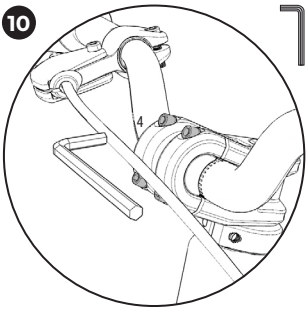

Adjusting the stem length: The stem length can be adjusted on this vehicle by adjusting the handlebar position in the stem (see recommendations for setup on p. 106). For this, first loosen the four handlebar clamp screws (4) at the front of the stem with a 4 mm Allen key.

11

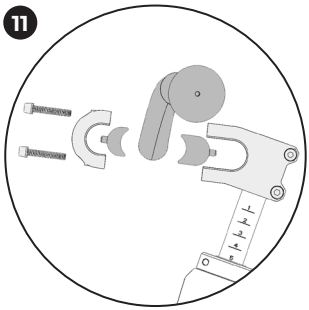

The stem has two differently sized spacers that can be arranged either in front of or behind the handlebar. The spacers can also be clamped one after another, allowing for four different handlebar positions (see p. 106).

12

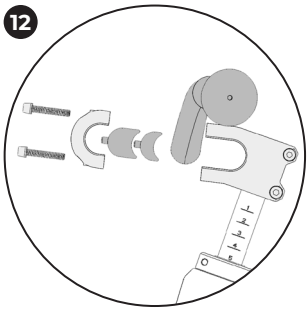

Choose the preferred handlebar position. Always use both spacers!

13

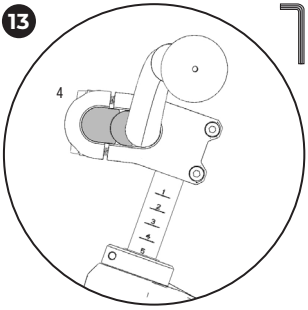

Once you have found the preferred handlebar position, assemble the configuration and then retighten the four handlebar clamp screws (4) at the front of the stem to 5-6 Nm.

14

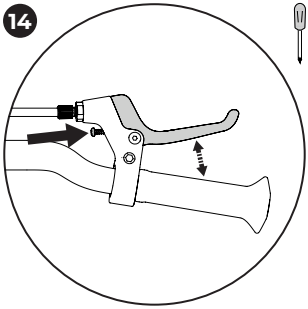

The grip width (distance between brake lever and handlebar) can be individually adjusted using a Phillips screw on the brake lever. Please note that the braking effect must start before the brake lever touches the handlebars!

user manual_PUKY NEXT_V4.indd 14 20.12.2024 15:27:34

CHANGING THE WHEEL SIZE

You will need the following tools for assembly:

1. Allen key 5 mm

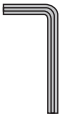

1

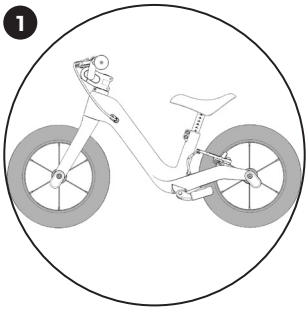

For maximum service life, the PUKY NEXT can be ridden with both 12" and 14" wheels (see recommendations for setup on p. 106). A mix of wheel sizes is not intended. If you have purchased the PUKY NEXT bundle, everything needed for conversion is included in the package. If you own an PUKY NEXT 12, you will need the 14" extension pack for the conversion. If you own an PUKY NEXT 14, a 12" extension pack is necessary for the conversion.

2

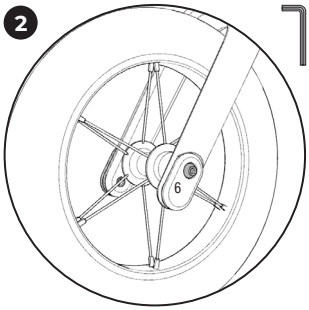

To change the front wheel, loosen the two fixing screws (6) for the front hub on the right and left at the fork end with a 5 mm Allen key.

3

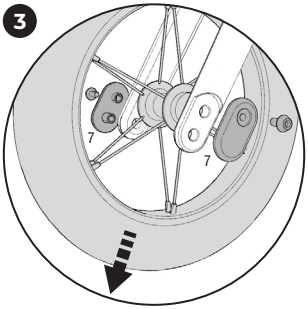

You can now remove the front wheel and the FlipChips (7). To remove the front wheel, slightly spread the fork ends apart.

4

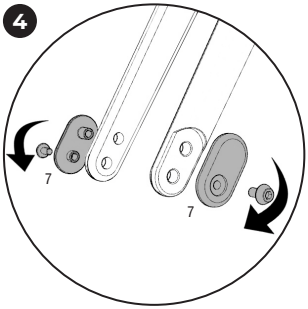

Rotate the FlipChips (7) by 180° and reposition them on the fork. For the 12" wheel, the openings for the fixing screws should be aligned upwards, for the 14" wheel downwards.

5

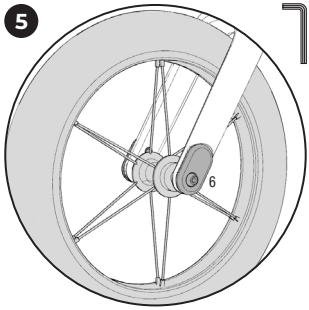

Install the new front wheel and retighten the two fixing screws (6) to 7-8 Nm.

6

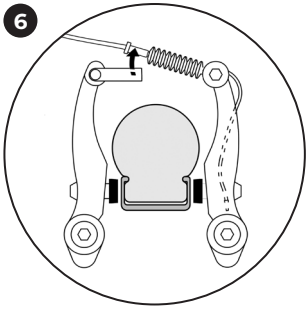

To remove the rear wheel, first unhook the brake cable from the holder on the left brake arm.

7

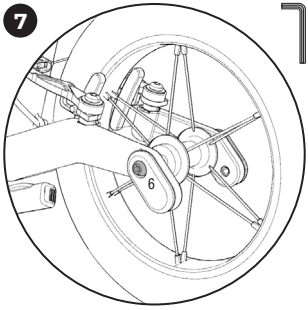

Loosen the fixing screws (6) for the rear hub on the right and left at the frame dropout with a 5 mm Allen key.

8

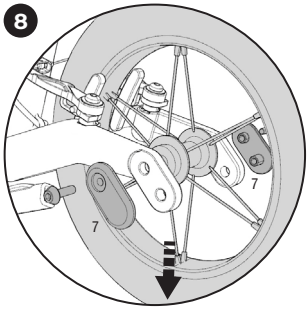

You can now remove the FlipChips (7) and the rear wheel. To remove the rear wheel, slightly spread the dropouts apart.

user manual_PUKY NEXT_V4.indd 15

20.12.2024 15:27:38

9

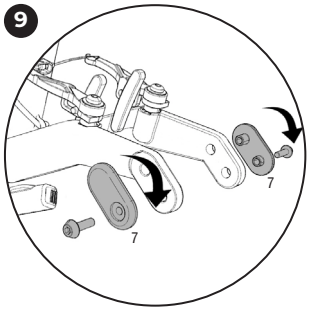

Rotate the FlipChips (7) by 180° and reposition them at the dropouts. For the 12" wheel, the openings for the fixing screws should be oriented forward, for the 14" wheel backward.

10

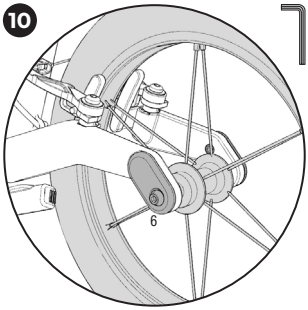

Install the new rear wheel and retighten the two fixing screws (6) to 7-8 Nm.

11

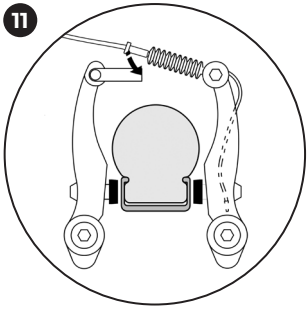

Then reattach the brake cable.

12

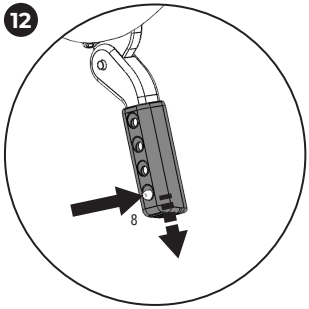

To ensure the correct function of the kickstand, its length must also be adjusted. For 12" tires, choose the shortest setting; for 14" tires, the longest setting. To adjust the length of the stand, press the pin (8) on the back of the stand completely in.

13

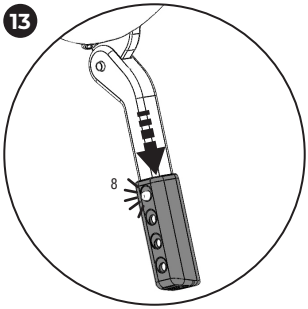

With the pin pressed in, the stand can be pulled or pushed to vary its length. Pull or push until the pin (8) clicks into the corresponding position.

FLIPCHIP XL SET ASSEMBLY

You will need the following tools for assembly:

1. 2x Allen key 5 mm

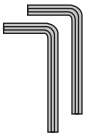

1

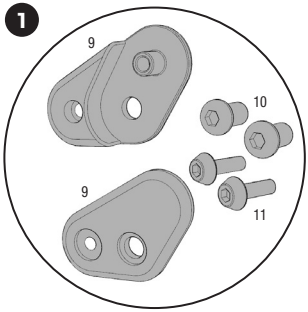

The FlipChip XL Set is used for geometry adjustment for larger children (see recommendations for setup on p. 106). It consists of two FlipChips XL (9), two fixing bolts (10), and two additional, shorter fixing screws (11).

2

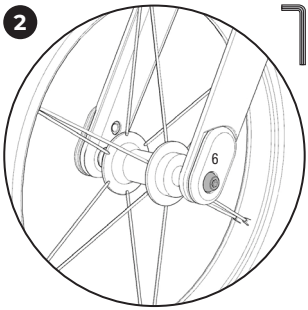

To remove the front wheel, loosen the two fixing screws (6) for the front hub on the right and left at the fork end with a 5 mm Allen key.

user manual_PUKY NEXT_V4.indd 16

20.12.2024 15:27:42

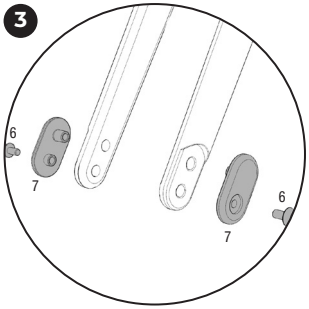

Remove the regular FlipChips (7) from the fork. The fixing screws (6) will be needed again in step 6.

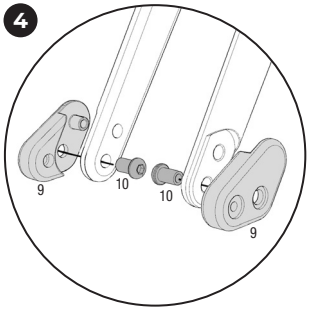

To mount the FlipChips XL (9), first position them at the dropout of the fork. Then thread the fixing bolts (10) from the inside through the lower hole of the fork.

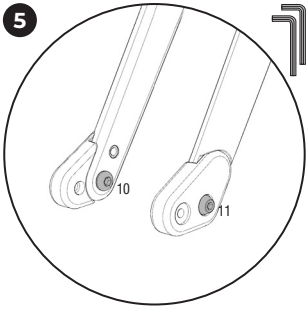

Counter the bolt (10) with a 5 mm Allen key while the short fixing screw (11) is tightened from the outside with the second 5 mm Allen key to 7-8 Nm. Proceed this way on both sides.

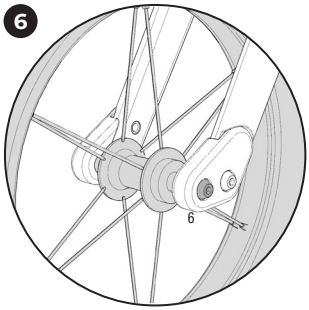

After mounting the FlipChips XL, the 14'' front wheel is remounted with the fixing screws (6) tightened to 7-8 Nm.

ADJUSTMENT THE BRAKE

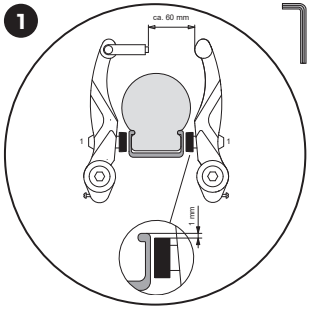

Settings control and fine adjustment of the brake (V-brake). Only for model LR XL. Make sure that the brake pads are parallel to each other and that they are properly aligned with the rim. This means that the brake pads should rest 1 mm below the top edge of the rim. If these settings are not correct, loosen the fastening nut of the brake pad (1) and align as described above. To do so, pull the brake lever and re-tighten the fastening nut (5-8 Nm).

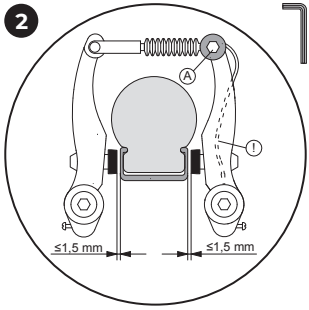

Brake cable tension is adjusted at the anchor nut (A) so that each brake pad maintains a distance of 1.5 mm to the rim. **If an adjustment needs to be made, the protruding wire end should then be refastened to the brake.**

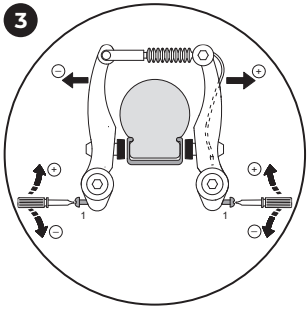

Now centre the brake arms by turning the adjusting screw. You will need a crosstip screwdriver for this.

It is important that the brake levers are actuated several times so that the tension of the brake arms is evenly distributed to both sides and the settings take effect. The brake/rim contact must be identical on both sides.

user manual_PUKY NEXT_V4.indd 17

20.12.2024 15:27:46

Inleiding

Hartelijke gefeliciteerd met de aanschaf van dit PUKY-voertuig. U heeft een kwaliteitsproduct in huis gehaald waarvan u zeker veel plezier gaat beleven.

Deze handleiding bevat informatie over het veilig gebruik en onderhoud. Lees de instructies zorgvuldig door voordat u het voertuig in gebruik neemt en bewaar de handleiding goed. Als u zich niet aan de instructies houdt, kan dit nadelige gevolgen hebben voor de veiligheid van uw kind. Voor vragen of problemen kunt u uw leverancier raadplegen of online contact met ons opnemen: **www.puky.nl.**

Verantwoordelijkheid van de ouders

Houd toezicht en wijs uw kind op mogelijke gevaren. Bij gebruik van de loopfiets is voorzichtigheid geboden. Er is vaardigheid vereist om valpartijen en botsingen te voorkomen die kunnen leiden tot schade aan de fiets, letsel van de gebruiker of andere personen. Bedenk ook dat door de natuurlijke behoefte aan beweging en het temperament van kinderen en jongeren onverwachte en gevaarlijke situaties kunnen ontstaan, waarvoor de fabrikant niet. Instrueer kinderen daarom in het juiste gebruik van de loopfiets. Houd toezicht en maak hen attent op mogelijke gevaren.

Geschiktheid

Gebruik het voertuig uitsluitend op geschikte, veilige speelplaatsen of in een veilige omgeving. Dit voertuig voldoet niet aan de verkeersregelgeving en mag daarom niet worden gebruikt in het straatverkeer. **De totale toegestane belasting is max. 25 kg.**

De fiets moet rekening houdend met de lichaamsgrootte voorbereid worden om ermee te rijden. Het zadel moet zo worden ingesteld dat de voetzolen van het kind de grond ook dan bereiken als de benen tijdens het rijden niet helemaal gestrekt zijn. Stel het stuur bij ingestelde zadelpositie zo in dat het voor het kind gemakkelijk bereikbaar is.

LET OP de markeringen van de minimum insteekdieptes bij zadelsteun en stuur.

Gebruik

Het is noodzakelijk om dichte schoenen te dragen. PUKY adviseert het dragen van een fietshelm (zie PUKY-accessoires). Met de fiets mag niet in de buurt van trappen, hellingen, steile terreinen, zwembaden en andere wateren worden gereden. Trappen in de omgeving moeten zodanig worden beveiligd, dat kinderen ze onmogelijk met de fiets op of af kunnen rijden.

LET OP. Met beschermingsmiddelen te gebruiken. Niet in het verkeer gebruiken. Max. 25 kg.

De wettelijke aansprakelijkheid voor materiaalgebreken is van toepassing. Schade als gevolg van onjuist gebruik, geweld, onvoldoende onderhoud en normale slijtage valt niet onder de aansprakelijkheid.

CE-markering

Het voertuig voldoet aan de Europese richtlijn 2009/48/EG inzake de veiligheid van speelgoed en is daarom voorzien van de CE-markering.

Typeplaatje

Het typeplaatje is aan de binnenkant van het achterframe bevestigd. Noteer de gegevens op het typeplaatje in de voertuigpas aan het eind van deze handleiding om ze bij vragen of het bestellen van onderdelen bij de hand te hebben.

Verzorging en onderhoud

Controleer voorafgaand aan het gebruik alle onderdelen op eventuele slijtage en kijk of de schroefverbindingen nog goed vastzitten.

Let er vooral op dat het stuur goed vastzit en niet kan verdraaien! Zelfborgende moeren draaien zwaar en moeten na volledige demontage worden vervangen! Controleer regelmatig de luchtdruk (de voorgeschreven bandenspanning staat vermeld op de zijkant van de banden).

Om het hoge veiligheidsniveau van de constructie te handhaven, moeten versleten of defecte onderdelen worden vervangen door originele PUKY-onderdelen. Het voertuig mag om veiligheidsredenen niet worden gebruikt voordat het is gerepareerd. Probeer gebogen delen niet recht te maken, maar vervang ze.

Slijtage: banden (incl. binnenbanden), remmen, vertrager.

Het voertuig mag niet worden gereinigd met een hogedrukreiniger. Reinig het voertuig met een lichte zeepoplossing en wrijf het daarna zorgvuldig droog met een zachte doek. Houd corrosieve materialen (strooizout, zeewater, meststoffen) uit de buurt van het voertuig. Het voertuig mag niet worden opgeslagen in vochtige ruimtes.

Net zoals bij autobanden bestaat bij gevulkaniseerd natuurrubber het gevaar van vlekkenvorming op het rijvlak van de banden. Neemt u voorzorgsmaatregelen indien uw fiets lang stil moet staan.

Uitpakken en leveringsomvang

Gebruik geen scherpe voorwerpen bij het openen van het pakket en bij het verwijderen van het beschermingsmateriaal. Daardoor kunnen de lak of onderdelen van het voertuig per ongeluk worden beschadigd.

- Haal alle onderdelen uit de verpakking.
- Verwijder het beschermingsmateriaal. Houd al het verpakkingsmateriaal buiten het bereik van kinderen, er bestaat verstikkingsgevaar.
- Controleer of de levering compleet is en er geen onderdelen beschadigd zijn. Als er iets ontbreekt, neem dan contact op met uw leverancier voordat u verdere handelingen verricht.

Montage

Kleine onderdelen die nodig zijn tijdens de montage (bijvoorbeeld schroeven en ringen) mogen niet in de handen van kinderen terechtkomen. Er bestaat verstikkingsgevaar door inslikken. Houd al het verpakkingsmateriaal buiten het bereik van kinderen.

De installatie moet zorgvuldig door een volwassene worden uitgevoerd, om later ongelukken of verwondingen te voorkomen. Neem daarvoor ruim de tijd. Sommige montagewerkzaamheden vereisen vaardigheid en oefening in de omgang met handgereedschap (zoals een moersleutel). Als u ergens niet zeker van bent, neem dan contact op met uw leverancier of een werkplaats.

Op sommige plaatsen moeten schroeven worden aangedraaid met een bepaald aanhaalmoment. Dit aanhaalmoment wordt aangeduid in Nm (bijvoorbeeld 2 Nm). Als een schroef met een te laag aanhaalmoment wordt aangedraaid, kan de verbinding te los zitten en niet veilig zijn. Als het aanhaalmoment te groot is, kunnen schroeven en andere onderdelen worden beschadigd of vernield.

Instructies voor afvalverwijdering

Gooi het product en het verpakkingsmateriaal weg volgens de geldende plaatselijke voorschriften. Houd verpakkingsmateriaal (zoals foliezakken) buiten het bereik van kinderen. Meer informatie over het afvoeren van afgedankte producten vindt u bij uw gemeente en het stadsbestuur. Gooi het product en de verpakking op een milieuvriendelijke manier weg.

Garantievoorwaarden

Op alle PUKY-frames, -sturen en -vorken verlenen wij (PUKY GmbH & Co. KG, Fortunastraße 11, 42489 Wülfrath) de particuliere eindgebruikers een fabrieksgarantie van 5 jaar vanaf de aankoopdatum voor breuk- en vervormingsschade door verwerkings- of materiaalfouten. Uitgesloten van de garantie zijn derhalve eindconsumenten die de producten gebruiken in het kader van hun professionele activiteiten, zoals kleuterscholen.

Deze garantie is wereldwijd geldig voor alle PUKY-voertuigen. De garantie is uitdrukkelijk beperkt tot kosteloze reparatie of gratis levering van een gelijkwaardig frame, vork of stuur. Het monteren en demonteren van bovengenoemde onderdelen valt niet onder de garantie. Of een reparatie of een gelijkwaardige vervanging wordt uitgevoerd, is ter beoordeling van PUKY. PUKY behoudt zich het recht voor om onderdelen om te ruilen of te vervangen afwijkend van het originele kleurontwerp. Door de bovengenoemde service wordt de garantie niet verlengd of vernieuwd. PUKY verwerft het eigendom van alle vervangen of uitgewisselde onderdelen.

De garantie is overdraagbaar en productgebonden, maar niet persoonsgebonden. Om de garantie voor de eerste keer te activeren, is registratie door de particuliere eindgebruiker op de PUKY-website (www.puky.de) binnen 4 weken na aankoop van het PUKY-voertuig nodig. Na aanmelding ontvangt de particuliere eindgebruiker een garantienummer per e-mail. Als het PUKY-voertuig wordt doorverkocht, moet de volgende particuliere eindverbruiker zich opnieuw registreren op de PUKY-website (www.puky.de) met het bovenstaande garantienummer of het originele aankoopbewijs om de garantie voor de resterende looptijd geactiveerd te houden.

Binnen de garantieperiode moet de particuliere eindverbruiker zijn garantieclaims aanmelden bij de PUKY-dealer (zie aankoopbon) en daarbij een kopie van de aankoopbon of het door PUKY verzonden garantienummer overleggen. Indien dit voor de particuliere eindverbruiker niet mogelijk is (bijvoorbeeld door verhuizing, bedrijfsbeëindiging etc.), kan dit ook rechtstreeks met PUKY (PUKY GmbH & Co.KG, Fortunastraße 11, 42489 Wülfrath) worden afgehandeld. Verzendkosten die als gevolg van garantieclaims ontstaan bij het verzenden van de producten naar PUKY zijn voor rekening van de particuliere eindgebruiker. Dit geldt niet als de particuliere eindgebruiker ook recht heeft op wettelijke garantieclaims, ter gelegenheid waarvan producten aan PUKY worden verzonden.

Uitgesloten van garantie zijn schadegevallen op basis van normale slijtage. Evenmin dekt deze garantie de schade veroorzaakt door onjuist gebruik of gebruik dat niet in overeenstemming is met het beoogde gebruik, bijv. door verwaarlozing (ontoereikende zorg en onderhoud), vallen, overbelasting, wijzigingen aan het frame of de vork of door installatie en ombouw van extra componenten. De garantie omvat geen vergoeding van directe of indirecte gevolgschade.

De wettelijke rechten van de klant blijven door deze garantie onaangetast. De garantie bestaat naast de wettelijke aanspraken op levering van goederen zonder gebreken jegens de verkoper en beperkt de wettelijke aanspraken op gebreken niet. Het uitoefenen van deze wettelijke rechten is kosteloos voor de klant.

5 Jahre years
GARANTIE* WARRANTY*

Jetzt registrieren!
Garantieregistrierung / warranty registration:
garantie.puky.de

Keine Beschränkung auf Erstkäufer / not limited to first-time buyers

*auf Rahmen, Lenker und Gabel/on frames, handlebars and forks

user manual_PUKY NEXT_V4.indd 18 20.12.2024 15:27:47

LEVERINGSOMVANG PUKY NEXT 12"

1. loopfiets met 12" wielen
2. inbussleutel 1x 4 mm, 1x 5 mm
3. 3x spacer 15mm, 1x spacer 7,5 mm

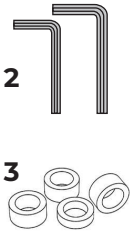

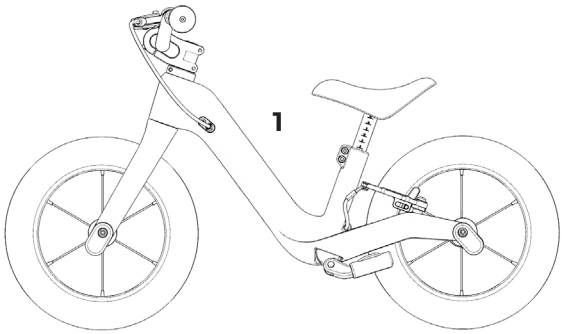

LEVERINGSOMVANG PUKY NEXT 14"

1. loopfiets met 14" wielen
2. inbussleutel 1x 4 mm, 2x 5 mm
3. 3x spacer 15mm, 1x spacer 7,5 mm
4. FlipChip XL set

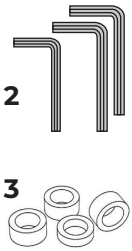

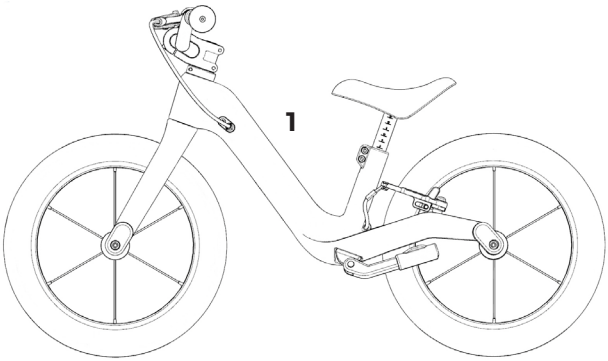

LEVERINGSOMVANG PUKY NEXT BUNDLE

1. loopfiets met 12" wielen
2. inbussleutel 1x 4 mm, 2x 5 mm
3. 3x spacer 15mm, 1x spacer 7,5 mm
4. FlipChip XL-set
5. 14" loopfietsset

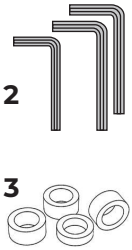

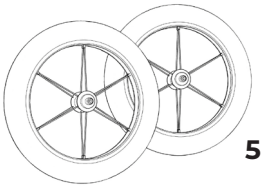

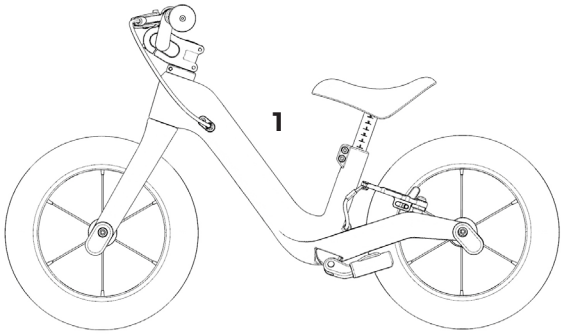

user manual_PUKY NEXT_V4.indd 19

20.12.2024 15:27:50

MONTAGE-INSTRUCTIES

Voor de montage heeft u het volgende gereedschap nodig:

1. Inbussleutel 4mm
2. Inbussleutel 5 mm

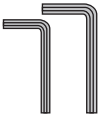

1

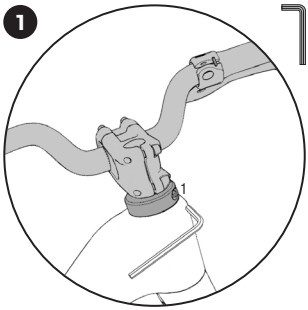

Het stuur uitlijnen: Om het stuur uit te lijnen, maakt u eerst de schachtklem (1) onder de stuurpen los met een 5 mm inbussleutel.

2

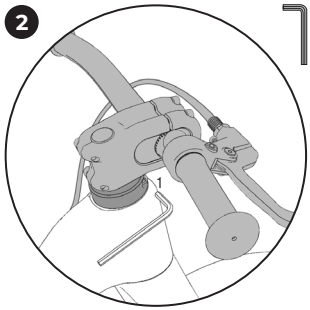

Lijn de stuurpen en het stuur recht uit (stuurpen parallel aan het voorwiel) en trek daama de schroef van de schachtklem (1) weer aan met 13 Nm. De schroef is ingevet.

3

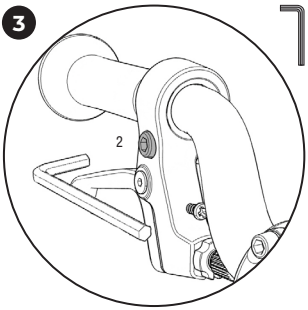

De remhendel uitlijnen: Om de remhendel uit te lijnen, maakt u de bevestigingsschroef (2) los met een 5 mm inbussleutel.

4

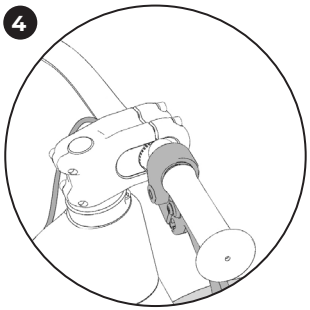

De remhendel is in transporttoestand naar beneden gericht.

5

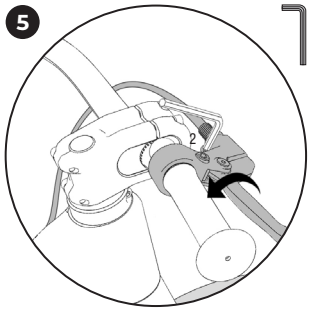

Lijn de remhendel zodanig uit (ca. 45°), dat deze goed bereikbaar is voor het kind en trek de bevestigingsschroef (2) weer aan met 3 Nm.

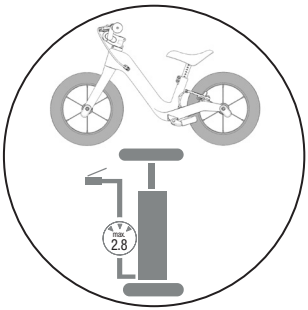

De banden zijn niet volledig opgepompt tijdens transport. Het is noodzakelijk om de banden op te pompen tot max. 2,8 bar voor het eerste gebruik.

ERGONOMISCHE INSTELLINGEN

Voor de montage heeft u het volgende gereedschap nodig:

1. Inbussleutel 4mm
2. Inbussleutel 5 mm
3. Kruiskopschroevendraaier (niet meegeleverd)

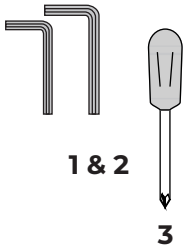

user manual_PUKY NEXT_V4.indd 20

20.12.2024 15:27:54

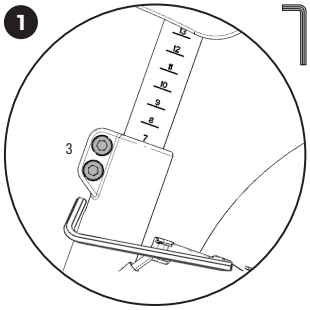

De zadelhoogte instellen: De zadelhoogte moet zodanig zijn ingesteld, dat het kind met beide voeten plat op de grond kan staan. Om de zadelhoogte te wijzigen, maakt u beide schroeven van de zadelpenklem (3) los met een 5 mm inbussleutel.

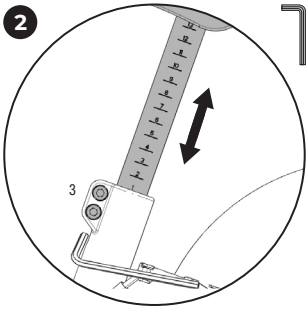

Stel nu de juiste zadelhoogte in. De zadelpen heeft markeringen die het vinden van de juiste hoogte gemakkelijker maken. Trek daarna beide schroeven (3) van de zadelpenklem weer aan met 5 Nm.

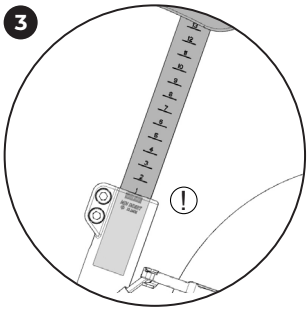

Let op de markering van de minimale insteekdiepte van de zadelpen. De zadelpen mag niet voorbij de markering worden uitgetrokken.

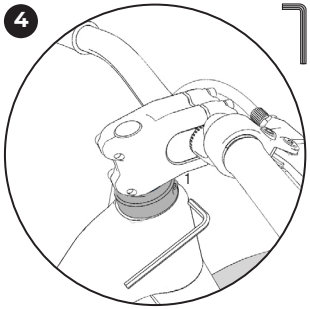

Het stuur instellen: De stuurhoogte kan over een groot bereik worden ingesteld, zodat de loopfiets lang meegroeit (voor aanbevelingen over de setup, zie pag. 106). Om de stuurhoogte te verstellen, maakt u eerst de schachtklem (1) onder de stuurpen los met een 5 mm inbussleutel.

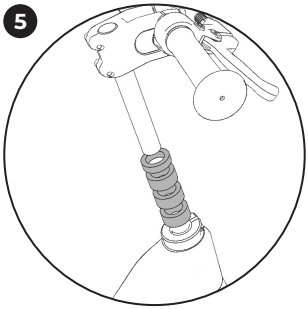

De hoogte kan traploos worden aangepast. U kunt ook de stuurpen en schacht helemaal eruittrekken en de meegeleverde spacers gebruiken. Deze hebben een puur esthetische functie. Let er bij het eruittrekken van de schacht op dat de dunne kunststof klemhuls in de stuurbuis blijft zitten.

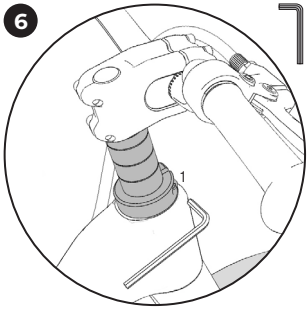

Steek de schacht zo ver mogelijk in de stuurbuis als u de gewenste spacerconfiguratie hebt gekozen of selecteer traploos de gewenste stuurhoogte. Schroef daarna de schachtklem (1) weer vast met 13 Nm. De schroef is ingevet. De schroef moet regelmatig worden ingevet.

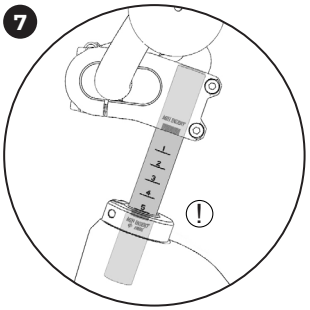

Let op de minimale insteekdiepte wanneer u de stuurhoogte verlengt. De schacht mag niet voorbij de markering worden uitgeschoven.

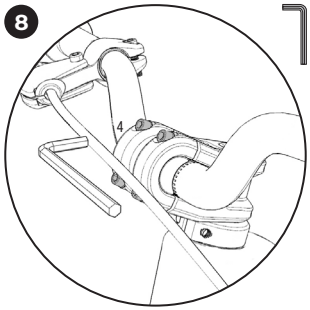

Om het stuur uit te lijnen, draait u eerst de vier stuurklemschroeven (4) aan de voorkant van de stuurpen los met een 4 mm inbussleutel.

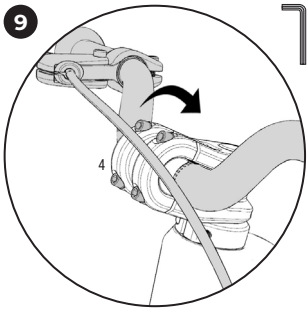

Als de schroeven zijn losgedraaid, kan het stuur in elke gewenste hoek worden gezet. Als u de juiste instelling hebt gevonden, trekt u de vier klemschroeven (4) weer aan met 5-6 Nm. Mogelijk moet de positie van de remhendel worden aangepast.

user manual_PUKY NEXT_V4.indd 21

20.12.2024 15:27:57

10

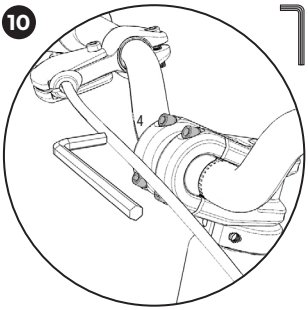

De lengte van de stuurpen instellen: De lengte van de stuurpen kan op dit voertuig worden ingesteld door de positie van het stuur in de stuurpen aan te passen (voor aanbevelingen over de setup, zie pag. 106). Draai hiertoe eerst de vier stuurklemschroeven (4) aan de stuurpen los met een 4 mm inbussleutel.

11

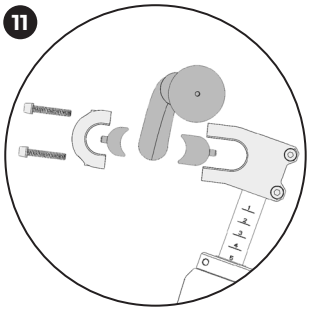

De stuurpen heeft twee afstandsstukken van verschillende grootte die voor of achter het stuur geplaatst kunnen worden. De spacers kunnen ook achter elkaar worden geklemd zodat er in totaal vier verschillende stuurposities mogelijk zijn (zie pag. 106).

12

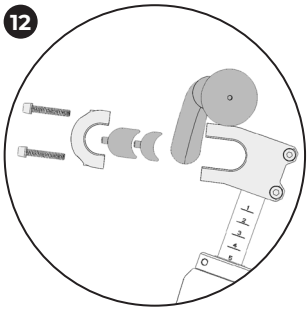

Selecteer de gewenste stuurpositie. Gebruik altijd beide spacers!

13

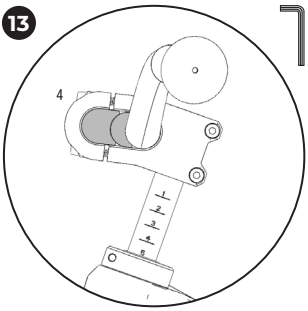

Zodra u de gewenste stuurpositie hebt gevonden, zet u het geheel in elkaar en trekt u de vier stuurklemschroeven (4) aan de stuurpen weer vast met 5-6 Nm.

14

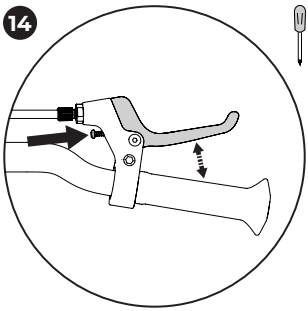

De greepbreedte (afstand tussen remhendel en stuur) kan individueel worden ingesteld met een kruiskopschroef op de remhendel. Houd er rekening mee dat het remeffect moet beginnen voordat de remhendel het stuur raakt!

user manual_PUKY NEXT_V4.indd 22 20.12.2024 15:28:00

DE LOOPFIETS-GROOTTE OMBOUWEN

Voor de montage heeft u het volgende gereedschap nodig:

1. Inbussleutel 5 mm

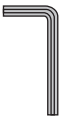

1

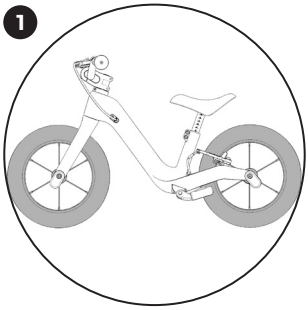

Voor een maximale levensduur kan de PUKY NEXT met zowel 12" als 14" wielen worden bereden (voor aanbevelingen over de setup, zie pag. 106). Een mix van wielmaten is niet de bedoeling. Als u de PUKY NEXT-bundel hebt aangeschaft, is alles wat u nodig hebt voor de ombouw bij de levering inbegrepen. Als u een PUKY NEXT 12 hebt, heeft u het Extension Pack 14" nodig voor de ombouw. Als u een PUKY NEXT 14 hebt, heeft u een Extension Pack 12" nodig voor de ombouw.

2

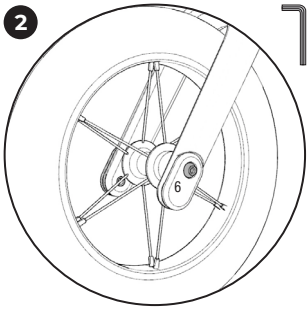

Om het voorwiel te verwisselen, maakt u beide bevestigingsschroeven (6) van de voorwielnaaf rechts en links aan het vorkuiteinde los met een 5 mm inbussleutel.

3

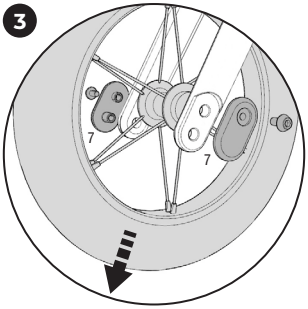

Nu kunt u het voorwiel en de FlipChips (7) demonteren. Om het voorwiel te verwijderen, trekt u de vorkuiteinden iets uit elkaar.

4

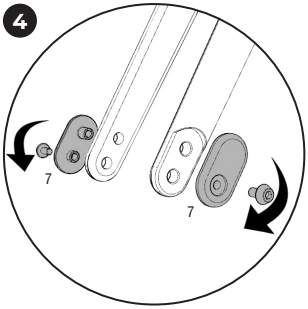

Draai de FlipChips (7) 180° en positioneer ze weer aan de vork. Voor de 12"-loopfiets moeten de openingen voor de bevestigingsschroeven naar boven zijn uitgelijnd, voor de 14"-loopfiets naar beneden.

5

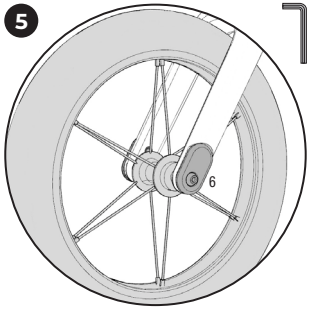

Monteer het nieuwe voorwiel en trek beide bevestigingsschroeven (6) weer aan met 7-8 Nm.

6

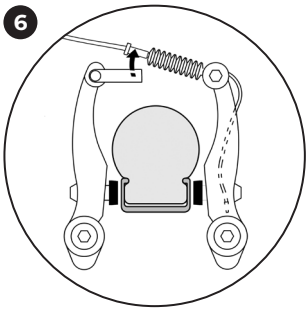

Om het achterwiel te verwijderen, haalt u eerst de remkabel van de velgrem uit de houder van de linker remarm.

7

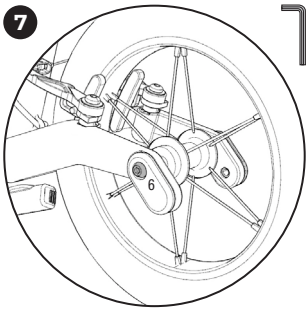

Maak de bevestigingsschroeven (6) van de achternaaf rechts en links aan het frame-uitvaluiteinde los met een 5 mm inbussleutel.

8

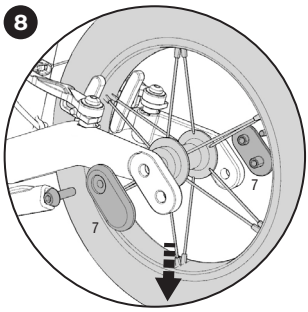

Nu kunt u de FlipChips (7) en het achterwiel demonteren. Om het achterwiel te verwijderen, trekt u de uitvaluiteinden iets uit elkaar.

user manual_PUKY NEXT_V4.indd 23

20.12.2024 15:28:04

9

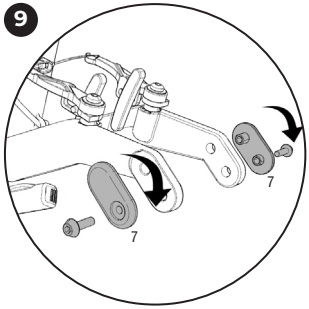

Draai de FlipChips (7) 180° en positioneer ze weer aan de uitvaluiteinden. Voor de 12"-loopfiets moeten de openingen voor de bevestigingsschroeven naar voren zijn uitgelijnd, voor de 14"-loopfiets naar achteren.

10

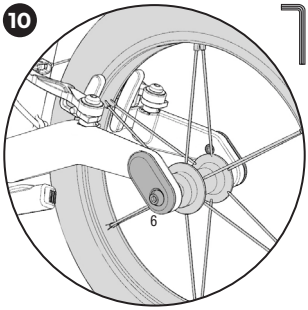

Monteer het nieuwe achterwiel en trek beide bevestigingsschroeven (6) weer aan met 7-8 Nm.

11

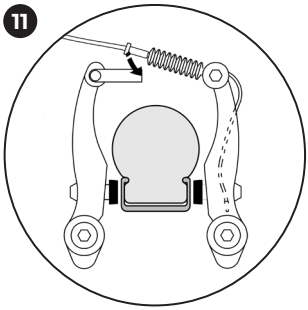

Plaats daarna de remkabel weer terug.

12

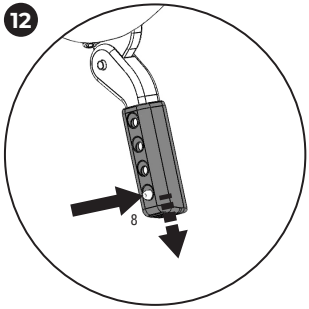

Voor een juiste werking van de zijstandaard moet ook de lengte worden aangepast. Voor 12"-banden moet de kortste stand worden gekozen, voor 14" banden de langste. Om de lengte van de standaard aan te passen, drukt u de pen (8) aan de achterkant van de standaard helemaal in.

13

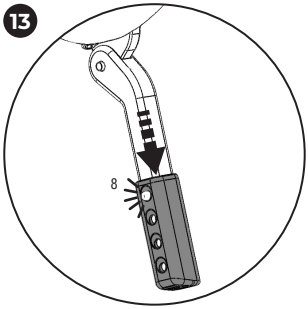

Wanneer de pen is ingedrukt, kan de lengte van de standaard worden gevarieerd door eraan te trekken of erop te duwen. Trek of duw totdat de pen (8) in de betreffende positie vastklikt.

DE FLIPCHIP XL-SET MONTEREN

Voor de montage heeft u het volgende gereedschap nodig:

1. 2x Inbussleutel 5 mm

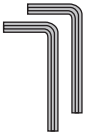

1

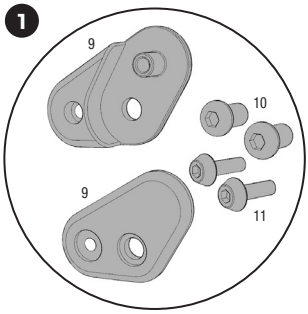

De FlipChip XL-set dient om de geometrie voor grotere kinderen aan te passen (voor aanbevelingen over de setup, zie pag. 106). Deze bestaat uit twee FlipChips XL (9), twee bevestigingsbouten (10) en twee extra, kortere bevestigingsschroeven (11).

2

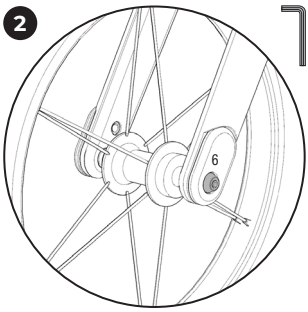

Om het voorwiel te verwijderen, maakt u beide bevestigingsschroeven (6) van de voorwielnaaf rechts en links aan het vorkuiteinde los met een 5 mm inbussleutel.

user manual_PUKY NEXT_V4.indd 24

20.12.2024 15:28:08

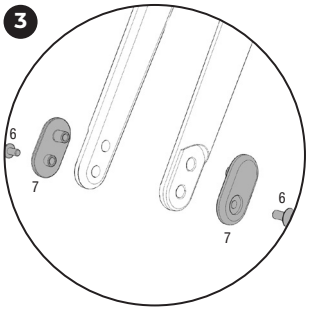

Verwijder de gewone FlipChips (7) van de vork. De bevestigingsschroeven (6) zijn later bij stap 6 weer nodig.

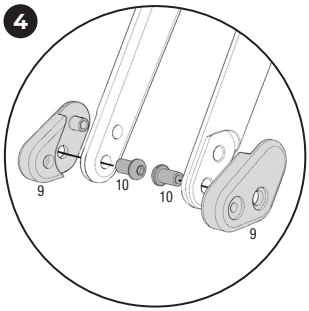

Om de FlipChips XL (9) te monteren, plaatst u ze eerst in het uitvaluiteinde van de vork. Steek vervolgens de bevestigingsbouten (10) van binnenuit door het onderste gat van de vork.

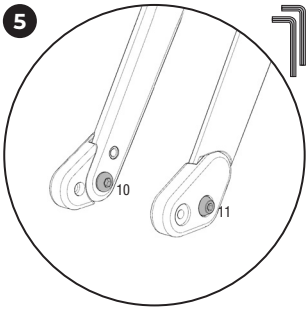

Houd de bouten (10) tegen met een 5 mm inbussleutel terwijl u de korte bevestigingsbout (11) van buitenaf met een tweede 5 mm inbussleutel vastdraait met 7-8 Nm. Ga aan beide zijden op deze manier te werk.

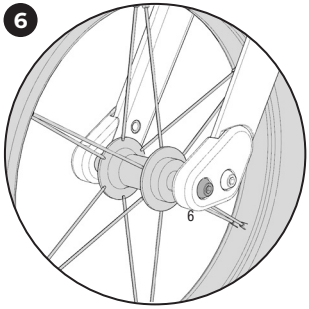

Nadat u de FlipChips XL hebt gemonteerd, zet u het 14" voorwiel weer vast met de bevestigingsschroeven (6) met 7-8 Nm.

DE REM INSTELLEN

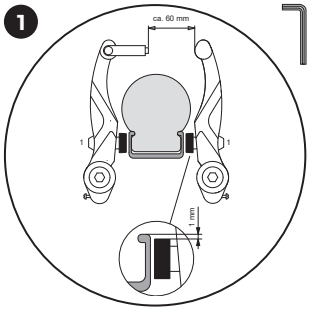

Instellingscontrole en fijnafstelling van de rem (V-brake). Alleen voor het model LR XL. zorg ervoor dat beide remblokken parallel staan en correct zijn uitgelijnd op de velg. Ze moeten op een afstand van ca. 1 mm onder de bovenkant van de velg staan. Als de instelling niet correct is, draait u de bevestigingsmoer van het remblok (1) los en stelt u het geheel in zoals hierboven beschreven. Trek aan de remhendel en draai de bevestigingsmoer weer vast (5-8 Nm).

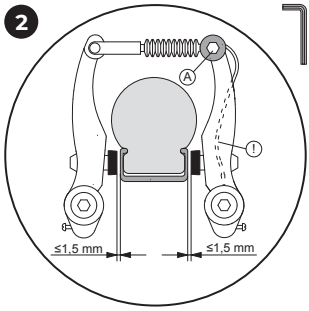

de spanning van de remkabel wordt zodanig met de borgmoer (A) ingesteld, dat de remblokjes ca. 1,5 mm van de velg af staan. **Als er een aanpassing nodig is, moet het uitstekende uiteinde van de draad daarna weer op de rem worden vastgeklemd.**

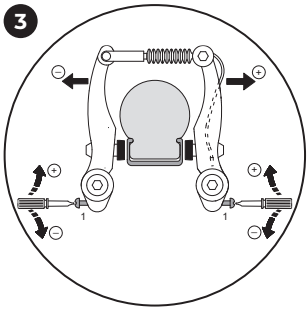

door de instelschroef te verdraaien, lijnt u de remarmen naar het midden toe uit. Hiervoor is een aparte kruiskopschroevendraaier nodig.

Het is belangrijk de remhendels daarbij meerdere keren aan te trekken zodat de spanning van de remarmen gelijkmatig aan weerszijden wordt verdeeld en de instelling effectief wordt doorgevoerd. Het contact tussen remblok en velg moet gelijktijdig aan beide zijden plaatsvinden.

user manual_PUKY NEXT_V4.indd 25

20.12.2024 15:28:12

Introduction

Nous vous félicitons d'avoir acheté ce véhicule PUKY. Vous avez acheté un produit de qualité qui vous apportera beaucoup de plaisir.

Ce mode d'emploi contient des informations concernant la sécurité d'utilisation et l'entretien. Veuillez lire attentivement ce mode d'emploi avant la mise en service et conservez-le. Le non-respect de ces consignes peut mettre en péril la sécurité de votre enfant. En cas de question ou de problème, veuillez-vous adresser à votre revendeur ou utiliser notre page de contact en ligne: **www.puky.fr.**

Responsabilité des parents

Surveillez votre enfant et informez-le des risques éventuels. La prudence est de mise lors de l'utilisation de la draisienne. Il faut beaucoup d'adresse pour éviter les chutes et les collisions qui peuvent endommager le véhicule, blesser l'utilisateur ou d'autres personnes. Sachez aussi que le besoin naturel de mouvement et le tempérament des enfants et des adolescents peuvent entraîner des situations et des risques imprévisibles qui ne relèvent pas de la responsabilité du fabricant. Instruisez donc les enfants dans la conduite correcte de la patinette, surveillez-les et attirez leur attention aux dangers possibles.

Compatibilité

Ce véhicule peut uniquement être utilisé dans un espace de jeu ou un espace protégé adapté et sécurisé. Ce véhicule n'est pas homologué pour la circulation routière et ne peut donc pas être utilisé sur la voie publique. **La charge totale admise est de maximum 25 kg.**

Procéder à la mise en circulation du produit en tenant compte de la taille de l'utilisateur. Régler la selle de sorte qu'à l'usage, les jambes soient légèrement repliées lorsque les pieds de l'enfant sont en contact avec le sol. Une fois la position de la selle réglée, le guidon doit être facile d'accès pour l'enfant en position assise.

Respecter les marques de la profondeur d'emboîtement minimum du tube porte-selle et du guidon.

Consignes d'utilisation

Il est indispensable de porter des chaussures fermées. PUKY recommande le port d'un casque de vélo (voir accessoires PUKY). Le véhicule ne peut pas être utilisé à proximité d'escaliers, de terrains en pente, de piscines et d'autres étendues d'eau. Les escaliers à proximité doivent être sécurisés de manière à ce que les enfants ne puissent en aucun cas les monter ou les descendre avec le véhicule.

ATTENTION. Équipement de protection indispensable. Ne pas utiliser sur la voie publique. Max. 25 kg.

La garantie légale des vices cachés est applicable. Les dommages causés par une sollicitation non conforme, l'usage de la force, un manque d'entretien ou par l'usure normale sont exclus de la garantie des vices cachés.

Symbole CE

Le véhicule répond aux exigences de la directive européenne 2009/48/CE sur la sécurité des jouets et porte donc le symbole CE.

Plaque signalétique

La plaque signalétique se trouve sur la face intérieure du cadre arrière. Notez les données de la plaque signalétique sur le passeport du véhicule à la fin de ce mode d'emploi afin de les avoir à portée de main en cas de question ou de commande de pièces de rechange.

Entretien et réparation

Avant l'utilisation, vérifiez l'usure éventuelle de toutes les pièces et contrôlez si les raccords à vis sont bien serrés.

Veillez particulièrement à ce que le guidon ne tourne pas ! Les écrous autobloquants sont grippés et doivent être remplacés lorsqu'ils sont totalement démontés! Procéder régulièrement au contrôle de la pression d'air (la pression à retenir est indiquée sur la face latérale du pneu).

Afin de maintenir un niveau de sécurité élevé, les pièces usées ou défectueuses doivent être immédiatement remplacées par des pièces de rechange originales PUKY. Pour des raisons de sécurité, le véhicule ne doit pas être utilisé jusqu'à sa réparation. Ne redressez pas les pièces tordues, mais remplacez-les.

Pièces d'usure: Pneus (y compris les chambres à air), frein, couvercles de poignée.

Le véhicule ne peut pas être nettoyé à l'aide d'un nettoyeur haute pression. Nettoyez le véhicule avec une solution légèrement savonneuse et frottez ensuite soigneusement l'ensemble du tricycle avec un chiffon doux afin de le sécher. Gardez le véhicule éloigné des substances corrosives (sel d'épandage, eau de mer, engrais). Le véhicule ne peut pas être rangé dans des locaux humides.

Tout comme dans le cas des pneus de voiture, il y a un risque de formation de taches du caoutchouc naturel vulcanisé. Protégez les surfaces de contact entre le sol et le pneu.

Déballage et fourniture

N'utilisez pas d'objets coupants pour ouvrir l'emballage et pour retirer le matériel de protection. Vous pourriez accidentellement endommager la peinture ou des pièces du véhicule.

- Sortez toutes les pièces de l'emballage.
- Retirez le matériel de protection. Tenez tous les matériaux d'emballage hors de portée des enfants. Risque d'asphyxie.
- Vérifiez si toutes les pièces sont là et si elles ne sont pas endommagées. S'il manque quelque chose, veuillez-vous adresser à votre revendeur avant de poursuivre le travail.

Montage

Les petites pièces nécessaires durant le montage (par exemple vis et rondelles) ne doivent pas tomber dans les mains de petits enfants. Risque d'étouffement. Tenir les matériaux d'emballage hors de portée des enfants.

Le montage doit être effectué avec soin par un adulte afin d'éviter tout risque ultérieur d'accident ou de blessure. Prenez le temps nécessaire pour cela. Certains travaux de montage nécessitent un savoir-faire technique et de l'exercice dans l'utilisation d'outils (par ex. clé à écrou). Si vous n'êtes pas sûr de vous, veuillez- vous adresser à votre revendeur ou à un atelier.

À certains endroits, il est nécessaire de serrer les vis avec un couple de serrage déterminé. Ce couple de serrage est indiqué en newtonsmètres (par ex. 2 Nm). Lorsqu'une vis est serrée avec un couple de serrage trop faible, le raccord peut être trop lâche et n'est pas sûr. Un couple de serrage trop important peut endommager ou détruire les vis et d'autres pièces.

Consignes d'élimination

Jetez le produit et les matériaux d'emballage conformément aux réglementations locales en vigueur. Conservez les matériaux d'emballage (p. ex. les sachets en plastique) hors de portée des enfants. Pour de plus amples informations sur l'élimination du produit usagé, renseignez-vous auprès de votre administration communale ou municipale. Jetez cet article et son emballage en respectant les normes environnementales.

Conditions de garantie

Nous (PUKY GmbH & Co. KG, Fortunastraße 11, 42489 Wülfrath, Allemagne) accordons aux utilisateurs finaux privés une garantie fabricant de 5 ans à partir de la date d'achat pour les dommages de rupture et de déformation sur tous les cadres, guidons et fourches PUKY dus à des défauts de fabrication ou de matériel. Par conséquent, sont exclus de la garantie les utilisateurs finaux qui utilisent les produits dans le cadre de leur activité professionnelle, p. ex. dans les écoles maternelles.

Cette garantie est valable dans le monde entier et pour tous les véhicules PUKY. La garantie reste expressément limitée à la réparation gratuite ou à la livraison gratuite d'un cadre, d'une fourche ou d'un guidon de même valeur. Le montage et le démontage des pièces susmentionnées ne sont pas couverts par la garantie. PUKY est en droit de décider librement si une réparation ou un remplacement de valeur équivalente doit avoir lieu. PUKY se réserve le droit d'échanger ou de remplacer des composants qui peuvent être en contradiction avec le design de couleur d'origine. La prestation susmentionnée n'entraîne pas de prolongation ni de renouvellement de la garantie. PUKY acquiert la propriété des pièces qui sont éventuellement remplacées ou échangées.

La garantie est transférable et est liée au produit et non à la personne. Pour activer la garantie pour la première fois, l'utilisateur final privé doit s'inscrire sur le site Web de PUKY (www.puky.de) dans les 4 semaines qui suivent l'achat du véhicule PUKY. Une fois inscrit, l'utilisateur final privé reçoit un numéro de garantie par e-mail. En cas de revente du véhicule PUKY, l'utilisateur final privé suivant doit lui aussi s'inscrire sur le site Web de PUKY (www.puky.de) avec le numéro de garantie susmentionné ou le ticket de caisse d'origine afin d'activer la garantie pour la durée restante.

Durant la période de garantie, l'utilisateur final privé doit en principe faire valoir ses droits à la garantie auprès du revendeur spécialisé PUKY (voir ticket de caisse) sur présentation d'une copie du ticket de caisse ou du numéro de garantie envoyé par PUKY. Dans le cas où l'utilisateur final privé ne serait pas en mesure de le faire (p. ex. à cause d'un déménagement, d'une cessation d'activité, etc.), il peut le faire directement auprès de PUKY (PUKY GmbH & Co.KG, Fortunastraße 11, 42489 Wülfrath, Allemagne). Les frais de port occasionnés par l'envoi des produits à PUKY dans le cadre de la demande de garantie sont à la charge de l'utilisateur final privé. Cela ne s'applique pas si l'utilisateur final privé dispose également de droits de garantie légaux dans le cadre desquels des produits sont envoyés à PUKY.

Les dommages dus à l'usure normale ne sont pas couverts par la garantie. De même, cette garantie ne couvre pas les dommages dus à une utilisation inappropriée ou non conforme, p. ex. la négligence (manque d'entretien et de maintenance), les chutes, les surcharges ainsi que les modifications apportées au cadre ou à la fourche, ou l'ajout ou la modification de composants supplémentaires. La garantie ne comprend pas l'indemnisation des dommages consécutifs directs ou indirects.

Les droits légaux du client ne sont pas affectés par cette garantie. La garantie s'ajoute aux droits légaux à la livraison d'une marchandise exempte de défaut à l'égard du vendeur et ne limite pas les droits légaux en cas de défaut. L'exercice de ces droits légaux est gratuit pour le client.

user manual_PUKY NEXT_V4.indd 26 20.12.2024 15:28:13

FOURNITURE PUKY NEXT 12"

1. draisienne avec roues 12"
2. clé Allen 1x 4 mm, 1x 5 mm
3. 3x distanceurs 15mm, 1x distanceurs 7,5 mm

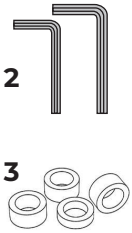

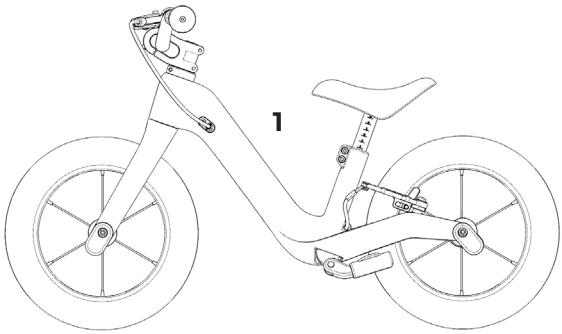

FOURNITURE PUKY NEXT 14"

1. draisienne avec roues 14"
2. clé Allen 1x 4 mm, 2x 5 mm
3. 3x distanceurs 15mm, 1x distanceurs 7,5 mm
4. kit FlipChip XL

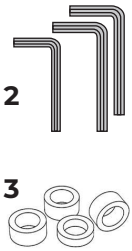

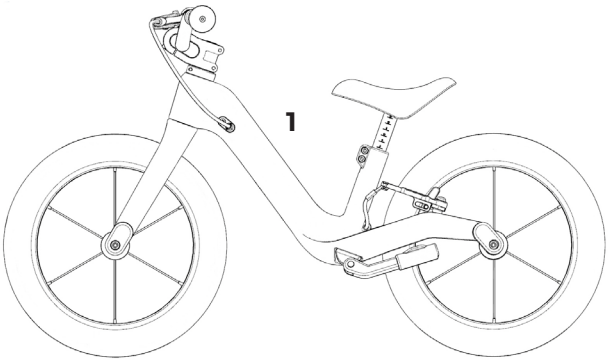

FOURNITURE PUKY NEXT BUNDLE

1. draisienne avec roues 12"
2. clé Allen 1x 4 mm, 2x 5 mm
3. 3x distanceurs 15mm, 1x distanceurs7,5 mm
4. kit FlipChip XL
5. kit de draisienne 14"

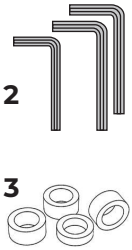

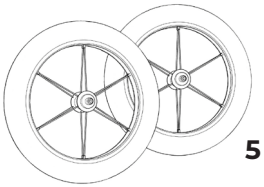

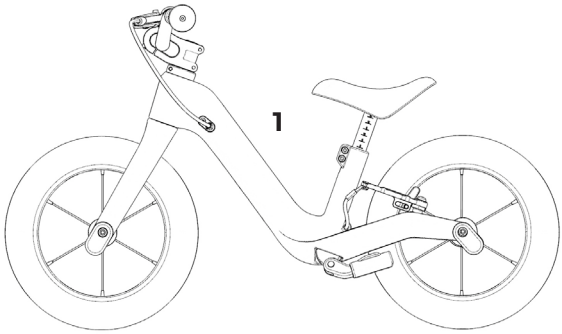

user manual_PUKY NEXT_V4.indd 27

20.12.2024 15:28:17

INSTRUCTIONS DE MONTAGE

Pour le montage, il vous faut les outils suivants:

1. Clé Allen 4mm
2. Clé Allen 5 mm

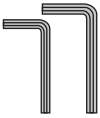

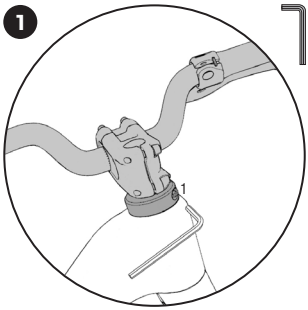

Positionner le guidon : pour positionner le guidon, desserrez d'abord le système de serrage du plongeur (1) sous la potence à l'aide d'une clé Allen de 5 mm.

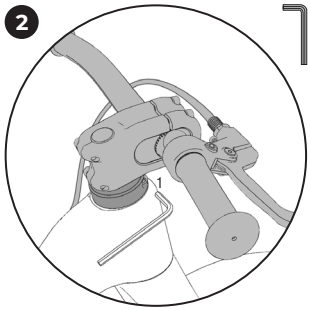

Alignez la potence et le guidon (potence parallèle à la roue avant) et resserrez ensuite la vis du système de serrage du plongeur (1) avec un couple de 13 Nm. La vis est graissée.

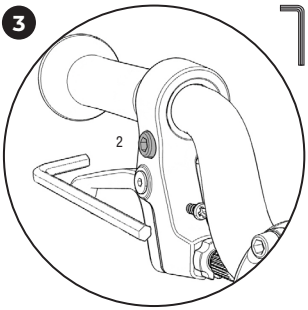

Positionner le levier de frein : pour positionner le levier de frein, desserrez la vis de fixation (2) à l'aide d'une clé Allen de 5 mm.

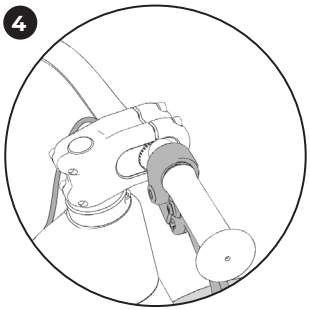

En position de transport, le levier de frein est orienté vers le bas.

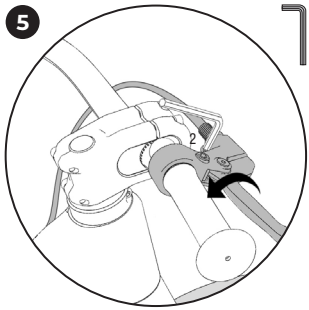

Positionnez le levier de frein (env. 45°) de manière à ce qu'il soit facilement accessible pour l'enfant et resserrez la vis de fixation (2) avec un couple de 3 Nm.

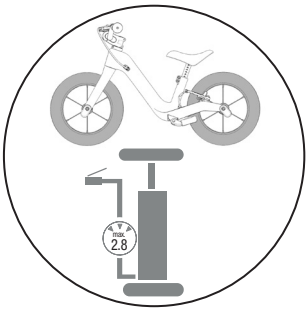

Les pneus ne sont pas complètement gonflés pendant le transport. Il est nécessaire de gonfler les pneus à max. 2,8 bars avant la première utilisation.

RÉGLAGES ERGONOMIQUES

Pour le montage, il vous faut les outils suivants:

1. Clé Allen 4mm
2. Clé Allen 5 mm
3. Tournevis Phillips (non inclus dans la livraison)

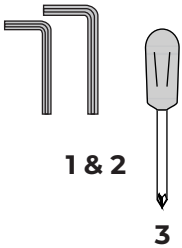

user manual_PUKY NEXT_V4.indd 28

20.12.2024 15:28:20

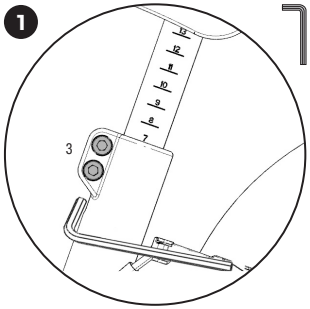

Réglage de la hauteur de la selle : la hauteur de la selle doit être réglée de manière à ce que l'enfant puisse poser les deux pieds à plat sur le sol lorsqu'il est assis. Pour modifier la hauteur de la selle, desserrez les deux vis de la fixation du support de selle (3) à l'aide d'une clé Allen de 5 mm.

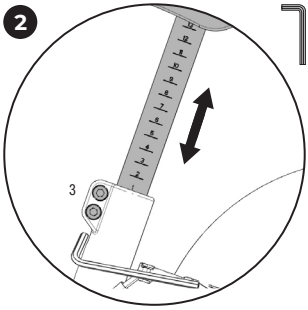

Réglez ensuite la selle à la bonne hauteur. Le support de selle est pourvu de repères qui permettent de trouver plus facilement la bonne hauteur. Resserrez ensuite les deux vis (3) de la fixation du support de selle avec un couple de 5 Nm.

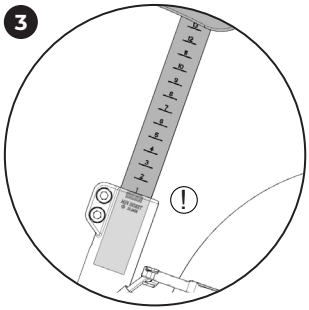

Tenez compte du repère indiquant la profondeur minimale d'enfoncement du support de selle. Le support de selle ne doit pas être sorti au-delà de ce repère.

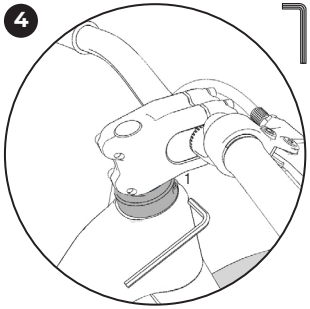

Réglage du guidon : la hauteur du guidon peut largement être réglée de manière à faire évoluer la draisienne avec l'enfant (pour des recommandations concernant le réglage voir p.106). Pour modifier la hauteur du guidon, desserrez d'abord le système de serrage du plongeur (1) sous la potence à l'aide d'une clé Allen de 5 mm.

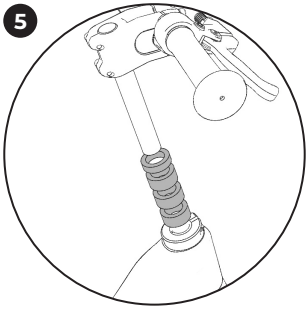

La hauteur peut être modifiée en continu, mais vous pouvez également sortir totalement la potence avec le plongeur et utiliser les distanceurs fournis. Ceux-ci ont une fonction purement esthétique. Lorsque vous retirez le plongeur, veillez à ce que la fine douille de serrage en plastique reste bien dans le tube de direction.

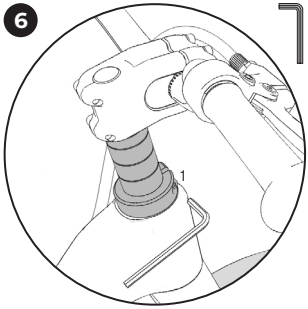

Enfoncez le plongeur dans le tube de direction jusqu'à la butée lorsque vous avez choisi la configuration des distanceurs souhaitée ou choisissez la hauteur de guidon souhaitée en continu. Resserrez ensuite le système de serrage du plongeur (1) avec un couple de 13 Nm. La vis est graissée. La vis doit être graissée régulièrement.

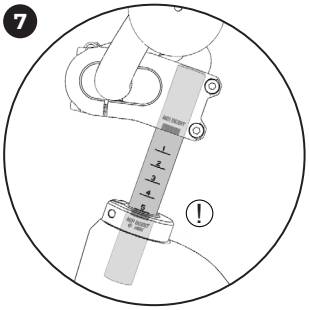

Lorsque vous réglez la hauteur du guidon, respectez la profondeur minimale d'enfoncement. Le plongeur ne doit pas être sorti au-delà de ce repère.

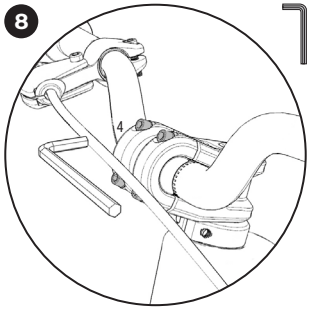

Pour positionner correctement le guidon, desserrez d'abord les quatre vis de serrage du guidon (4) à l'avant de la potence à l'aide d'une clé Allen de 4 mm.

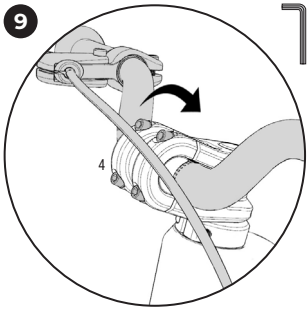

Lorsque ces vis sont desserrées, l'angle du guidon peut être modifié librement. Une fois la position souhaitée trouvée, resserrez les quatre vis de serrage (4) avec un couple de 5-6 Nm. Le cas échéant, la position du levier de frein doit également être adaptée.

user manual_PUKY NEXT_V4.indd 29

20.12.2024 15:28:24

10

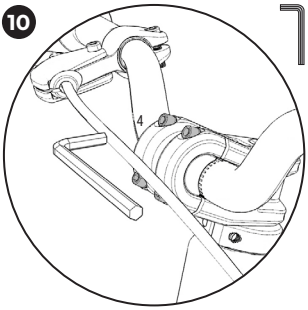

Réglage de la longueur de la potence : sur ce véhicule, la longueur de la potence peut être modifiée en ajustant la position du guidon dans la potence (pour des recommandations concernant le réglage voir p. 106). Pour cela, commencez par desserrer les quatre vis de serrage du guidon (4) à l'avant de la potence à l'aide d'une clé Allen de 4 mm.

11

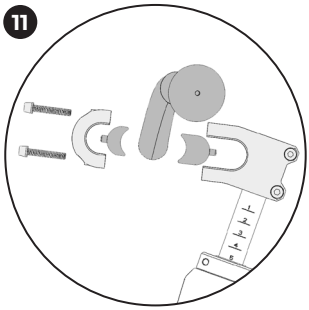

La potence dispose de deux distanceurs de taille différente qui peuvent être placés devant ou derrière le guidon. Les distanceurs peuvent également être fixés l'un derrière l'autre de manière à permettre quatre positions différentes du guidon (voir p. 106).

12

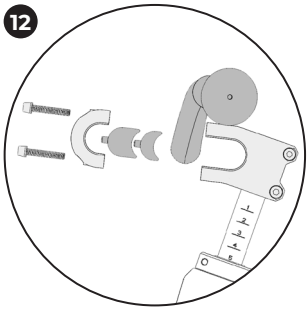

Choisissez la position du guidon que vous souhaitez. Veillez à toujours utiliser les deux distanceurs !

13

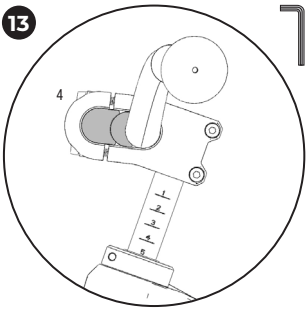

Une fois la position de guidon souhaitée trouvée, assemblez les pièces pour cette configuration et resserrez ensuite les quatre vis de serrage du guidon (4) à l'avant de la potence avec un couple de 5-6 Nm.

14

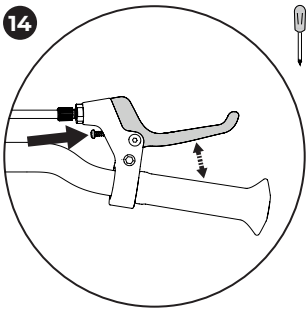

La largeur de la poignée (distance entre le levier de frein et le guidon) peut être réglée individuellement à l'aide d'une vis cruciforme située sur le levier de frein. Veuillez noter que l'effet de freinage doit commencer avant que le levier de frein ne touche le guidon !

user manual_PUKY NEXT_V4.indd 30

20.12.2024 15:28:26

CHANGEMENT DE LA TAILLE DE LA DRAISIENNE

Pour le montage, il vous faut les outils suivants:

1. Clé Allen 5 mm

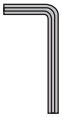

1

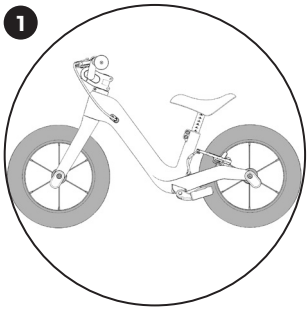

Pour une durée d'utilisation maximale, la draisienne NEXT peut être utilisée avec des roues de 12" et de 14" (pour des recommandations concernant le réglage voir p. 106). Un mélange de roues n'est pas prévu. Si vous avez acheté la draisienne NEXT Bundle, le matériel nécessaire au changement est fourni avec la draisienne. Si vous possédez la draisienne NEXT 12, vous avez besoin du pack d'extension 14" pour effectuer ce changement. Si vous possédez la draisienne NEXT 14, vous avez besoin du pack d'extension 12" pour effectuer ce changement.

2

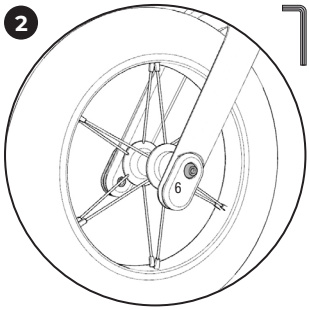

Pour changer la roue avant, desserrez les deux vis de fixation (6) pour le moyeu de la roue avant à droite et à gauche à l'extrémité de la fourche à l'aide d'une clé Allen de 5 mm.

3

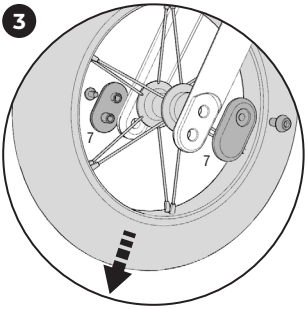

Vous pouvez maintenant démonter la roue avant et les FlipChips (7). Pour retirer la roue avant, écartez légèrement les extrémités de la fourche.

4

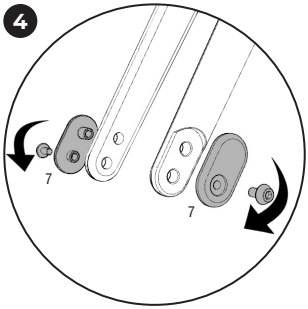

Tournez les FlipChips (7) de 180° et replacez-les sur la fourche. Pour la draisienne de 12", les ouvertures pour les vis de fixation doivent être orientées vers le haut. Pour la draisienne de 14", elles doivent être orientées vers le bas.

5

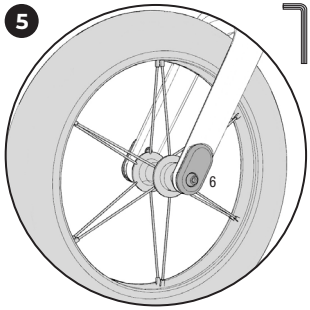

Montez la nouvelle roue avant et resserrez les deux vis de fixation (6) avec un couple de 7-8 Nm.

6

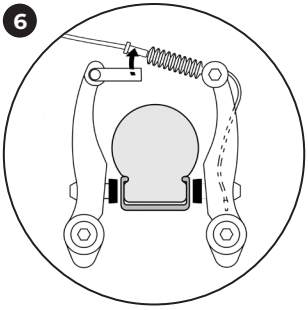

Pour le démontage de la roue arrière, commencez par retirer le câble de frein du frein sur jante de son support sur l'étrier de frein gauche

7

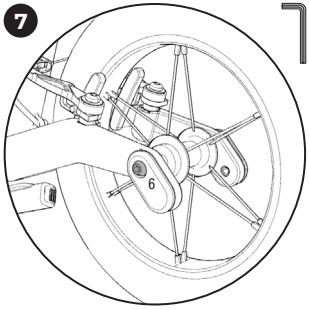

Desserrez les vis de fixation (6) pour le moyeu de la roue arrière à droite et à gauche à l'extrémité du cadre à l'aide d'une clé Allen de 5 mm.

8

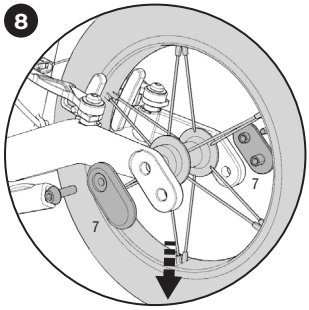

Vous pouvez maintenant démonter les FlipChips (7) et la roue arrière. Pour retirer la roue arrière, écartez légèrement les extrémités du cadre.

user manual_PUKY NEXT_V4.indd 31

20.12.2024 15:28:30

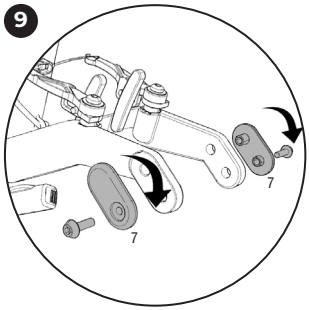

Tournez les FlipChips (7) de 180° et replacez-les sur les extrémités du cadre. Pour la draisienne de 12'', les ouvertures pour les vis de fixation doivent être orientées vers l'avant. Pour la draisienne de 14'', elles doivent être orientées vers l'arrière.

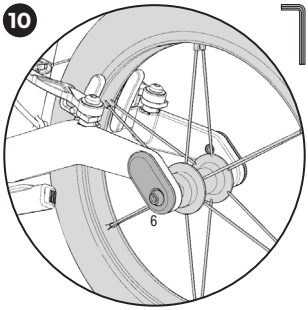

Montez la nouvelle roue arrière et resserrez les deux vis de fixation (6) avec un couple de 7-8 Nm.

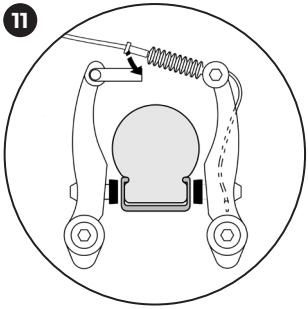

Replacez ensuite le câble de frein.

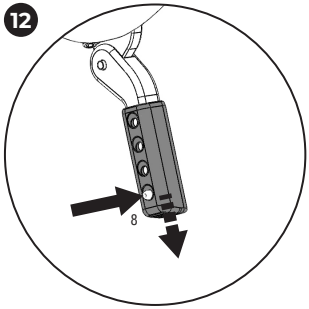

Pour assurer le bon fonctionnement de la béquille, sa longueur doit également être adaptée. Choisir le réglage le plus court pour les pneus de 12'' et le réglage le plus long pour les pneus de 14''. Pour modifier la longueur de la béquille, enfoncez totalement la goupille (8) à l'arrière de la béquille.

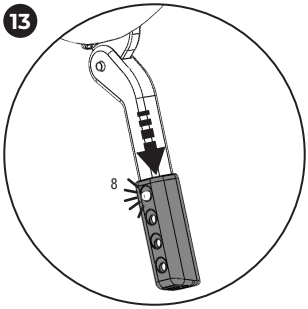

Lorsque la goupille est enfoncée, la longueur de la béquille peut être adaptée en tirant ou en poussant dessus. Tirez ou poussez jusqu'à ce que la goupille (8) s'encliquète dans la position souhaitée.

MONTAGE DU KIT FLIP-CHIP XL

Pour le montage, il vous faut les outils suivants:

1. 2x Clé Allen 5 mm

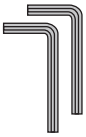

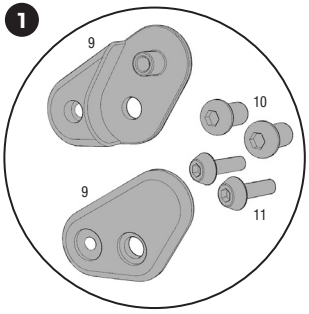

Le kit FlipChip XL sert à adapter la géométrie pour les grands enfants (pour des recommandations concernant le réglage voir p. 106). Il est composé de deux FlipChips XL (9), de deux boulons de fixation (10) et de deux vis de fixation (11) courtes supplémentaires.

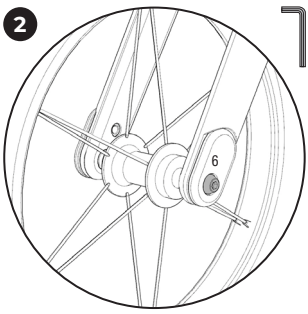

Pour démonter la roue avant, desserrez les deux vis de fixation (6) pour le moyeu de la roue avant à droite et à gauche à l'extrémité de la fourche à l'aide d'une clé Allen de 5 mm.

user manual_PUKY NEXT_V4.indd 32

20.12.2024 15:28:34

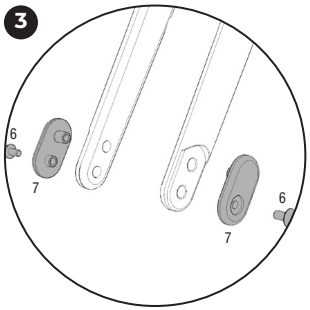

Démontez les FlipChips (7) normaux de la fourche. Les vis de fixation (6) seront réutilisées à l'étape 6.

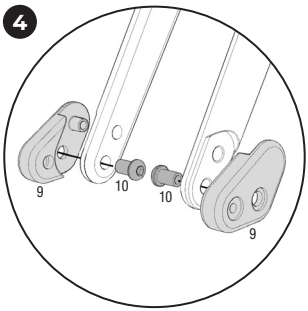

Pour monter les FlipChips XL (9), commencez par les placer à l'extrémité de la fourche. Passez ensuite les boulons de fixation (10) de l'intérieur à travers le trou inférieur de la fourche.

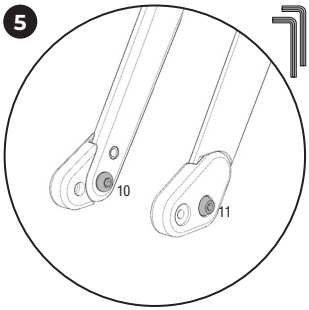

Bloquez le boulon (10) avec une clé Allen de 5 mm pendant que vous serrez la vis de fixation (11) courte de l'extérieur avec une deuxième clé Allen de 5 mm et un couple de 7-8 Nm. Procédez ainsi des deux côtés.

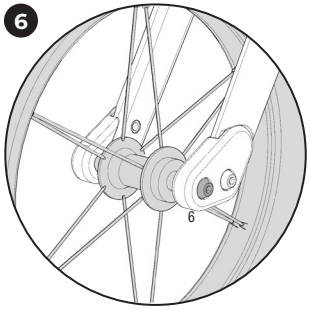

Après le montage des FlipChips XL, la roue avant de 14" doit être remontée avec les vis de fixation (6) et un couple de 7-8 Nm.

REGLAGE DU FREIN

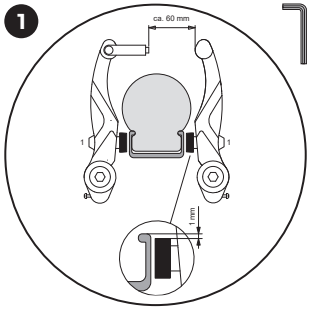

Contrôle du réglage et ajustage du frein (V-Brake). Uniquement pour le modèle LR XL. Assurez-vous que les deux garnitures de frein soient parallèles et soient correctement positionnées au niveau de la jante. Elles doivent se trouver à une distance de 1 mm en dessous du bord supérieur de la jante. Si le réglage n'est pas correct, desserrez l'écrou de fixation de la garniture de frein (1) et positionnez la garniture comme indiqué ci-dessus. Pour cela, tirez le levier de frein et resserrez l'écrou de fixation (5-8 Nm).

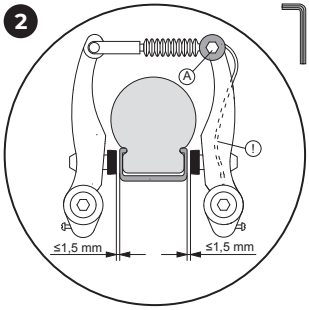

La tension du câble de frein est réglée au niveau de l'écrou d'ancrage (A) de manière à ce qu'il y ait un espace de 1,5 mm entre la garniture de frein et la jante.
Si un ajustement est nécessaire, l'extrémité de câble qui dépasse doit être refixée au frein.

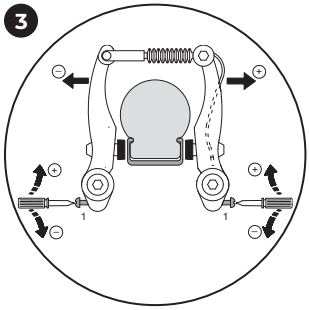

En tournant la vis de réglage, vous pouvez maintenant centrer les étriers de frein. Un tournevis cruciforme est nécessaire pour cela.
Il est important que les leviers de frein soient actionnés plusieurs fois de manière à ce que la tension des étriers de frein soit répartie de manière homogène des deux côtés et à ce que le réglage soit efficace. Le contact frein/jante doit être simultané des deux côtés.

user manual_PUKY NEXT_V4.indd 33 20.12.2024 15:28:38

Indledning

Hjertelig tillykke med købet af dette PUKY-køretøj. Hermed har du erhvervet et kvalitetsprodukt, som helt sikkert vil berede dig stor fornøjelse.

Denne vejledning indeholder informationer til en sikker brug og til pleje. Læs disse henvisninger grundigt inden brugen og opbevar dem godt. Hvis du ikke følger disse henvisninger, kan det påvirke dit barns sikkerhed. Ved spørgsmål eller problemer bedes du henvende dig til din cykelhandler eller benytte vores internet- kontakt: **www.puky.dk**.

Forældrenes ansvar

Hold øje med dit barn og gør det opmærksom på mulige farer. Vær forsigtig ved brug af løbecyklen. Det kræver en vis behændighed for at undgå styrt eller sammenstød, der kan føre til skader på cyklen, brugeren eller på andre personer. Tænk også på, at der på grund af børns og unges naturlige bevægelsestrang og temperament kan opstå uforudselige situationer og farer, som udelukker et ansvar fra producentens side. Derfor bør du forklare hvordan løbecyklen skal bruges, observere barnet og gøre det opmærksom på mulige farer.

Egnethed

Køretøjet må kun anvendes i egnede, sikrede legeområder og beskyttede områder. Køretøjet opfylder ikke færdselslovens krav og må ikke bruges i trafikken. **Den tilladte samlede belastning er max. 25 kg.**

Løbecyklen skal indstilles i henhold til barnet størrelse. Sadlen skal indstilles således, at barnet kan få fuld fodkontakt med jorden, også når knæet er let bøjet i kørende stilling. Styret skal ved indstillet sadel være let at nå for barnet.

Vær opmærksom på minimumsmarkeringen for isætningsdybden på sadel- og frempind.

Brugshenvisninger

Det er nødvendigt at bære lukkede sko. PUKY anbefaler at bruge en cykelhjelm (se PUKY-tilbehør). Det er nødvendigt at bære lukkede sko. Køretøjet må ikke bruges i nærheden af trapper, afgrunde, stejlt terræn, svømmebassiner og andre farvande. Trapper i omgivelserne skal sikres således, at børn under ingen omstændigheder kan køre op- eller ned af disse.

ADVARSEL. Må kun benyttes med sikkerhedsudstyr. Må ikke anvendes i oentligt trafik. Max. 25 kg.

Der gælder det lovpligtige ansvar for mangler. Skader, som opstår på grund af forkert brug, vold, utilstrækkelig vedligeholdelse eller normalt slid, er ikke omfattet af ansvaret for mangler.

CE-mærkning

Dette produkt opfylder kravene i det europæiske direktiv 2009/48/EF om sikkerhedskrav til legetøj og har derfor en CE-mærkning.

Typeskilt

Typeskiltet er anbragt på indersiden af bagerste ramme. Notér oplysningerne fra typeskiltet i cykelpasset bagerst i denne betjeningsvejledning, så du har dem ved hånden ved spørgsmål eller bestilling af reservedele.

Vedligeholdelse og pleje

Kontrollér regelmæssigt alle dele for eventuelt slid, samt forskruninger for korrekt fastgørelse.

Vær især opmærksom på, at styret sidder fast! Selvlåsende møtrikker går meget stramt og skal udskiftes efter en fuldstændig afskruning! Vær opmærksom på det rigtige dæktryk (det anbefalede dæktryk fremgår på dækkets side).

For at bibeholde det høje konstruktive sikkerhedsniveau, skal slidte eller defekte dele straks udskiftes med originale PUKY-reservedele. Køretøjet må af sikkerhedsmæssige grunde ikke benyttes før det er repareret. Bøjede dele må ikke rettes op, men skal udskiftes.

Sliddele: dæk (inkl. slanger), belægning på styr, bremse.

Køretøjet må ikke rengøres med en højtryksrenser. Rengør køretøjet med en mild sæbeopløsning og aftør herefter grundigt med en tør klud. Hold køretøjet væk fra korrosionsfremmende materialer (salt, havvand, gødning). Køretøjet må ikke opbevares i fugtigt rum.

Tilsvarende til bildæk er der ved vulkaniseret naturgummi fare for, at der dannes pletter på dækkenes berøringsflader der hvor de rører gulvet. Berøringsfladerne mellem dæk og gulv skal beskyttes.

Udpakning og leveringsomfang

Brug ingen skarpe genstande til åbning af emballagen og til fjernelse af beskyttelsesmaterialet. Du kan ved en fejltagelse komme til at beskadige lakeringen eller dele af køretøjet.

- Tag alle delene ud af emballagen.
- Fjern beskyttelsesmaterialet. Hold enhver art emballagemateriale væk fra børn, da der er fare for kvælning.
- Kontrollér om leveringen er fuldstændig og ubeskadiget. Skulle der mangle noget, bedes du henvende dig til din forhandler inden du begynder.

Montering

Små dele, der kræves for montering (for eksempel skruer og skiver), må ikke komme i hænderne på små børn. Der er kvælningsfare ved slugning. Hold også emballagen væk fra børn. Monteringen skal udføres meget omhyggeligt af en voksen person, så der ikke senere opstår ulykker eller skader.

Tag dig tilstrækkelig tid til dette. Visse montagearbejder kræver håndværksmæssigt kundskab og erfaring med håndværktøj (f.eks. skruenøgle). Hvis du ikke er sikker, bedes du henvende dig til din forhandler eller et værksted.

Nogle steder er det nødvendigt, at skruer spændes med et bestemt spændemoment. Dette spændemoment er anført i newtonmeter (f.eks. 2 Nm). Hvis en skrue bliver spændt med et for lille spændemoment, er forbindelsen muligvis for løs og ikke sikker. Hvis en skrue bliver spændt med et for stort spændemoment, kan skruer og andre dele tage skade eller ødelægges.

Henvisninger vedrørende bortskaffelse

Bortskaf produkt og emballagematerialer tilsvarende de aktuelle lokale bestemmelser. Opbevar emballagematerialer (som f.eks. plastpose) utilgængeligt for børn. Yderligere informationer vedrørende bortskaffelse af det udtjente produkt får du hos din kommune- og byadministration. Bortskaf produkt og emballage miljøvenligt.

Garantibetingelser

På alle PUKY stel, styr og gafler yder vi (PUKY GmbH & Co. KG, Fortunastraße 11, 42489 Wülfrath, Tyskland) private slutforbrugere en 5 års producentgaranti fra købsdato på brud- og deformationsskader på grund af forarbejdnings- eller materialefejl. Udelukket fra garantien er således slutforbrugere, der bruger produkterne i forbindelse deres arbejde, som f.eks. børnehaver.

Disse garantier gælder over hele verden og for alle PUKY-køretøjer. Denne garanti er udelukkende begrænset til en gratis reparation eller levering af et ligeværdigt stel, gaffel eller styr. Montering- og afmontering af de ovennævnte dele er ikke omfattet af garantiydelsen. Om der foretages en reparation eller en ligeværdig ombytning, påhviler PUKYs frie skøn. PUKY forbeholder sig evt. at ombytte afvigende fra den oprindelige komponents farvedesign. Garantiperioden bliver hverken forlænget eller fornyet pga. førnævnte ydelse PUKY erhverver ejerskabet af de eventuelt udskiftede eller ombyttede dele.

Garantierne kan overdrages og er produkt, ikke personrelateret. For at aktivere garantien første gang, kræves der en registrering af den private slutforbruger på PUKYs hjemmeside (www.puky.de) inden for 4 uger efter køb af PUKY-køretøjet. Efter registreringen modtager den private slutforbruger et garantinummer pr. e-mail. I tilfælde af et videresalg af PUKY-køretøjet skal den nye private slutforbruger registrere sig igen med ovennævnte garantinummer eller det oprindelige købsbilag på PUKYs hjemmeside (www.puky.de) for at aktivere garantien for den resterende garantiperiode.

Inden for garantiperiode skal den private slutforbruger principielt anmelde sine garantikrav ved fremlæggelse af en kopi af købsbilaget eller det fra PUKY fremsendte garantinummer hos PUKY-forhandleren (se købsbilag). I tilfælde af, at dette ikke er muligt for den private slutforbruger (f.eks. på grund af flytning, firmanedlæggelse etc.), kan dette også foregå direkte hos PUKY (PUKY GmbH & Co.KG, Fortunastraße 11, 42489 Wülfrath, Tyskland). Forsendelsesomkostninger, der opstår i forbindelse med garantikrav ved indsendelse af produkterne til PUKY, påhviler den private slutforbruger. Dette gælder ikke, såfremt der også tilkommer den private slutforbruger lovbestemte garantikrav, hvor der indsendes produkter til PUKY.

Udelukket fra garantien er skader fra normal slitage. Ligeledes omfatter denne garanti ikke skader, der stammer fra forkert hhv. ikke-formålsbestemt anvendelse, f.eks. forsømmelse (manglende pleje og vedligeholdelse), styrt, overbelastning samt fra ændringer af stellet, gaffen eller fra til- og ombygning af yderligere komponenter. Garantien omfatter ikke erstatning af indirekte direkte eller følgeskader.

Kundens lovbestemte rettigheder forbliver uberørt af denne garanti. Garantien består foruden de lovbestemte krav af levering af en fejlfri vare over for sælgeren og begrænser ikke de juridiske garantikrav. Påstanden af disse lovbestemte rettigheder er gratis for kunden.

5 Jahre years
GARANTIE* WARRANTY*

Jetzt registrieren!
Garantieregistrierung / warranty registration:
garantie.puky.de

Keine Beschränkung auf Erstkäufer / not limited to first-time buyers

*auf Rahmen, Lenker und Gabel/on frames, handlebars and forks

user manual_PUKY NEXT_V4.indd 34 20.12.2024 15:28:39

LEVERINGSOMFANG PUKY NEXT 12"

1. Løbecykel med 12" hjul
2. Unbrakonøgle 1x 4 mm, 1x 5 mm
3. 3x spacer 15mm, 1x spacer 7,5 mm

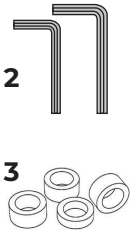

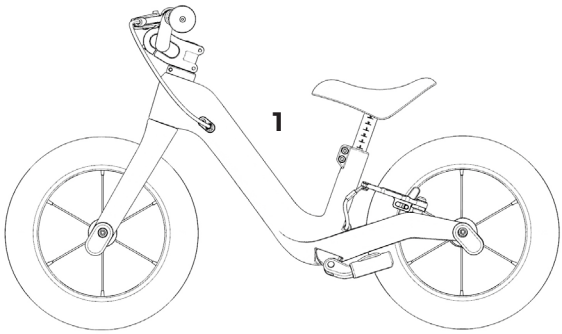

LEVERINGSOMFANG PUKY NEXT 14"

1. Løbecykel med 14" hjul
2. Unbrakonøgle 1x 4 mm, 2x 5 mm
3. 3x spacer 15mm, 1x spacer 7,5 mm
4. FlipChip XL sæt

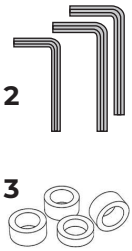

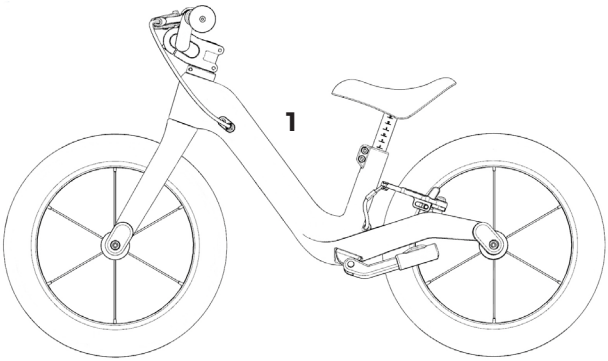

LEVERINGSOMFANG PUKY NEXT BUNDLE

1. Løbecykel med 12" hjul
2. Unbrakonøgle 1x 4 mm, 2x 5 mm
3. 3x spacer 15mm, 1x spacer 7,5 mm
4. FlipChip XL sæt
5. 14" løbecykelsæt

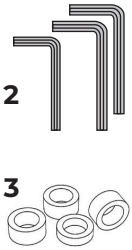

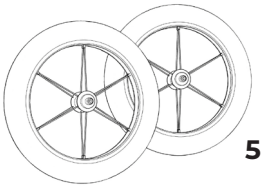

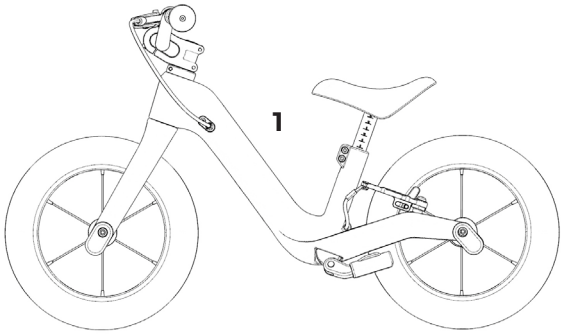

user manual_PUKY NEXT_V4.indd 35

20.12.2024 15:28:42

MONTERINGSVEJLEDNING

Til monteringen skal du bruge følgende værktøj:

1. Unbrakonøgle 4mm
2. Unbrakonøgle 5 mm

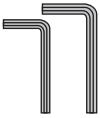

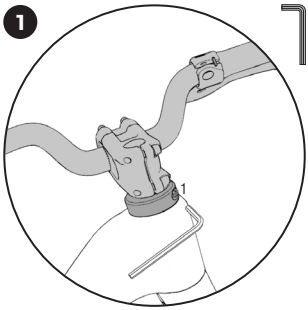

Indstilling af styr: Til indstilling af styret, løser du først skaftklemmen (1) under frempinden med en 5 mm unbrakonøgle.

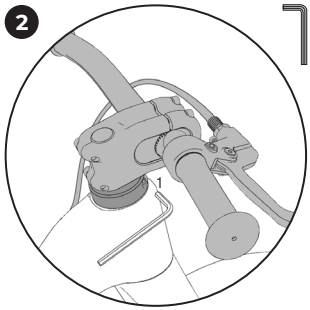

Stil frempind og styr lige (frempind parallel til forhjul) og spænd derefter skruen på skaftklemmen fast (1) igen med 13 Nm. Skruen er smurt.

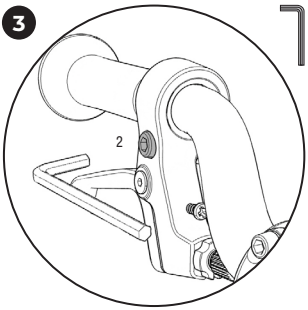

Indstilling af bremsehåndtag: Til indstilling af bremsehåndtaget løser du fastgørelsesskruen (2) med en 5 mm unbrakonøgle.

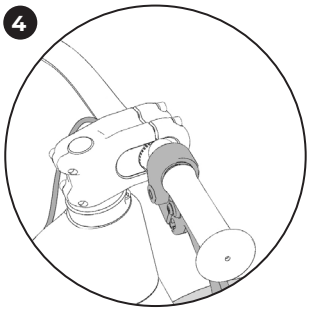

I transporttilstand vender bremsehåndtaget nedad.

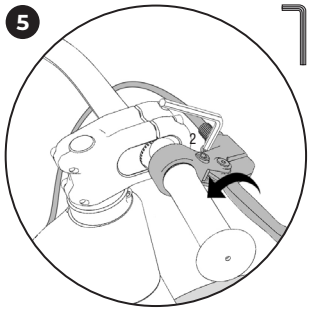

Indstil bremsehåndtaget således (ca. 45°), at det er let tilgængeligt for barnet og spænd fastgørelsesskruen (2) igen med 3 Nm.

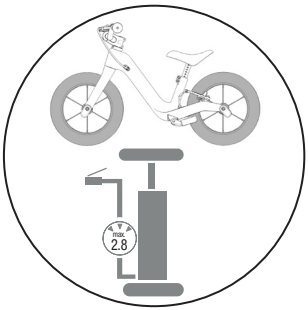

Dækkene er ikke pumpet helt op under transport. Det er nødvendigt at pumpe dækkene op til maks. 2,8 bar før første brug.

ERGONOMISKE INDSTILLINGER

Til monteringen skal du bruge følgende værktøj:

1. Unbrakonøgle 4 mm
2. Unbrakonøgle 5 mm
3. Stjerneskruetrækker (ikke inkluderet i leveringsomfanget)

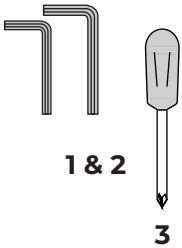

user manual_PUKY NEXT_V4.indd 36 20.12.2024 15:28:46

1

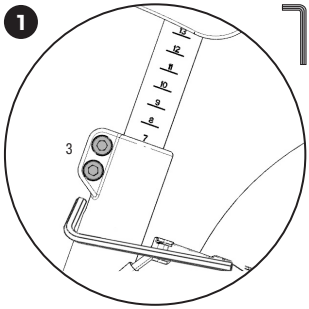

Indstilling af sadelhøjde: Sadelhøjden bør indstilles således, at barnet kan stå fladt med begge fødder på jorden. Til ændring af sadelhøjden løsner du begge sadelklemmens (3) skruer med en 5 mm unbrakonøgle.

2

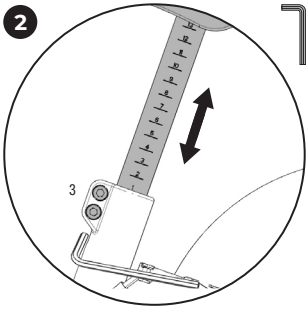

Indstil nu den korrekte sadelhøjde. Sadelpinden har markeringer, som gør det lettere at finde den korrekte højde. Spænd derefter sadelklemmens to skruer (3) fast igen med 5 Nm.

3

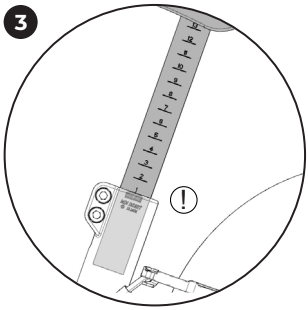

Bemærk markeringen for min. indstiksdybde på sadelpinden. Sadelpinden må ikke trækkes længere ud end denne markering.

4

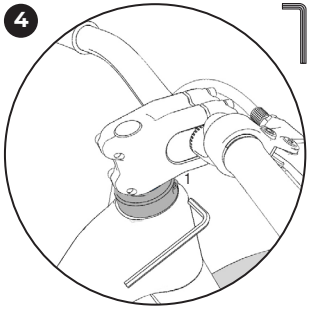

Indstilling af styret: Styrhøjden kan indstilles i større omfang, således at løbecyklen vokser længe med (anbefalinger til setup, se S. 106). Til indstilling af styrhøjden, løser du først skaftklemmen (1) under frempinden med en 5 mm unbrakonøgle.

5

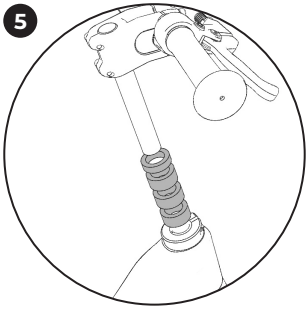

Højden kan enten indstilles trinløst eller du trækker frempind og skaft helt ud og benytter de medfølgende spacer. Denne har en ren æstetisk funktion. Vær ved udtrækning af skaftet opmærksom på, at den tynde plastklemmemuffe forbliver i styrerøret.

6

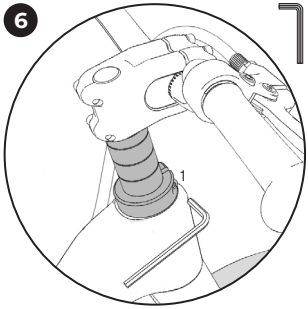

Stik skaftet til anslag i styrerøret, når du har valgt den ønskede spacer-konfiguration, eller vælg trinløst den ønskede styrhøjde. Skru derefter skaftklemmen (1) fast igen med 13 Nm. Skruen er smurt. Skruen skal smøres regelmæssigt.

7

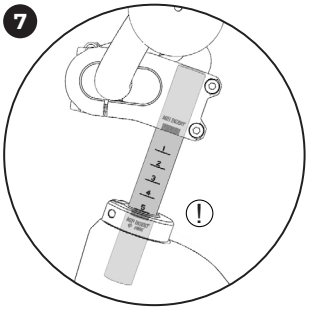

Bemærk minimumsindstiksdybden ved udtrækning af styret. Skaftet må ikke trækkes ud over markeringen.

8

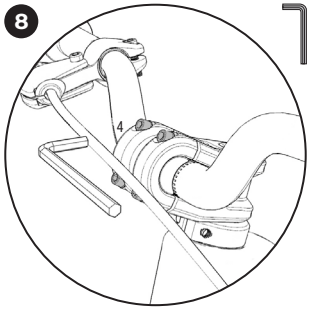

Til indstilling af styret løser du først de fire styrklemmeskruer (4) forrest på frempinden med en 4 mm unbrakonøgle.

9

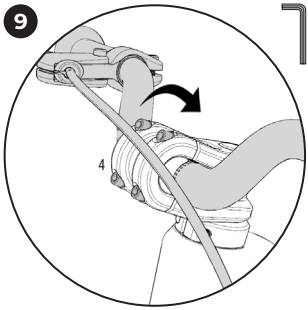

Ved løsnede skruer kan styrets vinkelstilling indstilles vilkårligt. Spænd når du har fundet den passende indstilling de fire klemmeskruer (4) igen med 5-6 Nm. Om nødvendigt skal bremsehåndtagets position tilpasses.

user manual_PUKY NEXT_V4.indd 37

20.12.2024 15:28:49

10

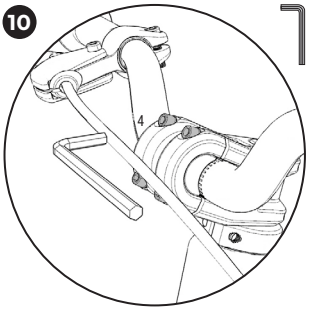

Indstilling af frempindlængde: Frempindlængden kan ved dette køretøj indstilles ved tilpasning af styrpositionen i frempinden (anbefalinger til setup, se S. 106). Dertil løser du først de fire styrklemmeskruer (4) forrest på frempinden med en 4 mm unbrakonøgle.

11

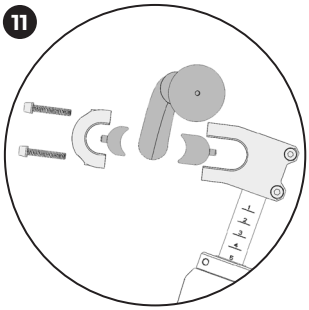

Frempinden har to forskelligt store spacere, som kan anbringes vilkårligt foran eller bagved styret. Spacerne kan også placeres bagved hinanden, således at styret kan indstilles i fire forskellige positioner (se S. 106).

12

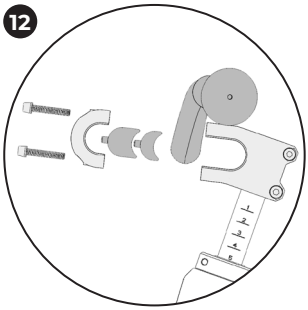

Vælg din foretrukne styrposition. Sørg for altid at bruge begge spacere!

13

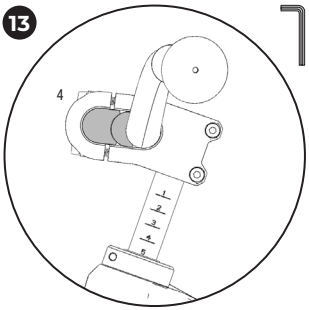

Når du har fundet den foretrukne styrposition, samler du konfigurationen og skruer derefter de fire styrklemmeskruer (4) forrest på frempinden fast igen med 5-6 Nm.

14

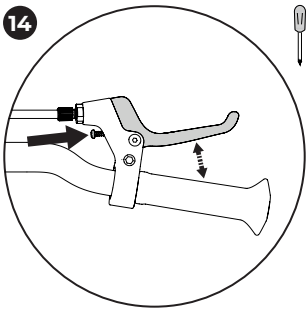

Grebsbredden (afstanden mellem bremsegreb og styr) kan justeres individuelt ved hjælp af en stjerneskrue på bremsegrebet. Vær opmærksom på, at bremsevirkningen skal starte, før bremsegrebet rører styret!

user manual_PUKY NEXT_V4.indd 38 20.12.2024 15:28:51

SKIFT AF LØBECY-KELSTØRRELSE

Til monteringen skal du bruge følgende værktøj:

1. Unbrakonøgle 5 mm

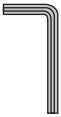

1

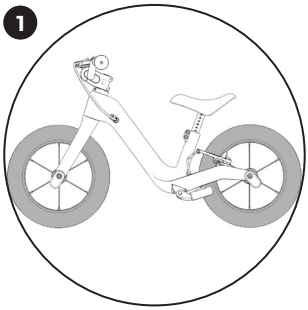

For en maksimal brugstid kan PUKY NEXT både køres med 12" og med 14" hjul (anbefalinger til setup, se S. 106). En blanding af løbecykelstørrelser er ikke påtænkt. Hvis du har erhvervet en PUKY NEXT Bundle, er alt nødvendigt til ombygningen inkluderet i leveringsomfanget. Hvis du har en PUKY NEXT 12, behøver du en Extension Pack 14" til ombygningen. Hvis du har en PUKY NEXT 14, behøves der en Extension Pack 12" til ombygningen.

2

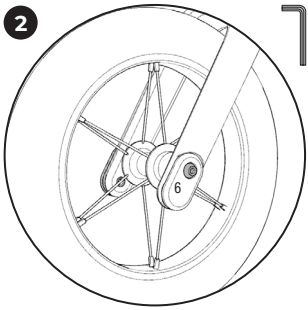

For at skifte forhjulet, løsner du de to fastgørelsesskruer (6) til forhjulsnavet til højre og venstre på gaffelenden med en 5 mm unbrakonøgle.

3

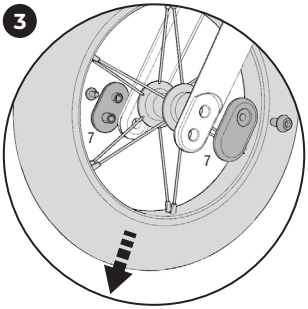

Nu kan du afmontere forhjul og FlipChips (7). Træk til udtagning af forhjulet gaffelenderne lidt fra hinanden.

4

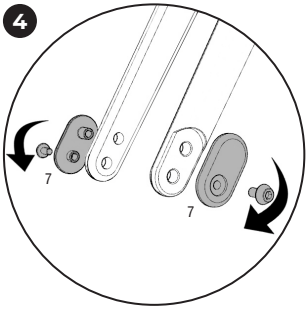

Drej FlipChips (7) 180° og positioner dem igen på gaflen. Til 12" løbecykler skal åbningerne til fastgørelsesskruerne vende opad, til 14" løbecyklen nedad.

5

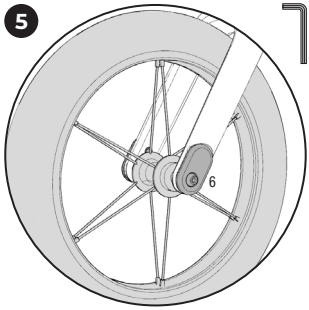

Monter det nye forhjul og spænd de to fastgørelsesskruer (6) fast igen med 7-8 Nm.

6

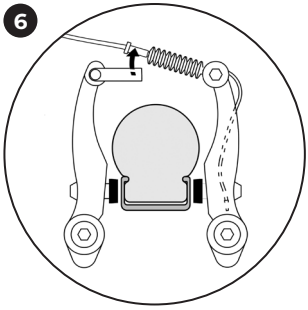

Til afmontering af baghjulet tager du først fælgbremsens bremsekabel ud af holderen på den venstre bremsearm.

7

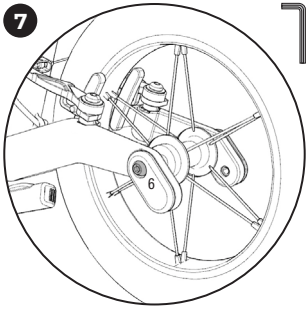

Løsn fastgørelsesskruerne (6) til det bagerste nav til højre og venstre på rammeenden med en 5 mm unbrakonøgle.

8

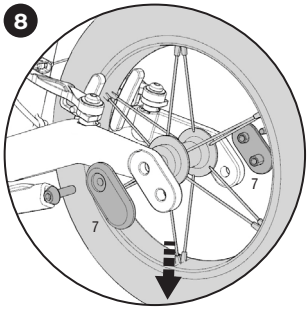

Nu kan du afmontere FlipChips (7) og baghjul. Træk til udtagning af baghjulet rammeenderne lidt fra hinanden.

user manual_PUKY NEXT_V4.indd 39

20.12.2024 15:28:55

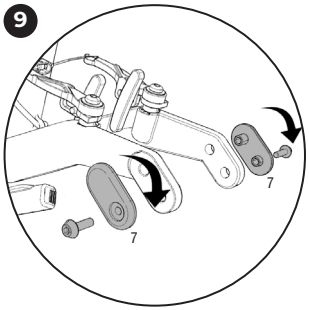

Drej FlipChips (7) 180° og positioner dem igen på rammeenderne. Til 12" løbecyklen skal åbningerne til fastgørelsesskruerne vende fremad, til 14" løbecyklen bagud.

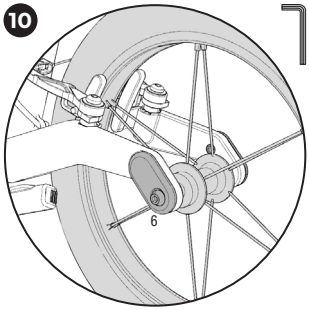

Monter det nye baghjul og spænd de to fastgørelsesskruer (6) fast igen med 7-8 Nm.

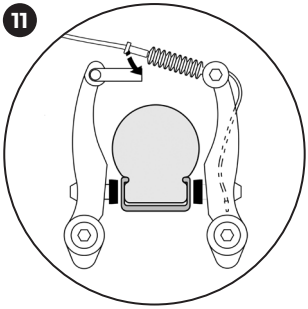

Monter derefter bremsekablet igen.

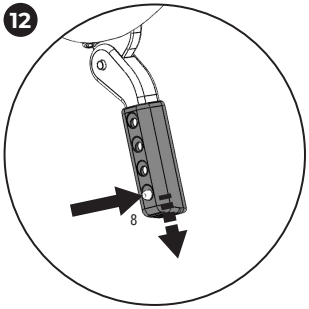

For at sikre støttebenets korrekte funktion, skal dettes længde tilpasses. Til 12" dæk bør der vælges den korteste, og til 14" den længste indstilling. Til indstilling af standerlængden trykker du stiften (8) på bagsiden af standeren helt ind.

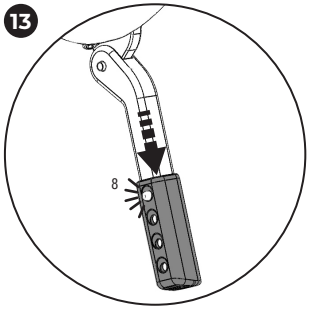

Ved trykket stift kan standeren indstilles i længden ved træk hhv. tryk. Træk hhv. tryk indtil stiften (8) klikker fast i den tilsvarende position.

FLIPCHIP XL SÆT MONTERING

Til monteringen skal du bruge følgende værktøj:

1. 2x unbrakonøgle 5 mm

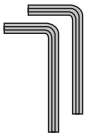

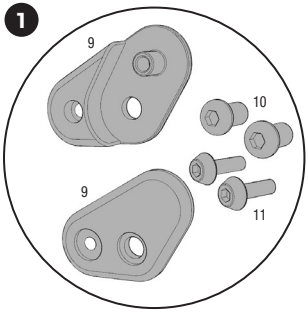

FlipChip XL sættet tjener til geometritilpasning til større børn (anbefalinger til setup, se S. 106). Det består af to FlipChips XL (9), to fastgørelsesbolte (10) og to yderligere, kortere fastgørelsesskruer (11).

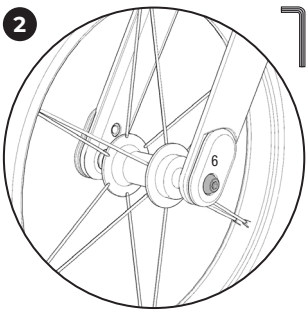

Til afmontering af forhjulet, løsner du de to fastgørelsesskruer (6) til forhjulsnavet til højre og venstre på gaffelenden med en 5 mm unbrakonøgle.

user manual_PUKY NEXT_V4.indd 40 20.12.2024 15:28:59

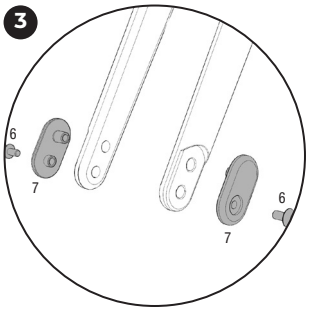

Afmonter de regulære FlipChips (7) fra gaflen. Fastgørelsesskruer (6) behøves igen senere i skridt 6.

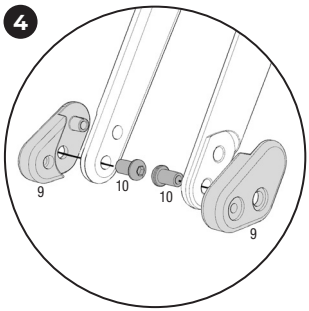

For at montere FlipChips XL (9), positionerer du først disse i gaffelenden. Stik derefter fastgørelsesboltene (10) indefra gennem gaflens underste hul.

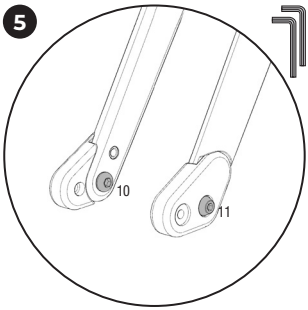

Hold kontra på boltene (10) med en 5 mm unbrakonøgle, mens den korte fastgørelsesskrue (11) spændes udefra med den anden 5 mm unbrakonøgle med 7-8 Nm. Gør sådan på begge sider.

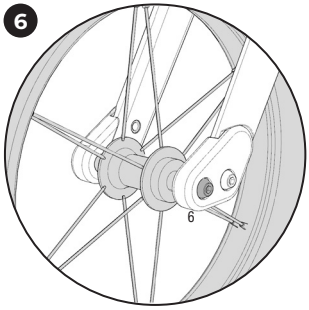

Après le montage des FlipChips XL, la roue avant de 14" doit être remontée avec les vis de fixation (6) et un couple de 7-8 Nm.

INDSTILLING AF BREMSEN

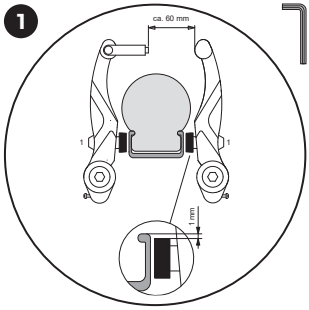

Indstillingskontrol og finjustering af bremsen (V-brake). Kun til model LR XL. Kontrollér, at begge bremsebelægninger er parallelle og positioneret korrekt på fælgen. Det vil sige, de skal sidde ca. 1 mm under fælgens overkant. Hvis indstillingen ikke er korrekt, løsner du bremsebelægningens møtrik (1) og justerer den som beskrevet ovenfor. Træk bremsehåndtaget og spænd møtrikken igen (5-8 Nm).

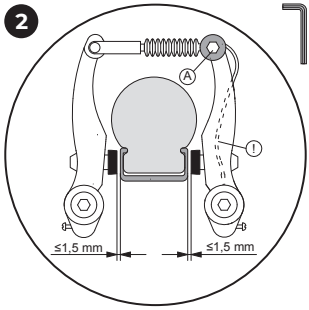

Bremsekablet er indstillet således på ankermøtrikken (A), at bremsebelægningerne sidder ca. 1,5 mm fra fælgen. **Hvis der kræves en justering, skal den udragende trådende spændes fast på bremsen igen efter justeringen.**

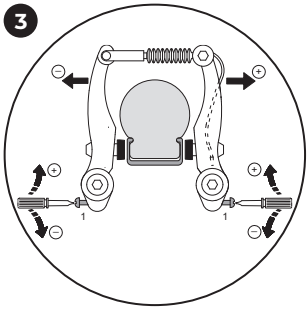

Nu centrerer du bremsearmene ved at dreje på indstillingsskruen. Dertil skal du bruge en stjerneskruetrækker.
I den forbindelse er det vigtigt at trække bremsehåndtaget flere gange, så bremsearmenes spænding fordeler sig ens på begge sider og så indstillingen virker. Bremsen skal virke ens på begge sider.

user manual_PUKY NEXT_V4.indd 41 20.12.2024 15:29:03

Introduzione

Auguri per l'acquisto di questo veicolo PUKY. Avete acquistato un prodotto di qualità che sicuramente vi porterà tanta gioia.

Queste istruzioni per l'uso contengono delle informazioni necessarie per l'utilizzo sicuro e la manutenzione di questo veicolo. Leggete attentamente queste istruzioni prima di utilizzare il prodotto e conservatele. Il mancato rispetto delle indicazioni riportate può mettere a rischio la sicurezza di vostro figlio. In caso di domande o problemi rivolgetevi al vostro rivenditore oppure utilizzate il nostro contatto internet: **www.puky.net.**

Responsabilità dei genitori

Supervisionate il vostro bambino durante l'utilizzo e rendetelo consapevole di possibili pericoli. Si prega di utilizzare la bicicletta senza pedali con cautela. È necessario prestare attenzione al fine di evitare cadute o collisioni che potrebbero portare a danneggiamenti del veicolo, lesioni all'utente o ad altre persone. Si prega di considerare anche che, attraverso la naturale necessità di movimento e il temperamento del bambino o del ragazzo, possono determinarsi situazioni e pericoli che escludono una responsabilità del produttore. È quindi necessario spiegare ai bambini come utilizzare la bicicletta, supervisionarli e avvisarli dei possibili pericoli.

Idoneità

Il veicolo va utilizzato esclusivamente in ambienti idonei e protetti. Questo veicolo non corrisponde alle norme di ammissione alla circolazione stradale e pertanto non può essere utilizzato su strada. **Il carico totale ammissibile è di massimo 25 kg.**

La bicicletta va regolata secondo l'altezza corporea. La sella va regolata in maniera tale che le piante dei piedi del bimbo toccano la terra anche quando durante la marcia le gambe sono leggermente piegate. Una volta posizionata la sella, il manubrio va montanto in modo che il bambino possa facilmente impugnarlo.

Tenete conto dei segnali dell'inserimento minimo della sella e del manubrio.

Avvertimenti per l'utilizzo

È necessario indossare scarpe chiuse. PUKY consiglia di indossare un elmetto da bicicletta (vedi accessori PUKY). Il veicolo non deve essere utilizzato vicino a scale, scarpate, piscine o comunque vicino all'acqua. Le scale nelle vicinanze devono essere messe in sicurezza in maniera tale da evitare assolutamente che i bambini possano percorrerle con il veicolo.

ATTENZIONE. Equipaggiamento protettivo richiesto. Non adatto all'uso stradale. Massimo 25 kg.

Vale la garanzia prevista dalla legge. I danni causati da uso improprio, violenza, mancata manutenzione o per normale usura sono esclusi da tale garanzia.

Marchio CE

Il veicolo corrisponde alle direttive europee 2009/48/EG in materia di sicurezza dei giocattoli e per questo motivo è contrassegnato con il simbolo CE.

Targhetta

La targhetta è applicata sul lato interno del telaio posteriore. Annotate le indicazioni della targhetta nel libretto del veicolo alla fine delle presenti istruzioni per l'uso. Vi saranno utili in caso di domande o per ordinare dei pezzi di ricambio.

Manutenzione e cura

Prima di utilizzare il veicolo, controllate che i pezzi non presentino usure e che le viti siano salde.

Prestare particolare attenzione alla resistenza alla torsione del manubrio! I dadi che si avvitano da soli in caso di smontaggio completo vanno sostituiti! Controllate regolarmente la pressione delle ruote (la pressione adatta è indicata ai lati degli pneumatici). Non riparate eventuali pezzi danneggiati o deformati, ma sostituiteli in ogni caso.

Al fine di garantire l'alto livello di sicurezza, i pezzi usurati o difettosi vanno sostituiti immediatamente con pezzi di ricambio PUKY originali. Per motivi di sicurezza il veicolo non va utilizzato fino a quando non sarà riparato. I pezzi deformati non vanno sistemati, ma sostituiti.

Pezzi di usura: pneumatici (incluso camera d'aria), impugnature, freni.

Il veicolo non va lavato con pulitori ad alta pressione. Pulite il veicolo con acqua e sapone e asciugatelo con un panno morbido. Tenete il veicolo lontano da materiali corrosivi (sale utilizzato su strada, sale marino, concime). Non deponete il veicolo in ambienti umidi.

Come nel caso degli pneumatici delle autovetture, la gomma naturale vulcanizzata comporta il rischio di formazione di macchie nell'area dove poggiano le ruote. Per favore, proteggete l'area di contatto tra pavimento e pneumatici.

Eliminazione dell'imballaggio e contenuto

Non utilizzate oggetti contundenti per aprire l'imballaggio ed eliminare il materiale di protezione. Potreste inavvertitamente danneggiare la vernice o dei pezzi del veicolo.

- Estraete tutti i pezzi dall'imballaggio.
- Eliminate il materiale di protezione. Tenete ogni tipo di imballaggio lontano dai bambini, potrebbe causare il soffocamento.
- Verificate che siano presenti tutti i pezzi e che non vi siano dei difetti. Se dovesse mancare un pezzo, prima di iniziare il lavoro rivolgetevi al vostro rivenditore.

Montaggio

I pezzi piccoli necessari per il montaggio vanno tenuti fuori dalla portata di bambini piccoli (per esempio viti o rondelle). Potrebbero ingoiarli e soffocare. Tenete lontano dai bambini anche tutti i materiali d'imballaggio.

Il montaggio va eseguito attentamente da un adulto in maniera tale da evitare futuri incidenti e lesioni. Prendetevi sufficientemente tempo. Per alcuni lavori di montaggio è necessario avere delle conoscenze tecniche e prassi nell'utilizzo di attrezzi (p.e. chiavi inglesi). Se non vi sentite sicuri, per favore rivolgetevi al vostro rivenditore o a un'officina.

In alcuni punti le viti vanno avvitate con una forza precisa. Questa forza è indicata in metri Newton (p.e. 2 Nm). Se una vite viene avvitata con troppo poca forza, la connessione potrebbe risultare poco forte e insicura. Se la forza è troppo grande, le viti e altri pezzi potrebbero danneggiarsi e riportare danni irrevocabili.

Avvertenze sullo smaltimento

Smaltire il prodotto e i materiali di imballaggio in conformità alle disposizioni locali vigenti. Conservare i materiali di imballaggio (ad es. sacchetti di plastica) lontani dalla portata dei bambini. Ulteriori informazioni sullo smaltimento del prodotto al termine della sua vita utile possono essere ottenute presso l'amministrazione locale e comunale. Smaltire l'articolo e l'imballaggio nel rispetto dell'ambiente.

Condizioni di garanzia

Su tutti i telai, sterzi e forcelle PUKY noi (PUKY GmbH & Co. KG, Fortunastraße 11, 42489 Wülfrath) concediamo agli utenti finali privati una garanzia del produttore di 5 anni dalla data di acquisto per i danni da rottura e deformazione causati da difetti di lavorazione o di materiale. Sono quindi esclusi dalla garanzia i consumatori finali che utilizzano o applicano i prodotti nello svolgimento della loro attività professionale, ad esempio gli asili infantili.

La presente garanzia è valida su scala mondiale e per tutti i veicoli PUKY. La garanzia è espressamente limitata alla riparazione gratuita o alla consegna gratuita di un telaio, una forcella o uno sterzo equivalente. L'installazione e la rimozione dei suddetti componenti non sono coperte dalla garanzia. La scelta se effettuare una riparazione o una sostituzione equivalente è a libera discrezione di PUKY. PUKY si riserva il diritto di scambiare o sostituire i componenti non conformi al disegno cromatico originale dei componenti. La suddetta prestazione non estende né rinnova la garanzia. PUKY acquisisce la proprietà dei componenti eventualmente sostituiti o scambiati.

La garanzia è trasferibile ed è legata al prodotto, non alla persona. Per attivare la garanzia per la prima volta, è richiesta la registrazione da parte dell'utente finale privato sul sito web PUKY (www.puky.de) entro 4 settimane dall'acquisto del veicolo PUKY. Dopo la registrazione, l'utente finale privato riceverà un numero di garanzia via e-mail. In caso di rivendita del veicolo PUKY, il successivo utente finale privato deve registrarsi nuovamente sul sito web di PUKY (www.puky.de) con il numero di garanzia di cui sopra o con la prova di acquisto originale per far attivare la garanzia per il periodo rimanente.

Durante il periodo di garanzia, l'utente finale privato deve sempre comunicare i suoi diritti di garanzia al rivenditore PUKY (vedi ricevuta d'acquisto) presentando una copia della ricevuta d'acquisto o il numero di garanzia inviato da PUKY al rivenditore PUKY. Nel caso in cui ciò non sia possibile per l'utente finale privato (ad es. per un trasloco o per la chiusura dell'attività, ecc.), lo si può fare anche direttamente presso PUKY (PUKY GmbH & Co.KG, Fortunastraße 11, 42489 Wülfrath). Le spese di spedizione da pagare in occasione delle richieste di garanzia con l'invio dei prodotti a PUKY sono a carico dell'utente finale privato. Questo non si applica qualora l'utente finale privato abbia anche diritto alla garanzia legale in base alla quale i prodotti vengono inviati a PUKY.

Sono esclusi dalla garanzia i danni dovuti a normale usura. Inoltre la garanzia non copre i danni causati dall'uso improprio o non conforme alla destinazione d'uso, ad es. negligenza (mancanza di cura e manutenzione), caduta, sovraccarico, o da modifiche al telaio o alla forcella o dall'aggiunta o modifica di componenti aggiuntivi. La garanzia non copre il risarcimento di danni consequenziali diretti o indiretti.

I diritti legali del cliente rimangono inalterati dalla presente garanzia. La garanzia è valida in aggiunta ai diritti legali sulla consegna di merci senza difetti nei confronti del venditore e non limita tali diritti legali per difetti. La rivendicazione di tali diritti legali è gratuita per il cliente.

5 Jahre years
GARANTIE* WARRANTY*
Jetzt registrieren!
Garantieregistrierung / warranty registration:
garantie.puky.de
Keine Beschränkung auf Erstkäufer / not limited to first-time buyers
*auf Rahmen, Lenker und Gabel/on frames, handlebars and forks

user manual_PUKY NEXT_V4.indd 42 20.12.2024 15:29:04

VOLUME DI CONSEGNA PUKY NEXT 12"

1. bicicletta senza pedali con ruote da 12"
2. chiave a brugola da 1x 4 mm, 1x 5 mm
3. 3x distanziatori da15mm, 1x distanziatori da 7,5 mm

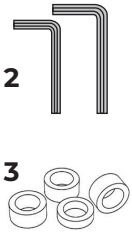

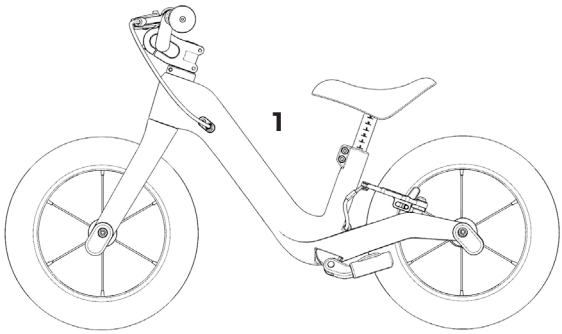

VOLUME DI CONSEGNA PUKY NEXT 14"

1. bicicletta senza pedali con ruote da 14"
2. chiave a brugola da 1x 4 mm, 2x 5 mm
3. 3x distanziatori da 15mm, 1x distanziatori da 7,5 mm
4. set FlipChip XL

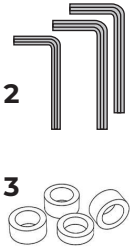

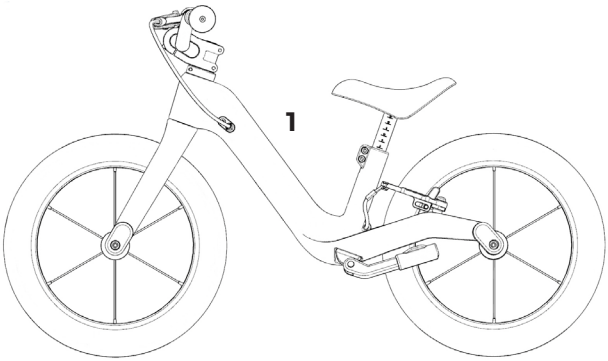

VOLUME DI CONSEGNA PUKY NEXT BUNDLE

1. bicicletta senza pedali con ruote da 12"
2. chiave a brugola da 1x 4 mm, 2x 5 mm
3. 3x distanziatori da15mm, 1x distanziatori da 7,5 mm
4. set FlipChip XL
5. set per bicicletta senza pedali da 14''

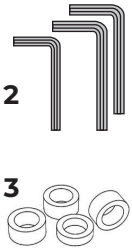

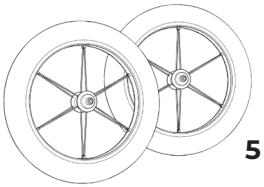

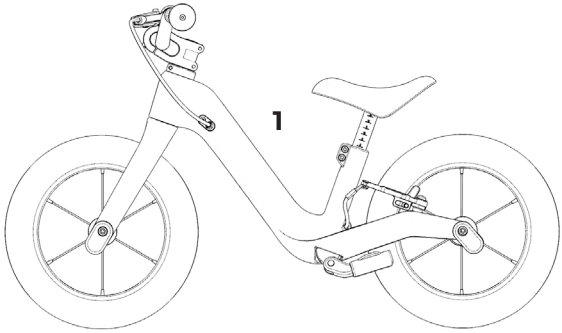

user manual_PUKY NEXT_V4.indd 43

20.12.2024 15:29:06

ISTRUZIONI DI MONTAGGIO

Per il montaggio avete bisogno dei seguenti attrezzi:

1. chiave a brugola da 4 mm
2. chiave a brugola da 5 mm

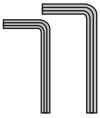

1

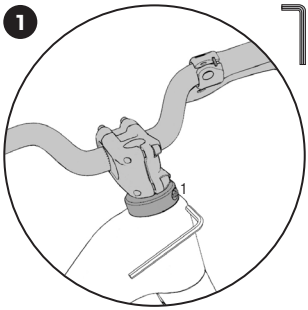

Allineare il manubrio: per allineare il manubrio, allentare prima il bloccaggio dell'albero (1) sotto l'avancorpo, servendosi di una chiave a brugola da 5 mm.

2

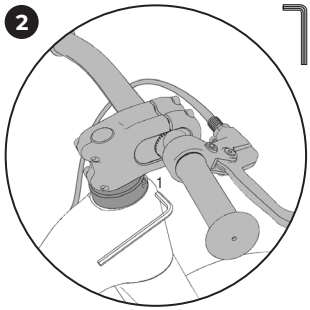

Raddrizzare l'avancorpo e il manubrio (l'avancorpo in parallelo alla ruota anteriore) e riserrare poi la vite al bloccaggio dell'albero (1) con 13 Nm. La vite è ingrassata.

3

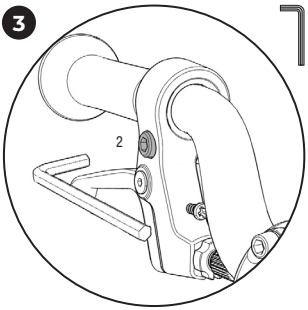

Allineare la leva del freno: per allineare la leva del freno, allentare la vite di fissaggio (2) con una chiave a brugola da 5 mm.

4

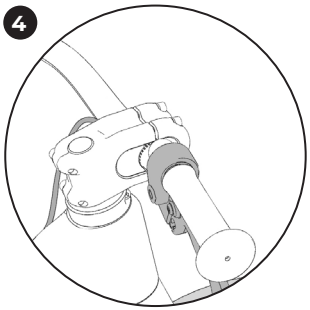

La leva del freno è rivolta verso il basso durante il trasporto.

5

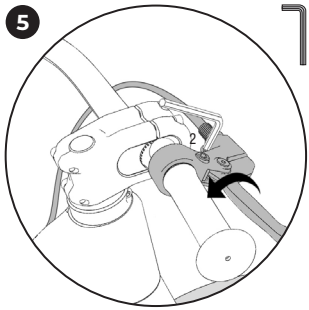

Allineare la leva del freno (circa 45°), in modo che sia ben raggiungibile per il bambino e riserrare la vite di fissaggio (2) con 3 Nm.

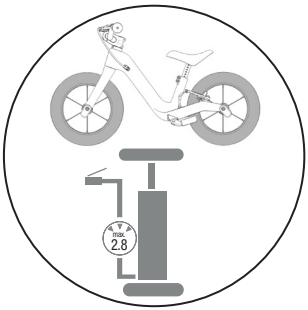

I pneumatici non sono completamente gonfiati durante il trasporto. È necessario gonfiare i pneumatici a un massimo di 2,8 bar prima del primo utilizzo. 2,8 bar prima del primo utilizzo.

REGOLAZIONI ERGO-NOMICHE

Per il montaggio avete bisogno dei seguenti attrezzi:

1. chiave a brugola da 4 mm
2. chiave a brugola da 5 mm
3. Cacciavite a croce (non incluso nella fornitura)

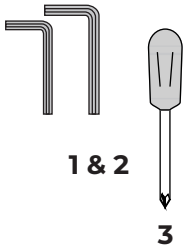

user manual_PUKY NEXT_V4.indd 44

20.12.2024 15:29:10

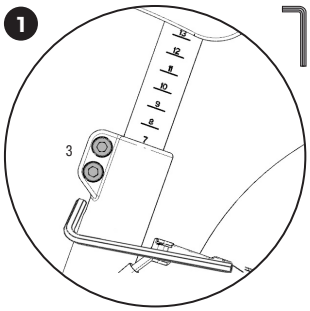

Regolazione dell'altezza del sellino: l'altezza del sellino dovrebbe essere impostata in modo che il bambino possa stare in piedi toccando con le piante dei due piedi a terra. Per modificare l'altezza del sellino, allentare entrambe le viti del morsetto del reggisella (3) con una chiave a bussola da 5 mm.

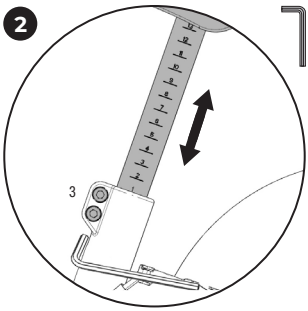

Ora regolare l'altezza giusta del sellino. Il reggisella presenta delle marcature che aiutano a reperire l'altezza corretta. Riserrare poi le due viti (3) del morsetto del reggisella con 5 Nm.

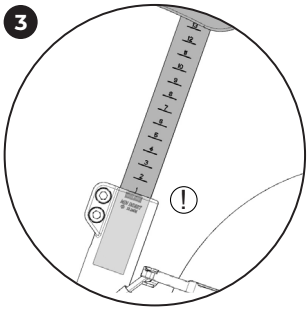

Osservare la marcatura della profondità minima di inserimento del reggisella. Il reggisella non può essere estratto oltre la marcatura.

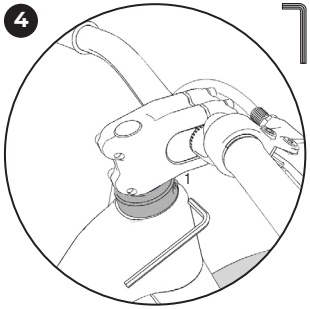

Regolazione del manubrio: l'altezza del manubrio può essere ampiamente regolata in modo che la bicicletta senza pedali cresca con il bambino (vedi pag. 106 per suggerimenti sulla configurazione). Per allineare il manubrio, allentare prima il bloccaggio dell'albero (1) sotto l'avancorpo servendosi di una chiave a brugola da 5 mm.

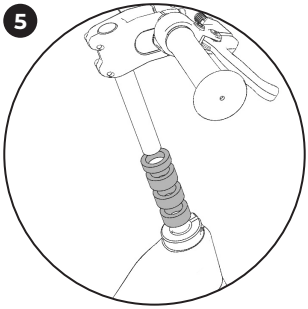

L'altezza può essere regolata in modo continuo oppure è possibile estrarre completamente l'avancorpo e l'albero ed utilizzare i distanziatori forniti in dotazione. Questi hanno una funzione puramente estetica. Quando si estrae l'albero, assicurarsi che il sottile manicotto di bloccaggio in plastica rimanga nel tubo sterzo.

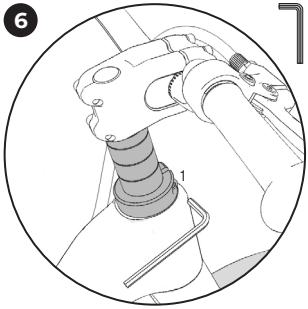

Una volta selezionata la configurazione del distanziatore desiderata, inserire l'albero nel tubo sterzo fino alla battuta d'arresto oppure selezionare in modo continuo l'altezza del manubrio desiderata. Riserrare poi il bloccaggio dell'albero (1) con 13 Nm. La vite è ingrassata. La vite deve essere ingrassata regolarmente.

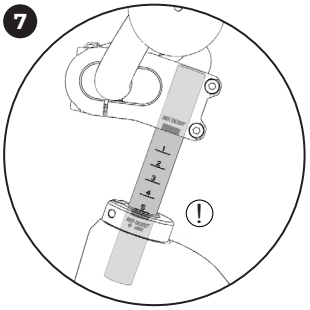

Quando si estrae il manubrio per regolarne l'altezza, prestare attenzione alla profondità minima di inserimento. L'albero non deve essere estratto oltre la marcatura.

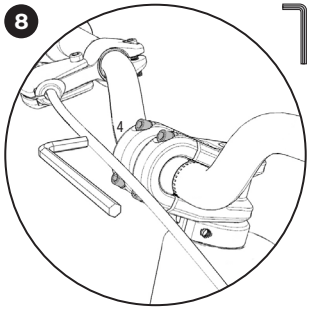

Per allineare il manubrio, allentare prima le quattro viti di fissaggio del manubrio (4) sulla parte anteriore dell'avancorpo, servendosi di una chiave a brugola da 4 mm.

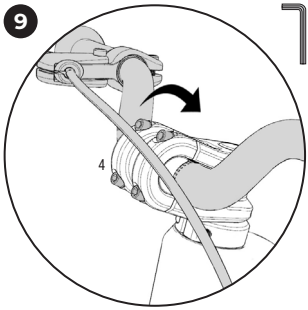

Quando le viti sono allentate, l'angolazione del manubrio può essere regolata come desiderato. Una volta trovata la regolazione adatta, riserrare le 4 viti di fissaggio (4) con 5-6 Nm. Potrebbe essere necessario modificare la posizione della leva del freno.

user manual_PUKY NEXT_V4.indd 45

20.12.2024 15:29:14

10

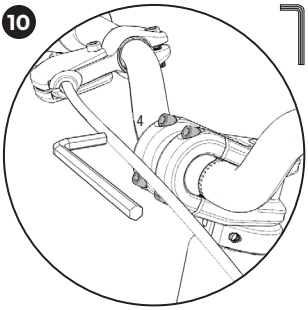

Regolazione della lunghezza dell'avancorpo: la lunghezza dell'avancorpo su questo veicolo può essere regolata adattando la posizione del manubrio nell'avancorpo (vedi pag. 106 per suggerimenti sulla configurazione). Allentare prima le 4 viti di fissaggio del manubrio (4) sulla parte anteriore dell'avancorpo, servendosi di una chiave a brugola da 4 mm.

11

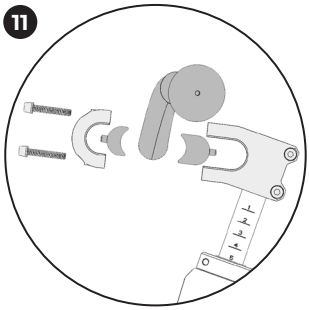

L'avancorpo ha due distanziatori di diverse dimensioni, che possono essere posizionati a piacere davanti o dietro il manubrio. I distanziatori possono anche essere fissati uno dietro l'altro, in modo che siano realizzabili complessivamente quattro diverse posizioni del manubrio (vedi pag. 106).

12

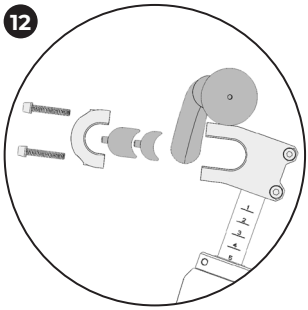

Selezionare la posizione del manubrio che si preferisce. Accertarsi di utilizzare sempre entrambi i distanziatori!

13

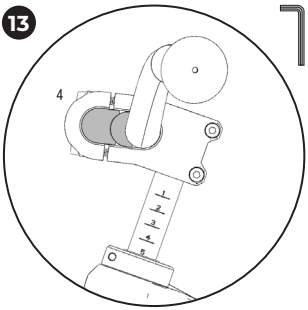

Una volta trovata la posizione preferita del manubrio, assemblare la configurazione e riserrare le 4 viti di fissaggio del manubrio (4) nella parte anteriore dell'avancorpo con 5-6 Nm.

14

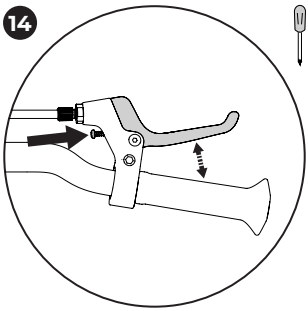

La larghezza dell'impugnatura (distanza tra la leva del freno e il manubrio) può essere regolata individualmente mediante una vite a croce sulla leva del freno. Tenere presente che l'effetto frenante deve iniziare prima che la leva del freno tocchi il manubrio!

user manual_PUKY NEXT_V4.indd 46 20.12.2024 15:29:16

CAMBIO DI DIMENSIONE DELLA BICICLETTA SENZA PEDALI

Per il montaggio avete bisogno dei seguenti attrezzi:

1. chiave a brugola da 5 mm

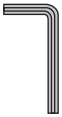

1

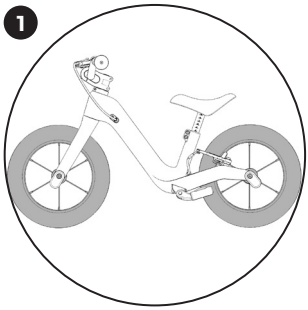

Per massimizzare la vita utile del prodotto, la PUKY NEXT può essere guidata sia con ruote da 12'' che da 14'' (vedi pag.106 per suggerimenti sulla configurazione). Non sono ammesse ruote di dimensioni miste. Se si è acquistato il pacchetto PUKY NEXT, tutto l'occorrente per la conversione è incluso nella fornitura. Se si possiede una PUKY NEXT 12, servirà l'Extension Pack 14'' per convertirla. Se si possiede una PUKY NEXT 14, per la conversione occorre un Extension Pack 12''.

2

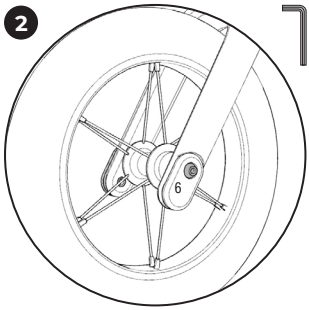

Per sostituire la ruota anteriore, allentare le due viti di fissaggio (6) del mozzo della ruota anteriore a destra e a sinistra all'estremità della forcella con una chiave a brugola da 5 mm.

3

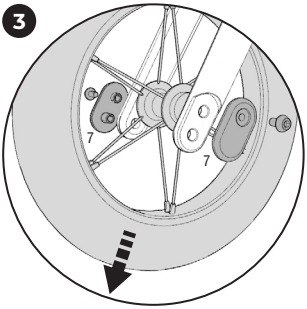

Ora è possibile smontare la ruota anteriore e i FlipChip (7). Per rimuovere la ruota anteriore, separare leggermente le estremità della forcella.

4

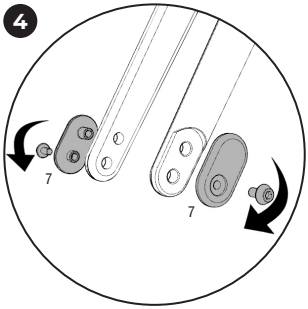

Ruotare i FlipChip (7) di 180° e posizionarli nuovamente sulla forcella. Per la bicicletta senza pedali da 12'', le aperture per le viti di fissaggio devono essere orientate verso l'alto, per la bicicletta senza pedali da 14'', devono essere orientate verso il basso.

5

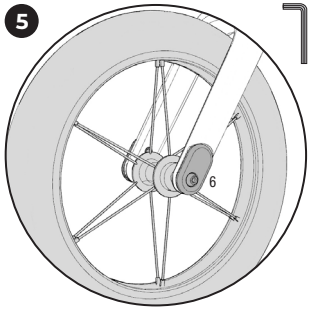

Montare la nuova ruota anteriore e riserrare le due viti di fissaggio (6) con 7-8 Nm.

6

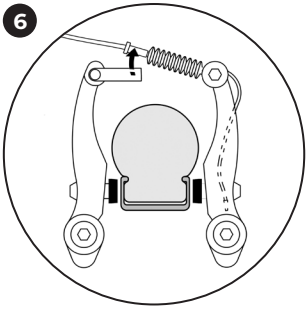

Per smontare la ruota posteriore, sganciare prima il cavo del freno sul cerchione dal supporto sul braccio del freno sinistro.

7

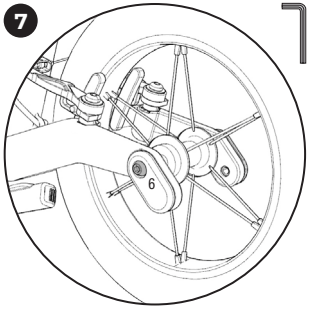

Allentare le viti di fissaggio (6) del mozzo posteriore a destra e a sinistra del forcellino del telaio servendosi di una chiave a brugola da 5 mm.

8

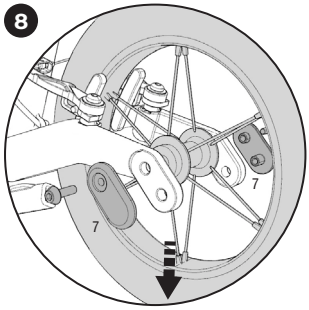

Ora è possibile smontare i FlipChip (7) e la ruota posteriore. Per rimuovere la ruota posteriore, separare leggermente i forcellini.

user manual_PUKY NEXT_V4.indd 47

20.12.2024 15:29:21

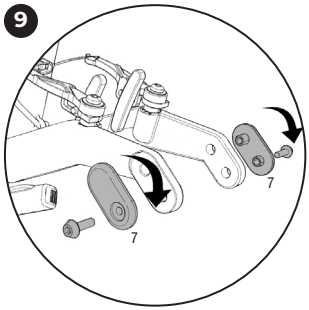

Ruotare i FlipChip (7) di 180° e posizionarli nuovamente sui forcellini. Per la bicicletta senza pedali da 12'', le aperture per le viti di fissaggio devono essere allineate verso la parte anteriore; per la bicicletta senza pedali da 14'', verso la parte posteriore.

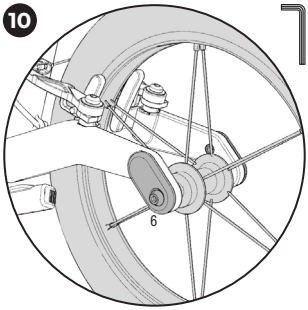

Montare la nuova ruota posteriore e riserrare le due viti di fissaggio (6) con 7-8 Nm.

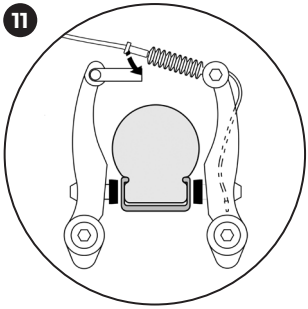

Quindi ricollegare il cavo del freno.

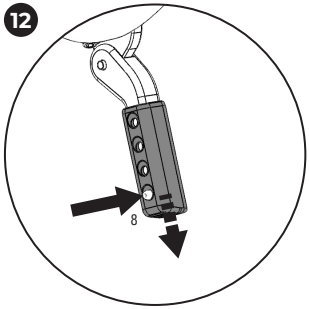

Per garantire il corretto funzionamento del cavalletto laterale è necessario regolare anche la sua lunghezza. Selezionare la regolazione più corta per pneumatici da 12'' e quella più lunga per pneumatici da 14''. Per regolare la lunghezza del cavalletto, premere completamente il perno (8) sul retro.

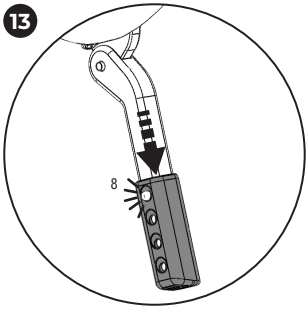

Quando il perno è inserito, la lunghezza del cavalletto può essere variata tirando o spingendo. Tirare o premere fino a quando il perno (8) non scatta nella posizione desiderata.

MONTAGGIO DEL SET FLIPCHIP XL

Per il montaggio avete bisogno dei seguenti attrezzi:

1. 2x chiave a brugola da 5 mm

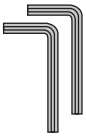

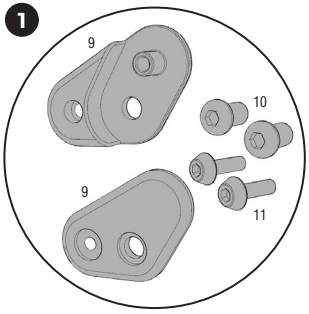

Il set FlipChip XL viene utilizzato per regolare la geometria per i bambini più grandi (vedi pag. 106 per i suggerimenti sulla configurazione). È composto da due FlipChip XL (9), due bulloni di fissaggio (10) e altre due viti di fissaggio più corte (11).

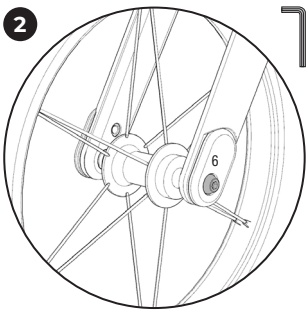

Per smontare la ruota anteriore, allentare le due viti di fissaggio (6) del mozzo della ruota anteriore a destra e a sinistra all'estremità della forcella con una chiave a brugola da 5 mm.

user manual_PUKY NEXT_V4.indd 48 20.12.2024 15:29:25

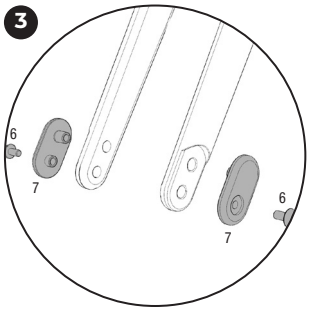

Smontare i FlipChip regolari (7) dalla forcella. Le viti di montaggio (6) serviranno di nuovo più avanti, al passaggio 6.

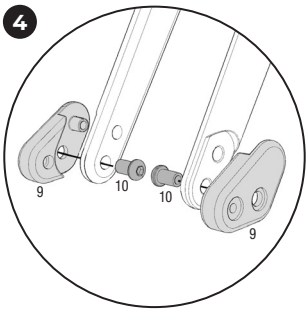

Per montare i FlipChip XL (9), posizionarli prima nel forcellino della forcella. Infilare poi i bulloni di fissaggio (10) dall'interno, facendoli passare attraverso il foro inferiore della forcella.

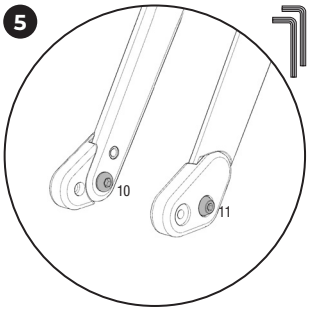

Fissare con un controdado il bullone (10) servendosi di una chiave a brugola da 5 mm, mentre la vite di fissaggio (11) corta va serrata dall'esterno con la seconda chiave a brugola da 5 mm con 7-8 Nm. Effettuare questa operazione su entrambi i lati.

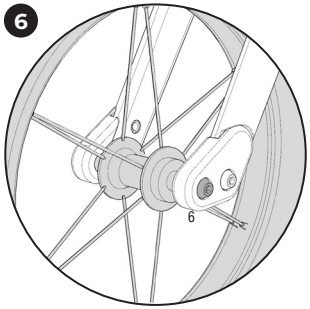

Dopo il montaggio dei FlipChips XL, la ruota anteriore da 14'' viene rimontata utilizzando le viti di fissaggio (6) con 7-8 Nm.

REGOLAZIONE DEL FRENO

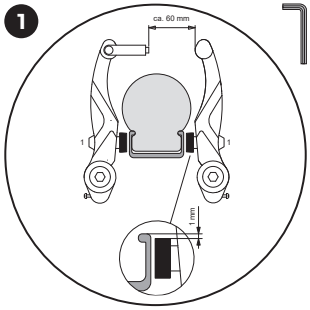

Controllo dell'impostazione e regolazione accurata del freno (V-Brake). Solo per il modello LR XL. Non dimenticare che le guarnizioni dei freni sono posizionate parallelamente le une alle altre e sono allineate correttamente ai cerchioni. Ciò significa che queste dovrebbero trovarsi a una distanza di circa 1 mm dal bordo superiore dei cerchioni. Nel caso in cui il posizionamento non fosse corretto, sbloccare il dado di fissaggio della guarnizione del freno (1) e correggere come descritto sopra. Tirare inoltre la leva del freno e riavvitare il dato di fissaggio (5-8 Nm).

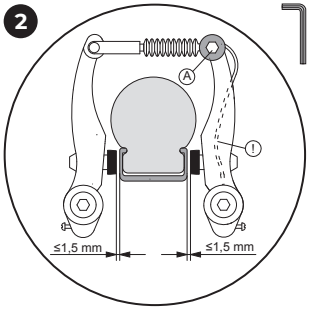

La tensione del cavo del freno è regolata al dado di fissaggio (A) in modo tale che la guarnizione del freno si trovi a una distanza di rispettivamente ca. 1,5 mm.
Se si rendesse necessaria una correzione, allora la parte finale del cavo sporgente deve essere nuovamente fissata al freno.

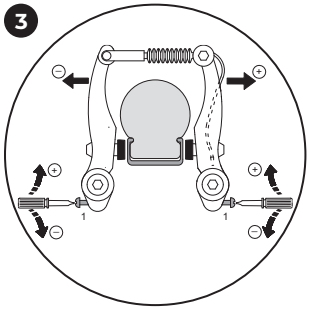

Ruotando la vite di regolazione, si correggono ora le braccia del freno centralmente. È necessario un cacciavite a croce separato. **È importante che la leva del freno venga azionata più volte, affinchè la tensione delle braccia del freno sia distribuita in modo equivalente su entrambi i lati e affinchè la regolazione sia efficace. Il contatto tra il corpo del freno e il cerchione deve avvenire contemporaneamente su entrambi i lati.**

user manual_PUKY NEXT_V4.indd 49

20.12.2024 15:29:29

Wprowadzenie

Serdecznie gratulujemy zakupu pojazdu marki PUKY. Nabyłeś produkt wysokiej jakości, który z pewnością przysporzy Tobie i Twemu dziecku wiele radości.

Instrukcja ta zawiera informacje o bezpiecznej eksploatacji i pielęgnacji. Przed pierwszym użyciem należy ją uważnie przeczytać i zachować do użytku w przyszłości. Nieprzestrzeganie tych wskazówek może spowodować zagrożenie dla Twego dziecka. W przypadku pytań i problemów prosimy zwrócić się do specjalistycznego handlu lub nawiązać kontakt z nami: **www.puky.pl**.

Odpowiedzialność rodziców

Sprawuj opiekę nad dzieckiem i poinformuj je o możliwych zagrożeniach. Podczas zabawy z rowerkiem biegowym należy zachować ostrożność. Aby uniknąć upadków i zderzeń, które mogą doprowadzić do uszkodzenia pojazdu lub zranienia jego użytkownika lub innych osób, konieczny jest określony poziom sprawności dziecka. Należy jednak pamiętać, że naturalna potrzeba ruchu dzieci a także ich temperament mogą przyczynić się do powstania niedających się przewidzieć sytuacji i zagrożeń, których nie obejmuje odpowiedzialność cywilna producenta. Poinformuj Twoje dziecko o zasadach właściwego obchodzenia się z rowerkiem biegowym, nadzoruj je i zwracaj jego uwagę na możliwe zagrożenia.

Przydatność

Z tego pojazdu można korzystać tylko w zabezpieczonych obszarach do zabawy i w chronionych pomieszczeniach. Pojazd nie spełnia wymogów kodeksu drogowego i nie może poruszać się po drogach publicznych. **Dopuszczalne całkowite obciążenie rowerka wynosi 25 kg.**

Rowerek przygotować do jazdy odpowiednio do wzrostu dziecka. Siodełko ustawić na takiej wysokości, aby dziecko sięgało stopami do podłoża także przy lekkim ugięciu nóg. Przy ustawionej pozycji siodełka dziecko musi łatwo sięgać do kierownicy.

Przestrzegać oznakowania minimalnej głębokości zatknięcia sztycy siodełka i kierownicy.

Wskazówki dotyczące użytkowania

Konieczne jest noszenie zamkniętego obuwia. PUKY zaleca zakładanie hełmu rowerowego (patrz wyposażenie PUKY). Konieczne jest noszenie zamkniętego obuwia. Pojazd nie może być używany w pobliżu schodów, skarp, basenów i innych zbiorników wodnych. Znajdujące się w pobliżu schody należy zabezpieczyć tak, żeby dzieci nie mogły po nich wjeżdżać ani z nich zjeżdżać pojazdem.

UWAGA. Wymagane jest uzytkowanie wraz z ochraniaczami i kaskiem. Produkt nie jest przeznaczony do ruchu ulicznego. Maksymalne obciazenie 25 kg.

Obowiązuje ustawowa odpowiedzialność cywilna za wady fizyczne rzeczy. Szkody spowodowane przez niewłaściwe użytkowanie, użycie siły, niedostateczną konserwację lub będące konsekwencją normalnego zużycia nie są objęte tą odpowiedzialnością.

Znak CE

Pojazd spełnia wymagania europejskiej dyrektywy 2009/48/WE o bezpieczeństwie zabawek i na tej podstawie posiada znak CE.

Tabliczka znamionowa

Tabliczka znamionowa jest umieszczona po stronie wewnętrznej na tylnej ramie. . Podane na niej informacje zanotuj w paszporcie umieszczonym na końcu tej instrukcji obsługi, aby mieć je pod ręką w razie kontaktu z serwisem lub zamawiania części zamiennych.

Konserwacja i pielęgnacja

Przed użyciem sprawdzać możliwe zużycie wszystkich części oraz poprawne zamocowanie połączeń skręcanych.

Zwracać szczególną uwagę na sztywność skrętną kierownicy! Samozabezpieczające się nakrętki obracają się bardzo ciężko i po całkowitym odkręceniu muszą zostać wymienione na nowe! Regularnie kontrolować ciśnienie powietrza (wymagane ciśnienie powietrza podano na oponie).

Żeby zapewnić wysoki, uzyskany konstrukcyjnie poziom bezpieczeństwa pojazdu, części zużyte lub uszkodzone należy niezwłocznie wymienić na oryginalne części zamienne PUKY. Do momentu naprawy uszkodzonego pojazdu nie należy używać. Części wygiętych nie prostować, lecz wymienić.

Części zużywające się: Ogumienie (w tym dętki), hamulec, uchwyty

Pojazdu nie czyścić wysokociśnieniową myjką. Pojazd wyczyścić słabym roztworem mydła, następnie wszystkie umyte części dokładnie wytrzeć do sucha miękką szmatą. Pojazdu nie wystawiać na działanie materiałów sprzyjających korozji (soli do posypywania dróg, morskiej wody i nawozów). Pojazdu nie przechowywać w wilgotnych pomieszczeniach.

Podobnie jak w przypadku opon samochodowych, wulkanizowany naturalny kauczuk wykazuje tendencję do powstawania plam w miejscach, w których koła stykają się z podłożem. Chronić powierzchnię kontaktu opon z podłożem.

Rozpakowanie i zakres dostawy

Do otwierania opakowania i do usuwania materiału opakowaniowego nie używać ostrych przedmiotów. Przez nieuwagę można uszkodzić lakier lub części pojazdu.

- Wszystkie części wyjąć z opakowania.
- Usunąć materiał ochronny. Wszelkie materiały opakowaniowe i przechowywać poza zasięgiem dzieci – ryzyko uduszenia.
- Sprawdzić kompletność dostawy i brak uszkodzeń. Jeżeli czegoś brakuje, to przed wznowieniem pracy należy zwrócić się do punktu handlowego, w którym dokonano zakupu.

Montaż

Drobne części potrzebne do montażu (na przykład śruby i podkładki) nie mogą dostać się w ręce małych dzieci. Istnieje niebezpieczeństwo uduszenia przez połknięcie. Także wszelkie materiały opakowaniowe przechowywać w miejscach niedostępnych dla dzieci.

Montaż musi zostać wykonany bardzo starannie przez osobę dorosłą, aby później nie doszło do wypadków i obrażeń. Wykonanie tych czynności wymaga określonego czasu. Niektóre prace montażowe wymagają zdolności do majsterkowania i wprawy w obchodzeniu się z narzędziami (np. z kluczami do śrub). Jeżeli nie jesteś pewny swoich umiejętności, to zwróć się o pomoc do fachowego punktu handlowego lub do odpowiedniego warsztatu.

W niektórych miejscach śruby trzeba dokręcić z określonym momentem obrotowym. Wielkość tego momentu obrotowego jest podawana w niutonometrach (np. 2 Nm). Jeżeli śruba zostanie przykręcona ze zbyt małym momentem obrotowym, to połączenie może być zbyt luźne i niebezpieczne. Natomiast przykręcenie ze zbyt dużym momentem może uszkodzić lub zniszczyć śruby i inne części.

Informacje o utylizacji

Utylizować produkt oraz materiały opakowaniowe zgodnie z aktualnymi przepisami lokalnymi. Przechowywać materiały opakowaniowe (np. worki foliowe) w miejscu niedostępnym dla dzieci. Więcej informacji o utylizacji zużytego produktu można uzyskać w administracji gminnej i miejskiej. Utylizować artykuł i opakowanie zgodnie

z zasadami ochrony środowiska.

Warunki gwarancji

My (PUKY GmbH & Co. KG, Fortunastraße 11, 42489 Wülfrath, Niemcy) udzielamy prywatnym użytkownikom końcowym 5-letniej gwarancji producenta, licząc od daty zakupu, na wszystkie ramy, kierownice i widelce PUKY na pęknięcia i deformacje spowodowane błędami obróbki lub wadami materiałowymi. Z gwarancji wyłączeni są zatem użytkownicy końcowi, którzy używają lub stosują produkty w związku ze swoją działalnością zawodową, np. przedszkola.

Gwarancja ta jest ważna na całym świecie i dotyczy wszystkich pojazdów PUKY. Gwarancja jest wyraźnie ograniczona do bezpłatnej naprawy lub bezpłatnej dostawy równoważnej ramy, widelca lub kierownicy. Montaż i demontaż wyżej wymienionych części nie jest objęty gwarancją. Decyzja o przeprowadzeniu naprawy lub wymiany części na równoważne zależy wyłącznie od uznania PUKY. PUKY zastrzega sobie prawo do wymiany lub zamiany części na takie, które odbiegają od oryginalnej kolorystyki. Powyższa usługa nie przedłuża ani nie odnawia gwarancji. PUKY nabywa prawo własności do zastąpionych lub wymienionych części.

Gwarancja jest zbywalna i jest związana z produktem, a nie z osobą. Aby aktywować gwarancję po raz pierwszy, prywatny użytkownik końcowy musi zarejestrować się na stronie internetowej PUKY (www.puky.de) w ciągu 4 tygodni od zakupu pojazdu PUKY. Po zarejestrowaniu prywatny użytkownik końcowy otrzyma e-mailem numer gwarancji. W przypadku odsprzedaży pojazdu PUKY kolejny prywatny użytkownik końcowy musi także zarejestrować się na stronie internetowej PUKY (www.puky.de), podając wyżej wymieniony numer gwarancji lub oryginalny dowód zakupu, aby gwarancja została aktywowana na pozostały okres.

W okresie gwarancji prywatny użytkownik końcowy musi zawsze zgłaszać swoje roszczenia gwarancyjne w specjalistycznym punkcie sprzedaży PUKY (patrz dowód zakupu), przedstawiając kopię dowodu zakupu lub numer gwarancji przesłany przez PUKY. Jeżeli prywatny użytkownik końcowy nie ma takiej możliwości (np. z powodu zmiany miejsca zamieszkania, zamknięcia sklepu itp.), swoje roszczenie może zgłosić bezpośrednio do firmy PUKY (PUKY GmbH & Co.KG, Fortunastraße 11, 42489 Wülfrath, Niemcy). Koszty wysyłki ponoszone w związku z roszczeniami z tytułu gwarancji poprzez wysłanie produktów do PUKY ponosi prywatny użytkownik końcowy. Zasada ta nie ma zastosowania, jeśli prywatnemu użytkownikowi końcowemu przysługują także ustawowe roszczenia z tytułu rękojmi, i w związku z rękojmią produkty są wysyłane do PUKY.

Z gwarancji wyłączone są uszkodzenia, które wynikają z normalnego zużycia. Niniejsza gwarancja nie obejmuje również uszkodzeń spowodowanych niewłaściwym lub niezgodnym z przeznaczeniem użytkowaniem, np. zaniedbaniem (brak pielęgnacji i konserwacji), upadkiem, przeciążeniem, zmianami w ramie lub widelcu albo montażem lub modyfikacją dodatkowych elementów. Gwarancja nie obejmuje odszkodowania za bezpośrednie lub pośrednie szkody następcze.

Niniejsza gwarancja nie narusza ustawowych praw klienta. Gwarancja istnieje obok ustawowych roszczeń wobec sprzedającego o dostarczenie towaru wolnego od wad i nie ogranicza ustawowych roszczeń z tytułu wad. Dochodzenie tych ustawowych praw jest dla klienta bezpłatne.

user manual_PUKY NEXT_V4.indd 50

20.12.2024 15:29:30

ZAKRES DOSTAWYPUKY NEXT 12"

1. rowerek biegowy z kołami 12"
2. klucz imbusowy 1x 4 mm, 1x 5 mm
3. 3x elementy dystansowe 15mm, 1x elementy dystansowe 7,5 mm

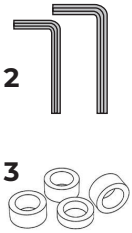

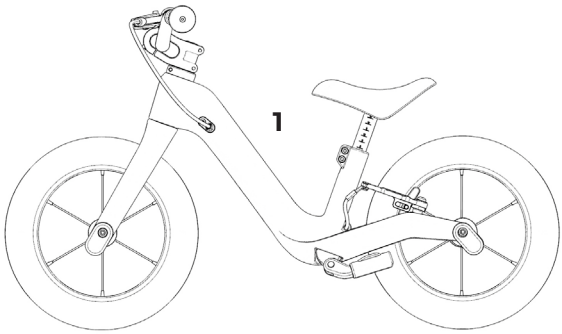

ZAKRES DOSTAWY PUKY NEXT 14"

1. rowerek biegowy z kołami 14"
2. klucz imbusowy 1x 4 mm, 2x 5 mm
3. 3x elementy dystansowe 15mm, 1x elementy dystansowe 7,5 mm
4. zestaw FlipChip XL

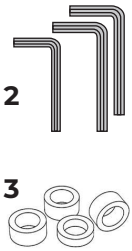

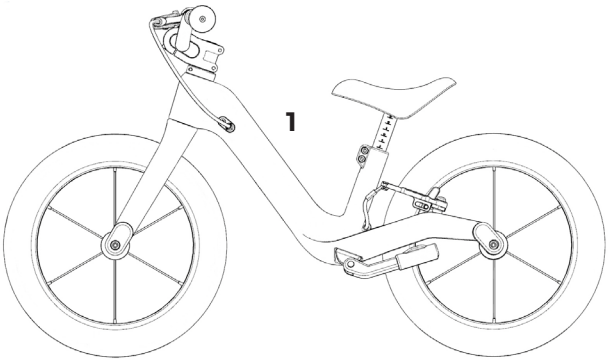

ZAKRES DOSTAWY PUKY NEXT BUNDLE

1. rowerek biegowy z kołami 12"
2. klucz imbusowy 1x 4 mm, 2x 5 mm
3.3x distanční podložka 15mm, 1x distanční podložka 7,5 mm
4. zestaw FlipChip XL
5. zestaw koła jezdnego 14"

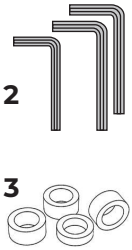

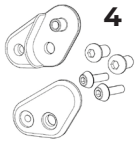

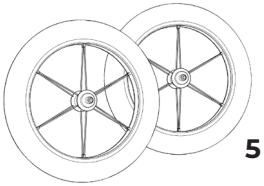

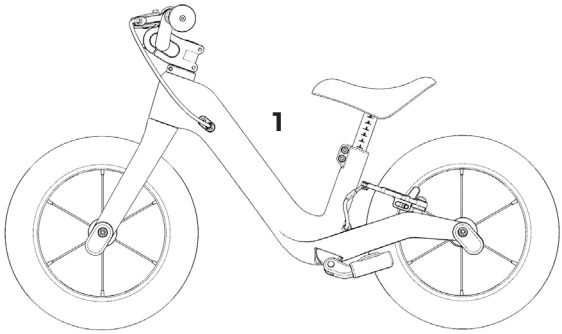

user manual_PUKY NEXT_V4.indd 51

20.12.2024 15:29:33

INSTRUKCJA MONTAŻU

Do montażu potrzebne są następujące narzędzia:

1. klucz imbusowy 4 mm
2. klucz imbusowy 5 mm

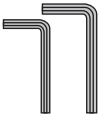

1

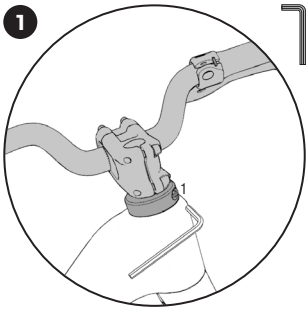

Wyrównanie kierownicy: w celu wyrównania kierownicy należy poluzować najpierw zacisk trzonu (1) pod wspornikiem za pomocą klucza imbusowego 5 mm.

2

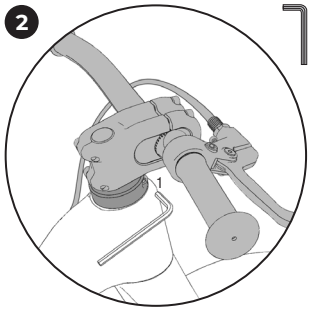

Wyrównać prosto wspornik i kierownicę (wspornik równolegle do koła przedniego), a następnie dokręcić ponownie śrubę zacisku trzonu (1) siłą 13 Nm. Śruba jest nasmarowana.

3

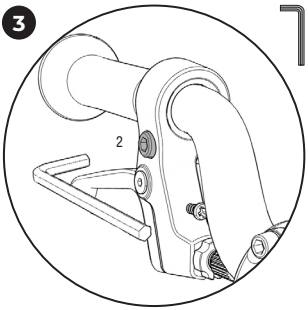

Wyrównanie dźwigni hamulca: w celu wyrównania dźwigni hamulca należy odkręcić śrubę mocującą (2) kluczem imbusowym 5 mm.

4

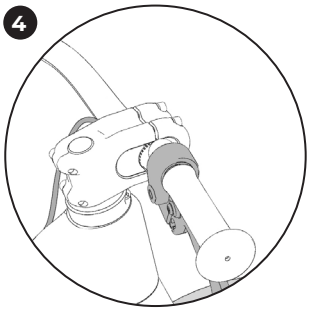

Dźwignia hamulca jest skierowana w stanie transportu do dołu.

5

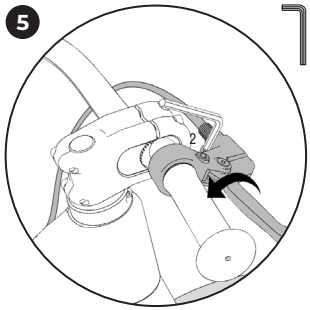

Wyrównać dźwignię hamulca (ok. 45°), aby była łatwo dostępna dla dziecka i dociągnąć śrubę mocującą (2) ponownie siłą 3 Nm.

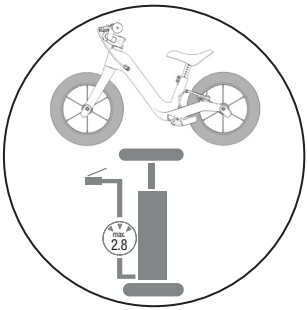

Opony nie są w pełni napompowane podczas transportu. Konieczne jest napompowanie opon do maks. 2,8 bara przed pierwszym użyciem.

USTAWIENIA ERGONOMICZNE

Do montażu potrzebne są następujące narzędzia:

1. klucz imbusowy 4 mm
2. klucz imbusowy 5 mm
3. Śrubokręt krzyżakowy (nie wchodzi w zakres dostawy)

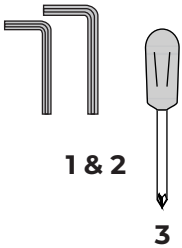

user manual_PUKY NEXT_V4.indd 52 20.12.2024 15:29:37

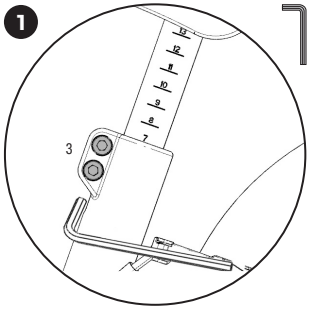

Ustawianie wysokości siodełka: wysokość siodełka należy ustawić tak, aby dziecko dwoma nogami mogło stanąć płasko na ziemi. W celu zmiany wysokości siodełka należy odkręcić obydwie śruby zacisku sztycy (3) kluczem imbusowym 5 mm.

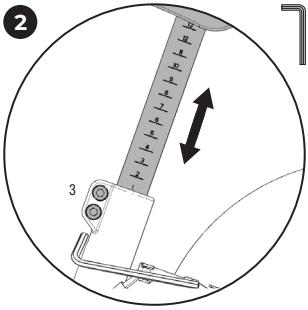

Ustawić prawidłową wysokość siodełka. Na sztycy znajdują się oznaczenia, ułatwiające znalezienie prawidłowej wysokości. Następnie dokręcić obydwie śruby (3) do zacisku sztycy ponownie siłą 5 Nm.

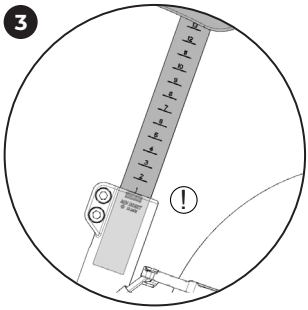

Przestrzegać oznakowania minimalnej głębokości zatknięcia sztycy i kierownicy. Sztycy nie wolno wyciągać powyżej oznakowania.

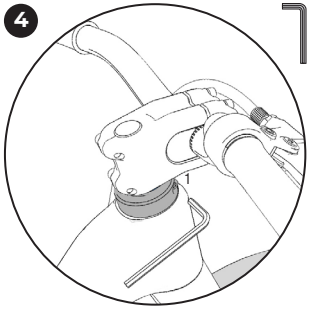

Ustawianie kierownicy: wysokość kierownicy można regulować w dużym zakresie, aby rowerek biegowy długo się powiększał (zalecenia konfiguracji podane są na str. 106). Aby wyregulować wysokość kierownicy, należy poluzować najpierw zacisk trzonu (1) pod wspornikiem za pomocą klucza imbusowego 5 mm.

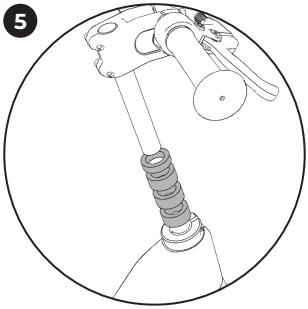

Wysokość można regulować płynnie lub wyciągnąć wspornik w całości z trzonem oraz użyć dostarczonego elementu dystansowego. Mają one funkcję typowo estetyczną. Podczas wyciągania trzonu zwracać uwagę, aby cienka tuleja zaciskowa z tworzywa sztucznego pozostała w rurze czołowej.

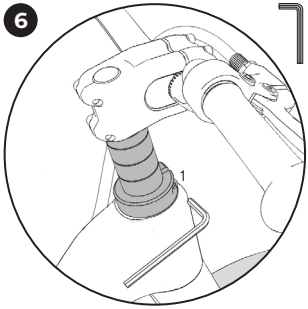

Włożyć trzon do oporu w rurę czołową po wybraniu żądanej konfiguracji elementu dystansowego lub wybrać płynnie żądaną wysokość kierowniczy. Następnie dokręcić zacisk trzonu (1) ponownie siłą 13 Nm. Śruba jest nasmarowana. Śruba musi być regularnie smarowana.

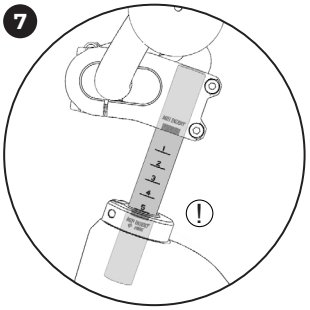

Podczas wysuwania wysokości kierowniczy zwracać uwagę na minimalną głębokość wtykania. Trzonu nie wolno wyciągać powyżej oznakowania.

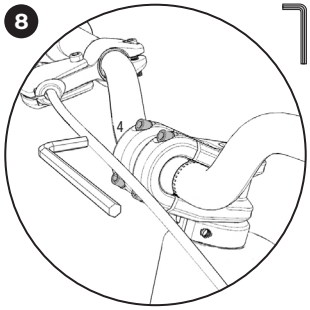

Aby wyrównać kierownicę, należy poluzować najpierw cztery śruby zacisku kierownicy (4) z przodu na wsporniku za pomocą klucza imbusowego 4 mm.

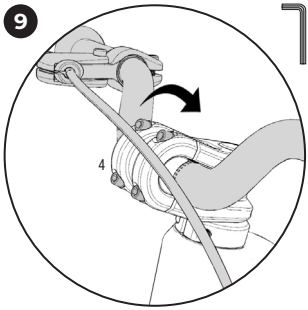

Po poluzowaniu śrub kierownicę można dowolnie ustawiać w jej położeniu kątowym. Po znalezieniu pasującego ustawienia dokręcić cztery śruby zaciskowe (4) ponownie siłą 5-6 Nm. W razie potrzeby należy dostosować pozycję dźwigni hamulca.

user manual_PUKY NEXT_V4.indd 53

20.12.2024 15:29:41

10

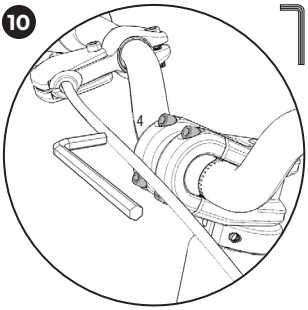

Ustawianie długości wspornika: długość wspornika można w tym pojeździe regulować przez dostosowanie pozycji kierownicy we wspworniku (zalecenia konfiguracji są podane na str. 106). W tym celu należy najpierw odkręcić cztery śruby zacisku kierownicy (4) z przodu na wspworniku za pomocą klucza imbusowego 4 mm.

11

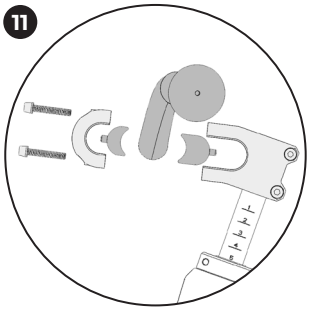

Wspornik ma dwa elementy dystansowe o rożnych wielkościach, które można umieścić dowolnie przed lub za kierownicą. Elementy dystansowe można zaciskać również za sobą, co łącznie daje możliwość czterech różnych pozycji kierownicy (patrz str. 106).

12

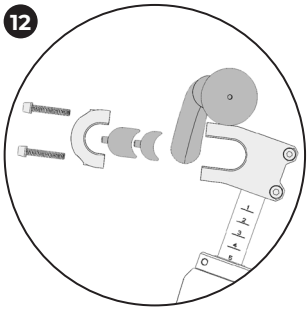

Wybrać preferowaną pozycje kierownicy. Zwrócić uwagę, aby zawsze stosować obydwa elementy dystansowe!

13

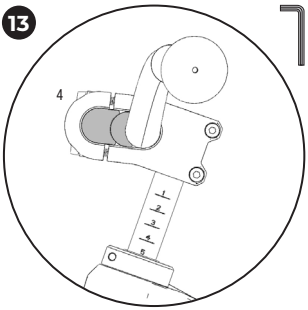

Po znalezieniu preferowanej pozycji kierownicy należy złożyć konfigurację, a następnie dokręcić cztery śruby zaciskowe kierownicy (4) z przodu na wspworniku siłą 5-6 Nm.

14

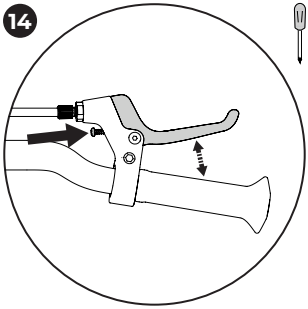

Szerokość uchwytu (odległość między dźwignią hamulca a kierownicą) można indywidualnie regulować za pomocą śruby krzyżakowej na dźwigni hamulca. Należy pamiętać, że efekt hamowania musi rozpocząć się zanim dźwignia hamulca dotknie kierownicy!

user manual_PUKY NEXT_V4.indd 54 20.12.2024 15:29:43

ZMIANA WIELKOŚCI ROWERKA BIEGOWEGO

Do montażu potrzebne są następujące narzędzia:

1. klucz imbusowy 5 mm

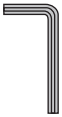

1

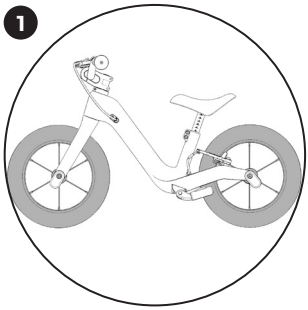

Aby uzyskać maksymalny okres użytkowania, PUKY NEXT można używać z rowerkami biegowymi 12" oraz 14" (zalecenia konfiguracji podane są na str. 106). Mieszanie wielkości rowerków biegowych nie jest przewidziane. W przypadku nabycia PUKY NEXT Bundle wszystkie elementy niezbędne do przebudowy są zawarte w zakresie dostawy. W przypadku PUKY NEXT 12 do przebudowy potrzebny jest Extension Pack 14". W przypadku PUKY NEXT 14 do przebudowy potrzebny jest Extension Pack 12".

2

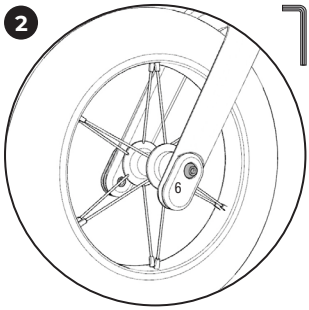

Aby zmienić przednie koło, należy odkręcić obie śruby mocujące (6) piasty przedniego koła z prawej i lewej strony na końcu widelca kluczem imbusowym 5 mm.

3

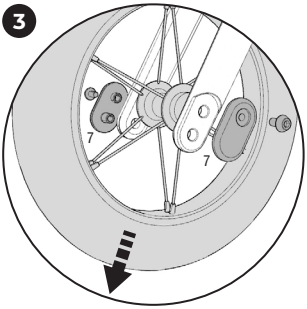

Można teraz zdemontować przednie koło FlipChips (7). Aby wyjąć przednie koło, należy lekko rozsunąć końce widelca.

4

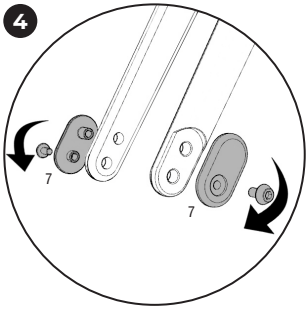

Obrócić FlipChips (7) o 180° i ustawić je ponownie na widelcu. Dla rowerka biegowego 12" otwory na śruby mocujące muszą być wyrównane do góry, dla rowerka biegowego 14" do dołu.

5

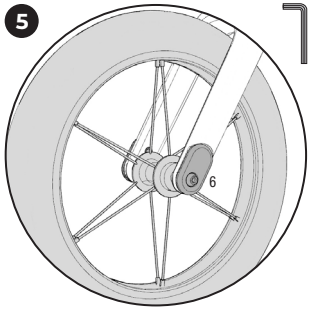

Zamontować nowe przednie koło i dokręcić ponownie obydwie śruby mocujące (6) siłą 7-8 Nm.

6

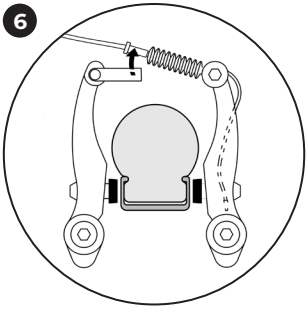

Aby zdemontować tylne koło, należy najpierw zdjąć linkę hamulcową obręczy z uchwytu lewego ramienia hamulca.

7

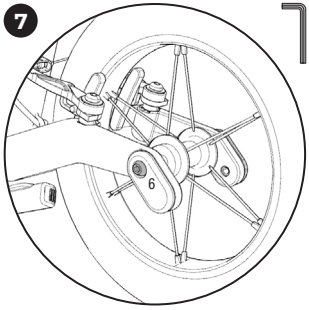

Odkręcić śruby mocujące (6) tylnej piasty z prawej i lewej strony na szczelinie końcowej ramy kluczem imbusowym 5 mm.

8

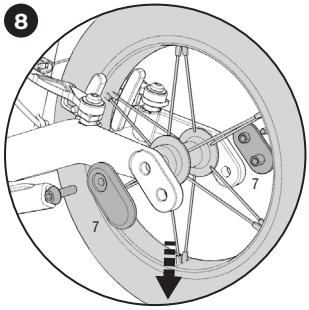

Można teraz zdemontować FlipChips (7) i tylne koło. Aby wyjąć tylne koło, należy lekko rozsunąć szczeliny końcowe.

user manual_PUKY NEXT_V4.indd 55

20.12.2024 15:29:48

9

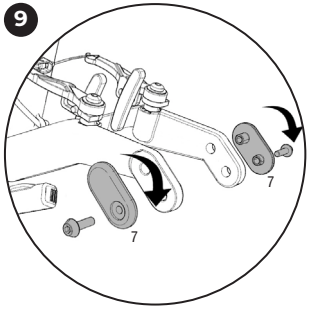

Obrócić FlipChips (7) o 180° i ustawić je ponownie na szczelinach końcowych. Dla rowerka biegowego 12" otwory na śruby mocujące muszą być wyrównane do przodu, dla rowerka biegowego 14" do tyłu.

10

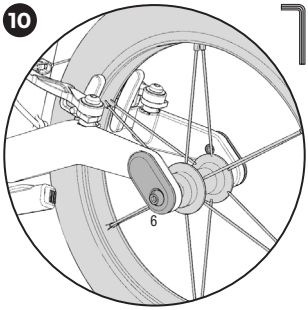

Zamontować nowe tylne koło i dokręcić ponownie obydwie śruby mocujące (6) siłą 7-8 Nm.

11

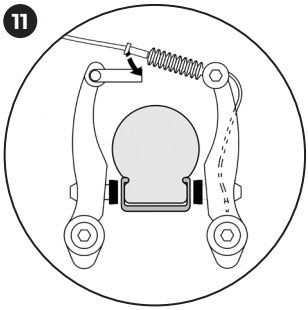

Następnie ponownie zawiesić linkę hamulcową.

12

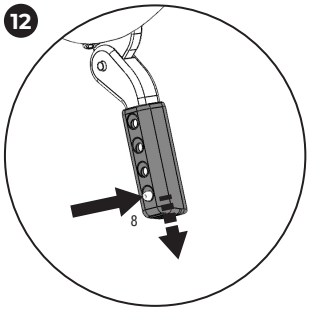

Aby zapewnić prawidłowość działania podnóżka bocznego, należy poza tym dopasować jego długość. W przypadku ogumienia 12" należy wybrać dla 14" najdłuższe ustawienie. Do regulacji długości podnóżka należy całkowicie wcisnąć sworzeń (8) z tyłu podnóżka.

13

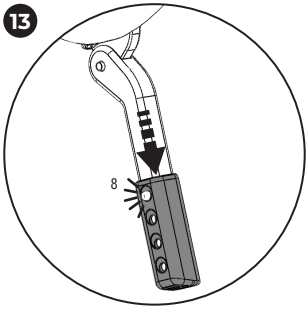

Przy wciśniętym sworzniu można zmieniać długość podnóżka przez pociąganie lub dociskanie. Pociągać lub dociskać do czasu, aż sworzeń (8) zatrzaśnie się w odpowiedniej pozycji.

MONTAŻ ZESTAWU FLIPCHIP XL

Do montażu potrzebne są następujące narzędzia:

1. 2x klucz imbusowy 5 mm

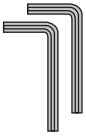

1

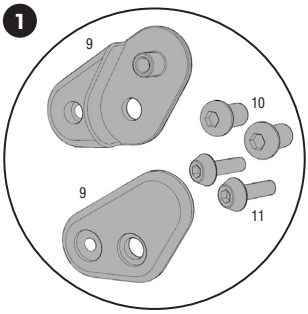

Zestaw FlipChip XL służy do dostosowania geometrii dla większych dzieci (zalecenia konfiguracji podane są na str. 106). Składa się z dwóch FlipChips XL (9), dwóch sworzni mocujących (10) i dwóch dodatkowych krótszych śrub mocujących (11).

2

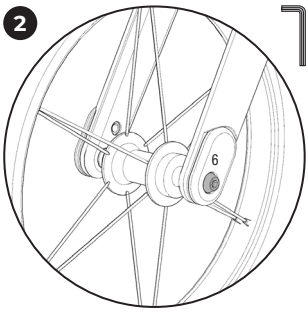

Aby zdemontować przednie koło, należy odkręcić obie śruby mocujące (6) piasty przedniego koła z prawej i lewej strony na końcu widelca kluczem imbusowym 5 mm.

user manual_PUKY NEXT_V4.indd 56 20.12.2024 15:29:52

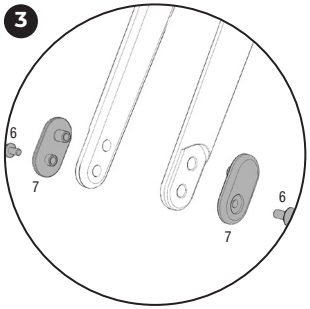

Zdemontować regularne FlipChips (7) z widelca. Śruby mocujące (6) będą ponownie potrzebne później w kroku 6.

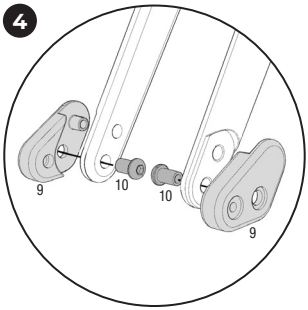

Aby zamontować FlipChips XL (9), należy ustawić je najpierw w szczelinie końcowej widelca. Następnie przesunąć sworznie mocujące (10) od wewnątrz przez dolny otwór widelca.

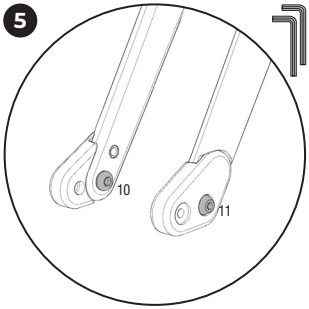

Zabezpieczyć sworzeń (10) kluczem imbusowym 5 mm, dokręcając krótką śrubę mocującą (11) od zewnątrz drugim kluczem imbusowym 5 mm siłą 7-8 Nm. Postępować tak z dwóch stron.

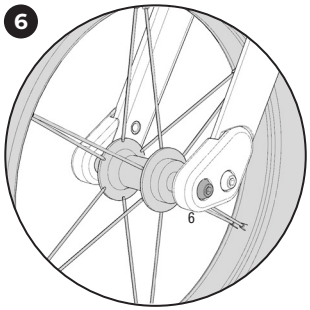

Po zamontowaniu FlipChips XL przednie koło 14" jest ponownie montowane śrubami mocującymi (6) z siłą 7-8 Nm.

USTAWIANIE HAMULCA

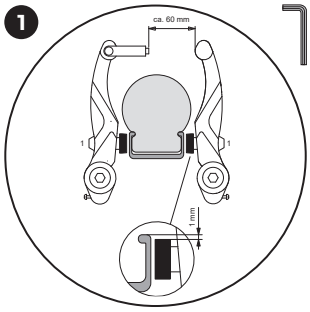

Kontrola i doprecyzowanie ustawienia hamulca (V-Brake). Tylko model LR XL. Upewnić się, że obydwie okładziny hamulcowe są wzajemnie równoległe i właściwie ustawione względem obręczy koła. Muszą one znajdować się ok. 1 mm poniżej górnej krawędzi obręczy koła. Jeżeli ustawienie nie będzie prawidłowe, to należy poluzować śrubę mocującą okładzinę hamulcową (1) i wykonać regulację zgodnie z powyższym opisem. W tym celu pociągnąć za dźwignię hamulca i ponownie dokręcić śrubę mocującą (5-8 Nm).

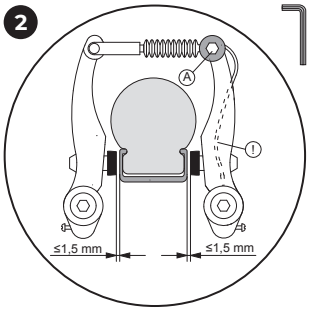

Napięcie linki hamulcowej należy ustawić na nakrętce (A) w taki sposób, aby okładziny hamulcowe były oddalone od obręczy koła o około 1,5mm. **Jeżeli konieczna będzie regulacja, to po jej zakończeniu wystający koniec linki należy ponownie zakleszczyć w hamulcu.**

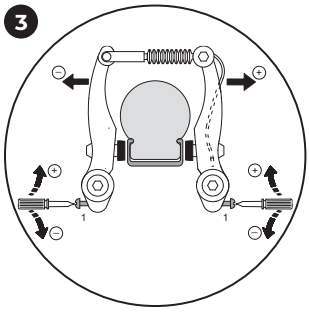

Pokręcając śrubą regulacyjną ustawić centralnie ramiona hamulcowe. Do tego potrzebny jest specjalny wkrętak krzyżowy. **Przy tym wielokrotnie uruchomić dźwignię hamulcową, aby napięcie ramion hamulcowych rozłożyło się równomiernie po obu stronach, co stanowi podstawę skutecznej regulacji. Kontakt klocka hamulcowego z obręczą koła musi być jednoczesny po obu stronach.**

user manual_PUKY NEXT_V4.indd 57

20.12.2024 15:29:56

Úvod

Srdečně vám blahopřejeme ke koupi tohoto vozítka PUKY. Získali jste kvalitní výrobek, který vám určitě přinese hodně radosti.

Tento návod obsahuje informace týkající se bezpečného používání a ošetřování. Před použitím výrobku si tyto pokyny důkladně přečtěte a uschovejte je. Pokud byste tyto pokyny nedodržovali, mohla by být ohrožena bezpečnost vašeho dítěte. V případě dotazů nebo problémů se obraťte na vašeho specializovaného prodejce nebo využijte náš internetový kontakt: **www.puky.cz**.

Zodpovědnost rodičů

Mějte své dítě pod dozorem a upozorněte ho na možná nebezpečí. Při používání odrážedla je nutná velká opatrnost. V každém případě vyžaduje šikovnost, aby se zabránilo pádům a srážkám, které by mohly poškodit odrážedlo, způsobit poranění uživatele nebo jiných osob. Uvědomte si i to, že v důsledku přirozené potřeby po pohybu a temperamentu dětí a mladistvých se mohou vyskytnout nepředvídatelné a nebezpečné situace, které vylučují zodpovědnost výrobce. Z toho důvodu je nutné děti poučit o správném zacházení s odrážedlem, třeba na ně dohlédnout a upozornit je na možná nebezpečí.

Vhodnost

Vozítko se smí používat pouze ve vhodných a zabezpečených prostorách na hraní. Toto vozítko nesplňuje předpisy o podmínkách provozu vozidel na pozemních komunikacích (StVZO) a nesmí se používat v silniční dopravě.**Celkové přípustné zatížení je maximálně 25 kg.**

Připravenost na jízdu je nutné upravit při zohlednění tělesné výšky dítěte. Sedlo třeba nastavit tak, aby chodidla dítěte dosáhla na zem i tehdy, pokud jsou nohy během jízdy mírně ohnuté. Řídítka odrážedla lze snadno nastavit při nastavené poloze sedla pro sedící dítě.

Dodržujte označení minimálních hloubek zasunutí u podpěry sedla a řídítka.

Pokyny k použití

Důležité je mít obutou uzavřenou obuv. Společnosti PUKY doporučuje nosit cyklistickou přilbu (viz příslušenství PUKY). Je nutné nosit uzavřenou obuv. Vozítko se nesmí používat v blízkosti schodů, svahů, strmého terénu, bazénů a jiných vodních ploch. Schody v okolí třeba zabezpečit tak, aby děti v žádném případě nemohly po nich jezdit nahoru ani sjíždět dolů.

POZOR. Používat s ochrannými pomuckami. Není urceno pro použití v silnicním provozu. Max 25 kg.

Platí zákonem předepsaná záruka na věcné nedostatky. Škody, které vzniknou v důsledku neodborného namáhání, násilného zásahu, nedostatečné údržby nebo v důsledku běžného opotřebování, jsou vyloučeny ze záruky na věcné nedostatky.

Označení CE

Vozítko splňuje požadavky evropské směrnice 2009/48/ES o bezpečnosti hraček, a proto je opatřeno označením CE.

Typový štítek

Typový štítek je upevněn na vnitřní straně na zadním rámu. Zaznamenejte si údaje uvedené na typovém štítku do průkazu vozítka na konci tohoto návodu k obsluze, abyste je měli vždy po ruce v případě dotazů nebo objednávání náhradních dílů.

Údržba a ošetřování

Před každým použitím zkontrolujte všechny díly ohledně možného opotřebování, jakož i šroubové spoje ohledně řádného usazení.

Zvlášť dbejte na pevnost zajištění řídítek proti přetočení! Samopojistné matice mají těžký chod a musejí se po úplné demontáži vyměnit. Pravidelně kontrolujte tlak vzduchu (tlak vzduchu, který má být dodržený, se nachází na bočních plochách pneumatik). Poškozené nebo zdeformované části nenarovnávejte, ale bezpodmínečně je vyměňte.

Aby se zachovala konstrukční úroveň bezpečnosti, je nutné okamžitě vyměnit opotřebované nebo vadné díly za originální náhradní díly PUKY. Z bezpečnostních důvodů by se vozítko až do provedení opravy nemělo používat. Ohnuté díly nerovnejte, ale vyměňte.

Rychle opotřebitelné díly: pneumatiky (včetně duší), chrániče rukojetí, brzda

Vozítko se nesmí čistit vysokotlakým čisticím zařízením! Vozítko čistěte slabým mýdlovým roztokem a poté jej důkladně vysušte měkkou utěrkou. Vozítko nenechávejte v blízkosti materiálů, které urychlují korozi (posypová sůl, mořská voda, hnojiva). Vozítko se nesmí skladovat ve vlhkých prostorách.

Podobně jako u pneumatik automobilů existuje u vulkanizovaného přírodního kaučuku riziko vytváření skvrn v oblasti dosedajících ploch kol. Kontaktní plochu mezi podlahou a pneumatikami je zapotřebí chránit.

Vybalení a rozsah dodávky

K otevření balení a odstranění ochranného materiálu nepoužívejte ostré předměty. Mohli byste tím neúmyslně poškodit lakování nebo díly vozítka.

- Vyjměte všechny díly z obalu.
- Odstraňte ochranný materiál. Držte jakýkoliv obalový materiál mimo dosah dětí, nebezpečí zadušení.
- Zkontrolujte úplnost a neporušenost dodávky. Pokud by něco chybělo, obraťte se před zahájením dalších prací na svého specializovaného prodejce.

Montáž

Drobné díly, které během montáže potřebujete (například šrouby a podložky), se nesmí dostat do dětských rukou. Hrozí nebezpečí zadušení spolknutím. Držte jakýkoliv obalový materiál mimo dosah dětí.

Montáž musí důkladně provést dospělý člověk, aby později nemohlo dojít k úrazům a zraněním. Vyhraďte si na to dostatek času. Některé montážní práce vyžadují řemeslnou zručnost a praxi při zacházení s nářadím (např. klíč na šrouby). Pokud si nejste jisti, obraťte se na specializovaného prodejce nebo servis.

Na některých místech je nutné, aby se šrouby utáhly určitým utahovacím momentem. Tento utahovací moment je uveden v newtonmetrech (např. 2 Nm). Pokud se šroub dotáhne příliš malým utahovacím momentem, může být spoj volný a ne bezpečný. Je-li utahovací moment příliš velký, mohou se šrouby a jiné díly poškodit a zničit.

Pokyny k likvidaci

Výrobek a obalové materiály zlikvidujte v souladu s aktuálními místními předpisy. Obalové materiály (např. fóliové sáčky) uchovávejte mimo dosah dětí. Další informace týkající se likvidace vysloužilého výrobku získáte na místním úřadě. Výrobek a obal zlikvidujte způsobem šetrným k životnímu prostředí.

Záruční podmínky

Na všechny rámy, řídítka a vidlice PUKY poskytujeme (PUKY GmbH & Co. KG, Fortunastraße 11, 42489 Wülfrath) soukromým koncovým uživatelům 5letou záruku výrobce od data nákupu v případě poškození zlomením a deformacemi způsobenými chybami při zpracování nebo nedostatky materiálu. Ze záruky jsou proto vyloučeni koncoví uživatelé, kteří nasazují nebo používají výrobky v souvislosti se svojí profesionální činností, např. mateřské školy.

Záruka má celosvětovou platnost pro všechna vozidla PUKY. Záruka je výslovně omezena na bezplatnou opravu nebo bezplatné dodání ekvivalentního rámu, vidlice nebo řídítek. Na montáž a demontáž uvedených dílů se záruka nevztahuje. Zda se provede oprava nebo výměna, přináleží zvážení společnosti PUKY. Společnost PUKY si vyhrazuje právo v případě potřeby vyměnit nebo nahradit původní barevné vyhotovení komponentů. Uvedená služba neprodlužuje ani neobnovuje záruku. Společnost PUKY získá vlastnictví ve vztahu k dílům, které byly nahrazeny nebo vyměněny.

Záruka je přenosná a vztahuje se na výrobek, nikoliv na osobu. Pro první aktivaci záruky se musí soukromý uživatel zaregistrovat na webové stránce společnosti PUKY (www.puky.de) během 4 týdnů po koupi vozidla PUKY. Po registraci obdrží soukromý uživatel e-mailem číslo záruky. V případě dalšího prodeje vozidla PUKY se musí následující soukromý koncový uživatel opětovně zaregistrovat na webové stránce (www.puky.de) společnosti PUKY s výše uvedeným číslem záruky nebo původním dokladem o koupi, aby byla záruka aktivována během zbývajícího období.

V záruční době si soukromý koncový uživatel uplatňuje své nároky na záruku zásadně u specializovaného prodejce PUKY (viz doklad o koupi) předložením kopie dokladu o koupi nebo předložením záručního čísla zaslaného společností PUKY. V případě, že to pro soukromého uživatele není možné (např. z důvodu přestěhování, ukončení obchodní činnosti prodejce atd.), může se obrátit i přímo na společnost PUKY (PUKY GmbH & Co.KG, Fortunastraße 11, 42489 Wülfrath). Přepravní náklady, které vzniknou zasláním výrobků společnosti PUKY v souvislosti s nároky vyplývajícími ze záruky, hradí soukromý koncový uživatel. To neplatí v případě zaslání výrobků společnosti PUKY, pokud má soukromý koncový uživatel i nárok na zákonné nároky vyplývající ze záruky.

Ze záruky jsou rovněž vyloučeny škody vzniklé běžným opotřebením. Rovněž se tato záruka nevztahuje na poškození způsobené neodborným používáním nebo používáním v rozporu s určeným účelem, např. zanedbáním (nedostatečná péče a údržba), pádem, přetížením nebo úpravami rámu nebo vidlice nebo přidáním či přestavbou dalších komponentů. Záruka se nevztahuje na náhradu přímých nebo nepřímých následných škod.

Touto zárukou nejsou dotčena zákonná práva zákazníka. Záruka existuje vedle zákonných nároků na dodání zboží bez závad vůči prodávajícímu a neomezuje zákonné nároky vyplývající z nedostatků. Uplatnění těchto zákonných práv je pro zákazníka bezplatné.

5 Jahre years
GARANTIE* WARRANTY*
Jetzt registrieren!
Garantieregistrierung / warranty registration:
garantie.puky.de
Keine Beschränkung auf Erstkäufer / not limited to first-time buyers
*auf Rahmen, Lenker und Gabel/on frames, handlebars and forks

user manual_PUKY NEXT_V4.indd 58 20.12.2024 15:29:57

ROZSAH DODÁVKY PUKY NEXT 12"

1. Odrážedlo s 12" koly
2. imbusový klíč 1x 4 mm, 1x 5 mm
3. 3x distanční podložka 15mm, 1x distanční podložka 7,5 mm

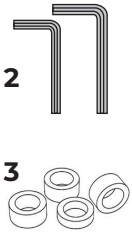

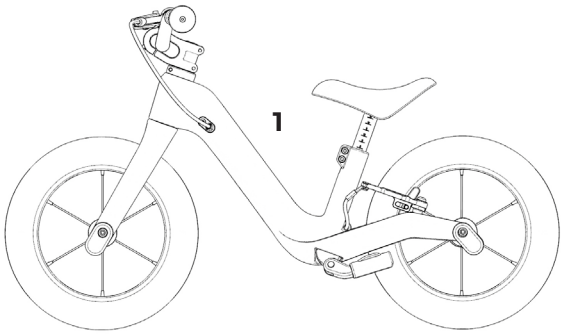

ROZSAH DODÁVKY PUKY NEXT 14"

1. Odrážedlo s 14" koly
2. imbusový klíč 1x 4 mm, 2x 5 mm
3. 3x distanční podložka 15mm, 1x distanční podložka 7,5 mm
4. FlipChip XL Set

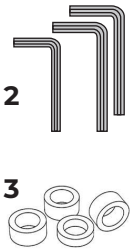

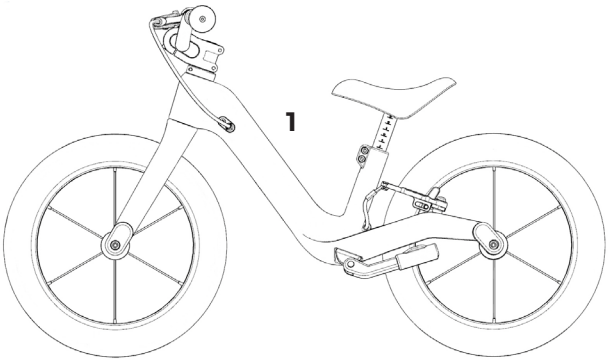

ROZSAH DODÁVKY PUKY NEXT BUNDLE

1. Odrážedlo s 12" koly
2. imbusový klíč 1x 4 mm, 2x 5 mm
3.3x distanční podložka 15 mm, 1x distanční podložka 7,5 mm
4. FlipChip XL Set
5. souprava 14" kol

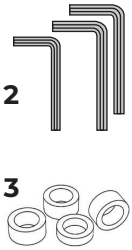

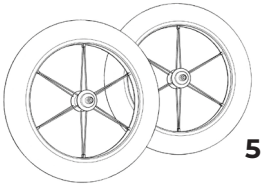

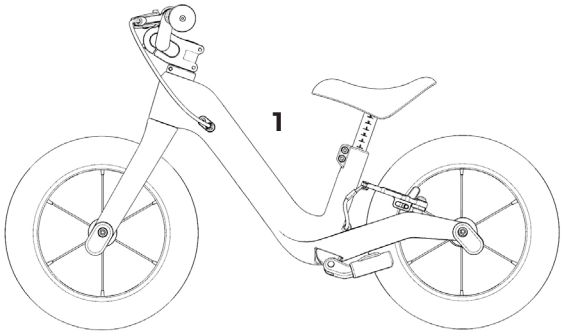

user manual_PUKY NEXT_V4.indd 59

20.12.2024 15:30:00

NÁVOD NA MONTÁŽ VÝROBKŮ

Pro montáž potřebujete následující nářadí:

1. imbusový klíč 4 mm
2. imbusový klíč 5 mm

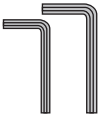

1

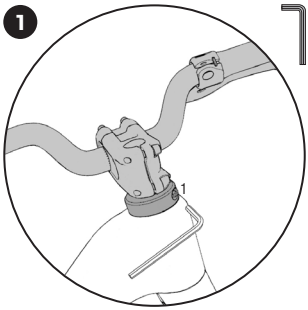

Vyrovnání řidítek: Chcete-li vyrovnat řidítka, uvolněte nejdříve svorku (1) pod představcem pomocí imbusového klíče s průměrem 5 mm.

2

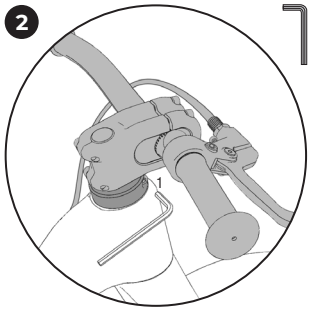

Představec a řidítka vyrovnejte (představec rovnoběžně s předním kolem) a potom přitáhněte šroub ke svorce (1) utahovacím momentem 13 Nm. Šroub je namazaný.

3

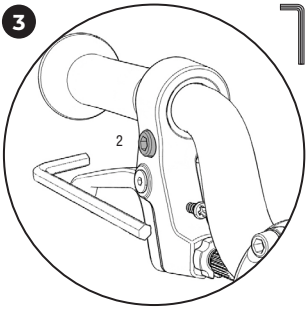

Vyrovnání brzdové páky: Pro vyrovnání brzdové páky povolte upevňovací šroub (2) pomocí imbusového klíče s průměre 5 mm.

4

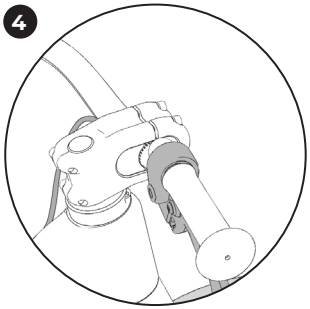

Brzdová páka směřuje během přepravy směrem dolů.

5

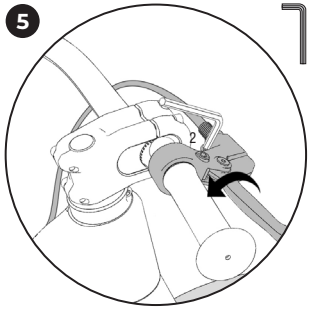

Brzdovou páku vyrovnejte (cca 45°) tak, aby dítě na ni snadno dosáhlo, a upevňovací šroub (2) opět dotáhněte utahovacím momentem 3 Nm.

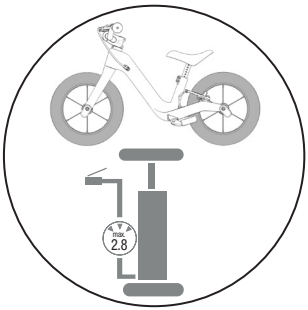

Pneumatiky nejsou během přepravy plně nahuštěné. Pneumatiky je nutné nahustit na max. 2,8 baru před prvním použitím.

ERGONOMICKÁ NASTAVENÍ

Pro montáž potřebujete následující nářadí:

1. imbusový klíč 4 mm
2. imbusový klíč 5 mm
3. Křížový šroubovák (není součástí dodávky)

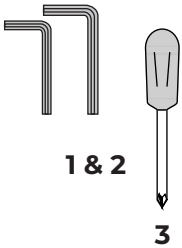

user manual_PUKY NEXT_V4.indd 60

20.12.2024 15:30:04

1

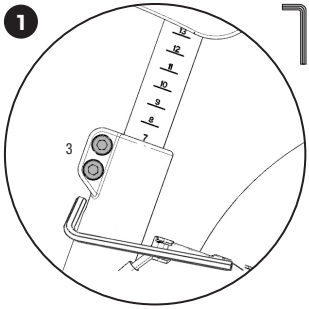

Nastavení výšky sedadla: Výška sedadla by se měla nastavit tak, aby dítě mohlo stát oběma nohama rovně na zemi. Chcete-li změnit výšku sedadla, povolte oba šrouby objímky sedlovky (3) pomocí imbusového klíče s průměrem 5 mm.

2

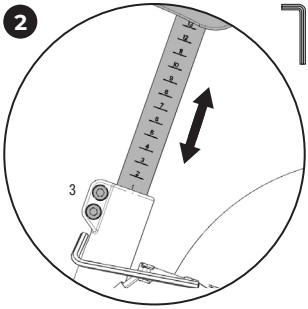

Nyní nastavte správnou výšku sedadla. Sedlovka má značky, které usnadňují nalezení správné výšky. Potom dotáhněte oba šrouby (3) pro upnutí sedlovky utahovacím momentem 5 Nm.

3

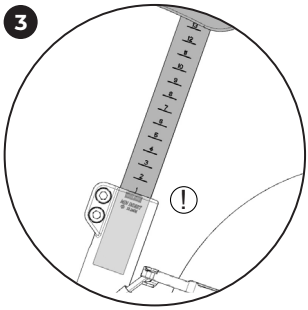

Řiďte se značkou minimální hloubky zasunutí sedlovky. Sedlovka se nesmí vytáhnout z rámu výše než je značka.

4

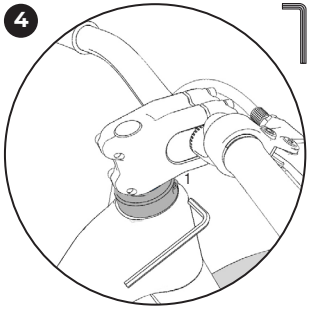

Nastavení řídítek: Výšku řídítek lze do značné míry nastavit, takže odrážedlo dlouho roste spolu s dítětem (doporučení k provedení nastavení viz str. 106). Chcete-li nastavit výšku řídítek, nejdříve povolte svorku (1) pod představcem pomocí imbusového klíče s průměrem 5 mm.

5

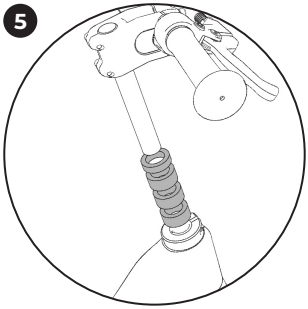

Výšku lze nastavit buď plynule, nebo zcela vytáhnout představec i s dříkem a použít dodané distanční podložky. Ty mají jen čistě estetickou funkci. Při vytažení dříku dbejte na to, aby tenká plastová upínací objímka zůstala v hlavové trubce.

6

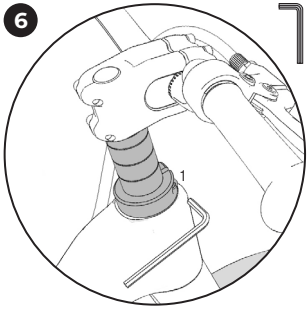

Pokud jste zvolili požadovanou konfiguraci distanční podložky nebo jste si plynule vybrali požadovanou výšku řídítek, zasuňte dřík až na doraz do hlavové trubky. Potom opět utáhněte svorku (1) utahovacím momentem 13 Nm. Šroub je namazaný. Šroub je třeba pravidelně promazávat.

7

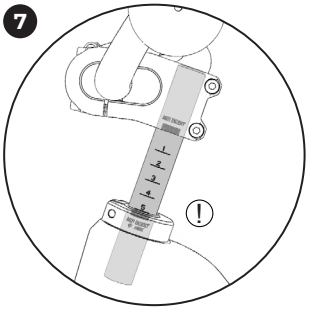

Při vytahování řídítek do výšky dbejte na minimální hloubku zasunutí. Dřík se nesmí vytáhnout z rámu výše než je značka.

8

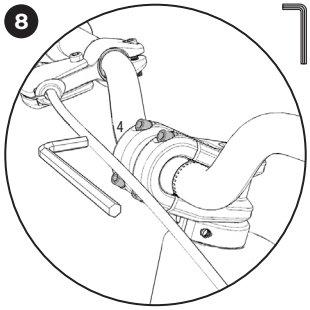

Pro vyrovnání řídítek nejdříve povolte čtyři upínací šrouby řídítek (4) v přední části představce pomocí imbusového klíče s průměrem 4 mm.

9

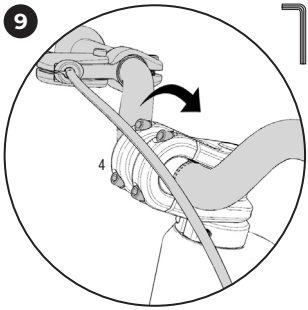

Po uvolnění šroubů lze řídítka nastavit do libovolného úhlu. Pokud jste našli správné nastavení, opět utáhněte čtyři upínací šrouby (4) utahovacím momentem 5-6 Nm. V případě potřeby upravte polohu brzdové páky.

user manual_PUKY NEXT_V4.indd 61

20.12.2024 15:30:08

10

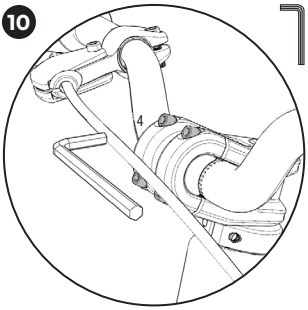

Nastavení délky představce: Délku představce lze na tomto vozidle nastavit úpravou polohy řiditek v představci (doporučení k provedení nastavení viz str. 106). Přitom nejdříve povolte čtyři upínací šrouby řiditek (4) v přední části představce pomocí imbusového klíče s průměrem 4 mm.

11

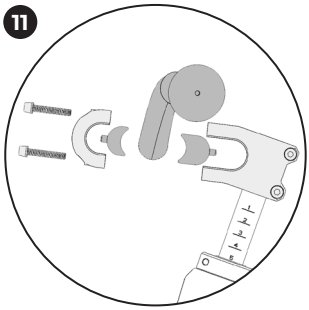

Představec má dvě různé velikosti distančních podložek, které lze libovolně umístit před nebo za řidítka. Distanční podložky lze upnout za sebou, takže jsou možné celkem čtyři různé polohy řiditek (viz str. 106).

12

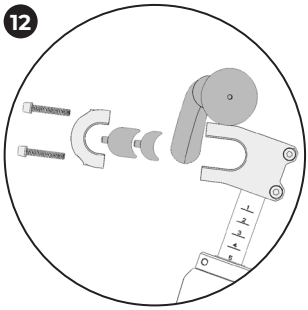

Zvolte si upřednostněnou polohu řiditek. Dbejte na to, aby se vždy použily obě distanční podložky!

13

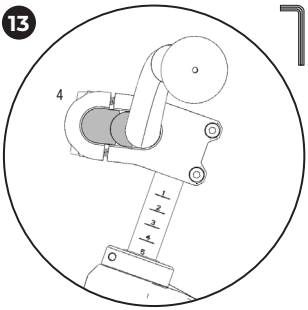

Pokud jste našli upřednostněnou polohu řiditek, sestavte konfiguraci a poté opět utáhněte čtyři upínací šrouby řiditek (4) v přední části představce utahovacím momentem 5 - 6 Nm.

14

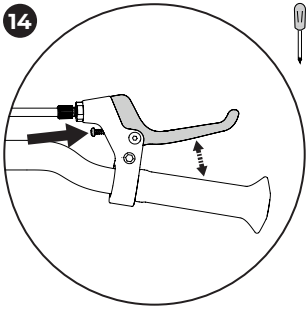

Šířku úchopu (vzdálenost mezi brzdovou pákou a řidítky) lze individuálně nastavit pomocí křížového šroubu na brzdové páce. Upozorňujeme, že brzdný účinek musí začít dříve, než se brzdová páka dotkne řiditek!

user manual_PUKY NEXT_V4.indd 62

20.12.2024 15:30:10

ZMĚNA VELIKOSTI KOLA ODRÁŽEDLA

Pro montáž potřebujete následující nářadí:

1. imbusový klíč 5 mm

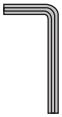

1

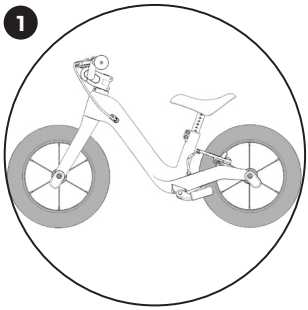

Pro maximální délku používání lze na odrážedlechPUKY NEXT jezdit jak s 12", tak i s 14" koly (doporučení k provedení nastavení viz str. 106). Smíchání různých velikostí kol není žádoucí. Pokud jste si zakoupili balík odrážedla PUKY NEXT, vše potřebné pro přestavbu je součástí dodávky. Pokud máte odráželo PUKY NEXT 12, budete k provedení přestavby potřebovat rozšiřující balík 14". Pokud máte odrážedlo PUKY NEXT 14, budete k provedení přestavby potřebovat rozšiřující balík 12".

2

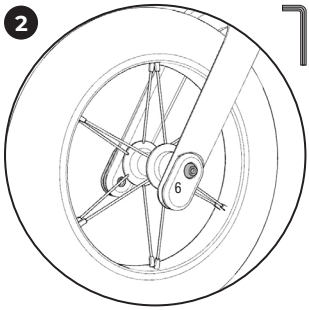

Chcete-li vyměnit přední kolo, povolte oba upevňovací šrouby (6) náboje předního kola na pravé a levé straně na konci vidlice pomocí imbusového klíče s průměrem 5 mm.

3

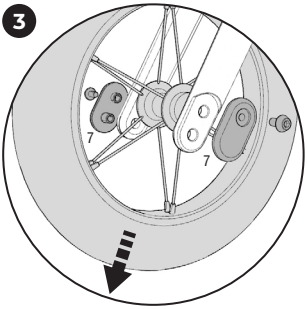

Nyní můžete odmontovat přední kolo a FlipChips (7). Pro vyjmutí předního kola mírně roztáhněte konce vidlice.

4

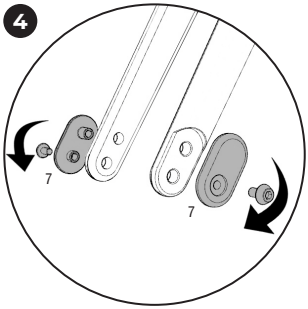

Otočte FlipChips (7) o 180° a opět je umístěte na vidlici. Pro 12" kolo se otvory pro upevňovací šrouby musí otočit směrem nahoru, u 14" kola směrem dolů.

5

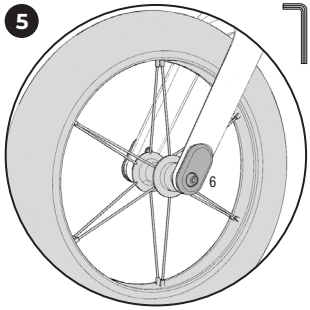

Namontujte nové přední kolo a dotáhněte oba upevňovací šrouby (6) utahovacím momentem 7 - 8 Nm.

6

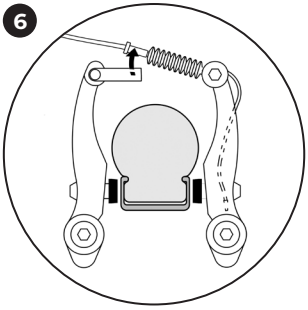

Chcete-li odmontovat zadní kolo, nejdříve odpojte brzdové lanko ráfkové brzdy z držáku levého brzdového ramene.

7

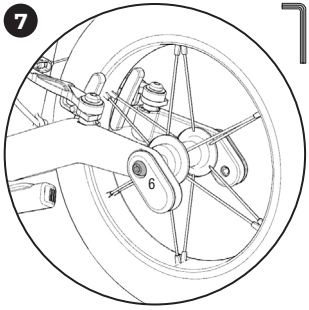

Pomocí imbusového klíče s průměrem 5 mm povolte upevňovací šrouby (6) zadního náboje na pravé a levé straně na rámu koncovky vidlice.

8

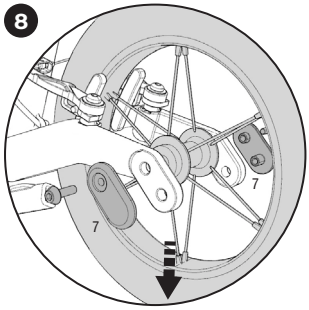

Nyní můžete odstranit FlipChips (7) a zadní kolo. Pro vyjmutí zadního kola mírně roztáhněte koncovky vidlice.

user manual_PUKY NEXT_V4.indd 63

20.12.2024 15:30:14

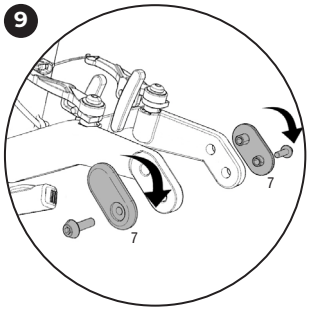

Otočte FlipChips (7) o 180° a opět je umístěte na koncovky vidlice. Pro 12" kolo se otvory pro upevňovací šrouby musí otočit směrem dopředu, u 14" kola směrem dozadu.

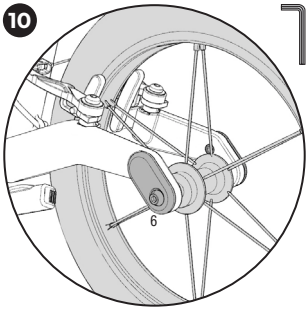

Namontujte nové zadní kolo a utáhněte oba upevňovací šrouby (6) utahovacím momentem 7 - 8 Nm.

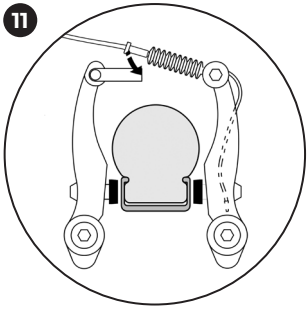

Potom opět připojte brzdové lanko.

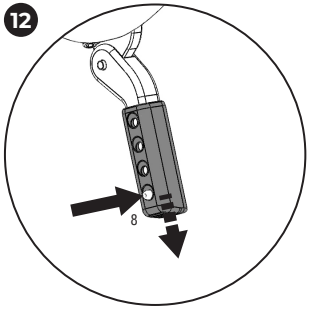

Pro zajištění správného fungování bočního stojanu je nutné upravit i jeho délku. Nejkratší nastavení by se mělo zvolit pro 12" pneumatiky a nejdelší pro 14" pneumatiky. Chcete-li nastavit délku stojanu, zatlačte kolík (8) na zadní straně stojanu úplně dovnitř.

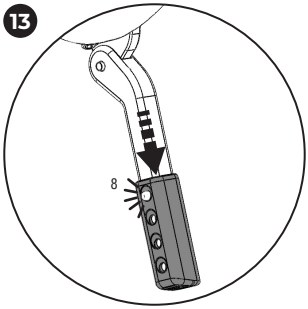

Po zatlačení kolíku lze délku stojanu měnit taháním nebo zatlačením. Tahejte nebo tlačte, dokud kolík (8) nezapadne do příslušné polohy.

MONTÁŽ SADY FLIP-CHIP XL

Pro montáž potřebujete následující nářadí:

1. 2x imbusový klíč 5 mm

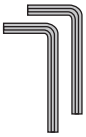

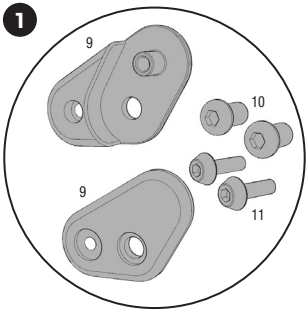

Sada FlipChip XL se používá k přizpůsobení geometrie pro větší děti (doporučení k nastavení viz str. 106). Skládá se ze dvou FlipChips XL (9), dvou upevňovacích čepů (10) a dvou dodatečných, kratších upevňovacích šroubů (11).

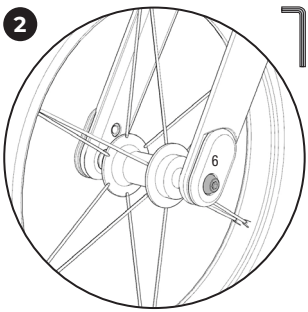

Chcete-li odmontovat přední kolo, povolte oba upevňovací šrouby (6) náboje předního kola na pravé a levé straně na konci vidlice pomocí imbusového klíče s průměrem 5 mm.

user manual_PUKY NEXT_V4.indd 64

20.12.2024 15:30:18

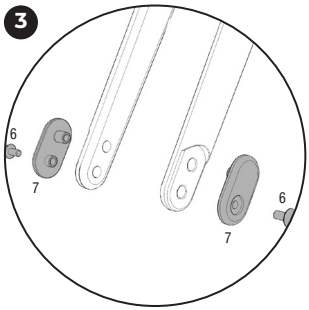

Z vidlice odmontujte běžné FlipChips (7). Upevňovací šrouby (6) budete opět potřebovat u kroku 6.

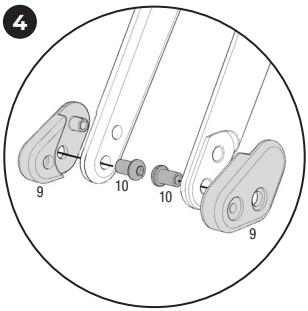

Chcete-li namontovat FlipChips XL (9), nejdříve je umístěte do koncovky vidlice. Potom protáhněte upevňovací čepy (10) zevnitř skrz spodní otvor vidlice.

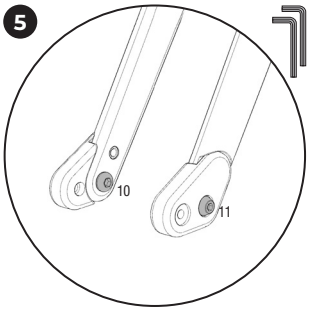

Na čep (10) nasaďte 5 mm imbusový klíč a zároveň druhým 5 mm imbusovým klíčem utáhněte krátký upevňovací šroub (11) zvenku utahovacím momentem 7 - 8 Nm. Na obou stranách postupujte stejně.

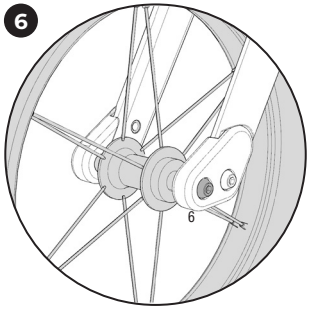

Po montáži FlipChips XL se opět namontujte 14" přední kolo pomocí upevňovacích šroubů (6) utahovacím momentem 7 - 8 Nm.

NASTAVENÍ BRZDY

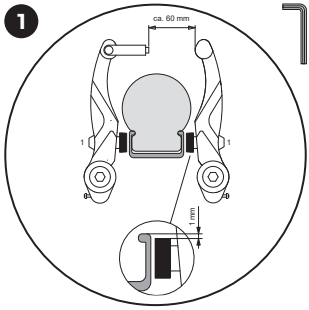

Kontrola nastavení a přesné nastavení brzdy (V-brzda). Pouze pro model LR XL. Ujistěte se, že se obě brzdová obložení nacházejí paralelně k sobě a že jsou správně vyrovnána na ráfku. To znamená, že by měla být ve vzdálenosti cca 1 mm pod horní hranou ráfku. Není-li nastavení správné, povolte upínací matici brzdového obložení (1) a proveďte nastavení podle výše uvedeného popisu. Přitom opět zatáhněte za brzdovou páku a upínací matici opět pevně zašroubujte (5-8 Nm).

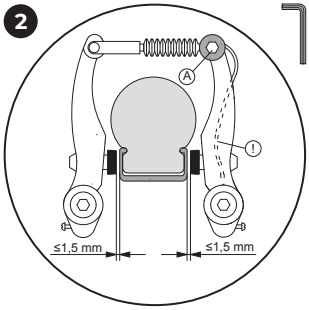

Napnutí lanka brzdy je na kotvicí matici (A) nastaveno tak, aby mělo brzdové obložení vždy cca 1,5 mm odstup od ráfku. **Je-li třeba provést přesné nastavení, musí se opět sevřít přečnívající konec drátu na brzdě.**

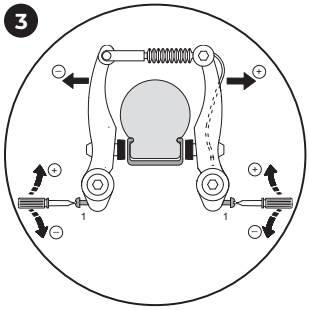

Otáčením nastavovacího šroubu vycentrujte nyní ramena brzdy na střed. Potřebujete speciální křížový šroubovák. **Je důležité, aby se přitom brzdová páka několikrát stlačila, tím se rovnoměrně rozdělí napětí brzdových ramen na obě strany a nastavení bude účinné. Kontakt tělesa brzdy/ráfku se musí vyskytovat na obou stranách současně.**

user manual_PUKY NEXT_V4.indd 65 20.12.2024 15:30:23

Introducción

Enhorabuena por la compra de este vehículo de PUKY. Ha adquirido con este un producto de calidad que sin duda le dará muchas alegrías.

Estas instrucciones contienen información para el funcionamiento seguro y para su cuidado. Lea estas instrucciones atentamente antes de su uso y consérvelas. Si no observase estas instrucciones puede menoscabarse la seguridad de su hijo o hija. En caso de dudas o problemas diríjase por favor a su distribuidor especializado, o utilice nuestro contacto de Internet: **www.puky.net**

Responsabilidad de los padres

Observe a su hijo/a y llame su atención sobre los posibles peligros. Cuando utilice la bicicleta sin pedales debe tener cuidado. Hay que ser habilidoso para evitar caídas o choques, que podrían dañar el vehículo y lesionar al usuario o a otras personas. Tenga en cuenta que la necesidad innata de los niños y los jóvenes de moverse y su temperamento pueden conllevar situaciones y peligros imprevisibles, que excluyen la responsabilidad del fabricante. Instruya por lo tanto a los niños en el manejo correcto de la bicicleta infantil, vigílelos y adviértalos de los posibles peligros.

Idoneidad

Use el vehículo únicamente en las zonas de juego y en los espacios seguros adecuados. Este vehículo no se corresponde con la StVZO (ley de homologación del transporte por carretera) y no está autorizado su empleo en la vía pública. **La carga total máxima admisible es de 25 kg.**

En la adecuación para el uso debe tenerse en cuenta el tamaño corporal. Debe ajustarse el sillín de tal manera que las suelas de los pies del niño alcancen el suelo formando las piernas un ligero ángulo. Debe ajustarse el manillar con la posición del sillín ajustada fácilmente alcanzable por el niño/a montado sobre el sillín.

Observe las marcas de las profundidades de inserción mínimas en el apoyo del sillín y en el manillar.

Indicaciones para su uso

Es obligatorio usar calzado cerrado. PUKY recomienda utilizar un casco para ciclismo (vs accesorios PUKY). Es necesario usar calzado cerrado. No debe conducirse el vehículo cerca de escaleras, terrenos en pendiente, piscinas u otras aguas. Deben asegurarse las escaleras del entorno de tal manera que los niños no puedan en ningún caso subir o bajar por ellas con el vehículo.

ATENCIÓN. Equipo de protección requerido. No para uso en tráfico rodado. Max. 25 kg.

Es de aplicación la responsabilidad por defectos obligatoria. Los daños producidos por esfuerzos indebidos, actos violentos, mantenimiento insuficiente o por el normal desgaste están excluidos de la responsabilidad por defectos.

Marcado CE

El vehículo cumple los requisitos de la Directiva Europea 2009/48/CE sobre la seguridad de los juguetes y lleva por lo tanto el marcado CE.

Placa de identificación

La placa de características se ha colocado en la cara interior de la parte trasera del marco. Anote los datos de la placa de identificación en el permiso de circulación al final de estas instrucciones de uso para tenerlos a mano en caso de preguntas o pedidos de piezas de repuesto.

Mantenimiento y cuidado

Compruebe antes de su uso un posible desgaste de todas las piezas, así como que las uniones roscadas estén apretadas correctamente.

¡Preste especial atención a la firmeza contra torsión del manillar! ¡Las tuercas autoblocantes son rígidas y deben sustituirse después de un desmontaje completo! Controle regularmente la presión del aire (la presión del aire a mantener figura en las superficies laterales de los neumáticos).

Para mantener el alto nivel de seguridad establecido constructivamente deben sustituirse de inmediato las piezas desgastadas o defectuosas por piezas de recambio originales de PUKY. Por motivos de seguridad no debería utilizarse el vehículo hasta que no esté reparado. No debe enderezar las piezas torcidas, sino sustituirlas.

Piezas de desgaste: neumáticos (incluidas las cámaras), forros de empuñaduras, freno

No debe limpiarse el vehículo con ningún dispositivo de alta presión. Limpie el vehículo con una solución jabonosa ligera y seque a continuación todo frotándolo meticulosamente con un paño suave. Mantenga los materiales corrosivos (sal para el deshielo de viales y aceras, agua de mar, fertilizantes) alejados del vehículo. No debe almacenarse el vehículo en espacios húmedos.

De forma parecida a como ocurre en los neumáticos de los coches, existe en el caso del caucho natural vulcanizado la formación de manchas en la zona de las superficies de contacto de las ruedas. Proteja por favor las superficies de contacto entre el suelo y los neumáticos.

Desempaquetado y volumen de suministro

No emplee ningún objeto afilado para abrir el envoltorio y retirar el material de protección. Puede dañar sin querer la pintura o piezas del vehículo.

- Saque todas las piezas del envoltorio
- Retire el material de protección. Mantenga todo el material del envoltorio lejos del alcance de los niños, existe riesgo de asfixia.
- Compruebe que el contenido del suministro esté completo e intacto. En caso de faltar cualquier componente, diríjase por favor a su distribuidor especializado antes de iniciar otros trabajos.

Montaje

Las piezas pequeñas que se precisan durante el montaje (por ejemplo tornillos y arandelas) no deben caer en manos de niños pequeños. Existe peligro de asfixia por ingestión. Mantenga también cualquier material del envoltorio lejos del alcance de los niños.

El montaje debe ser realizado muy minuciosamente por una persona adulta para que posteriormente no se puedan producir accidentes o lesiones. Tómese para ello el tiempo suficiente. Algunos trabajos de montaje exigen habilidad manual y práctica en el manejo de herramientas (por ejemplo de llaves de tuercas). Si no está seguro diríjase por favor a su distribuidor especializado o a un taller.

En algunos puntos es necesario apretar las tuercas con un par de giro determinado. Este par de giro está indicado en newton metro (por ejemplo 2 Nm). Si se aprieta un tornillo con un par de giro insuficiente, la unión está posiblemente aún demasiado suelta y no es segura. Si la fuerza es excesiva pueden dañarse o romperse las tuercas u otras piezas.

Indicaciones relativas a la eliminación

Elimine el producto y el material de embalaje de acuerdo a las prescripciones locales actuales. Guarde el material de embalaje (por ejemplo, bolsas de plástico) de modo que no sea accesible a los niños. Puede solicitar en su ayuntamiento demás informaciones sobre la eliminación del producto desechado. Elimine el artículo y su embalaje preservando el medio ambiente.

Condiciones de garantía

Nosotros (PUKY GmbH & Co. KG, Fortunastraße 11, 42489 Wülfrath) concedemos a los usuarios finales privados una garantía de fabricante de 5 años para todos los cuadros, manillares y horquillas PUKY a partir de la fecha de compra contra daños por rotura y deformación debidos a defectos de elaboración o de material. Por lo tanto, quedan excluidos de la garantía los consumidores finales que utilicen o apliquen los productos en relación con sus actividades profesionales, por ejemplo, las guarderías.

Esta garantía es válida en todo el mundo y para todos los vehículos PUKY. La garantía se limita expresamente a la reparación gratuita o a la entrega gratuita de un cuadro, una horquilla o un manillar equivalentes. La instalación y el desmontaje de las piezas mencionadas no están cubiertos por la garantía. La realización de una reparación o una sustitución equivalente queda a discreción de PUKY. PUKY se reserva el derecho de cambiar o sustituir componentes con un diseño del color del componente diferente al original. Dicho servicio no amplía ni renueva la garantía. PUKY adquiere la propiedad de las piezas sustituidas o cambiadas.

La garantía es transferible y está relacionada con el producto, no con la persona. Para activar la garantía por primera vez, el usuario final particular debe registrarse en la página web de PUKY (www.puky.de) en las 4 semanas siguientes a la compra del vehículo PUKY. Tras el registro, el consumidor final privado recibe un número de garantía por correo electrónico. En caso de reventa del vehículo PUKY, el subsiguiente usuario final privado deberá volver a registrarse en el sitio web de PUKY (www.puky.de) utilizando el número de garantía anterior o la prueba de compra original para que se active la garantía durante el plazo restante.

Dentro del periodo de garantía, el usuario final particular deberá presentar sus reclamaciones de garantía siempre al distribuidor especializado de PUKY (ver prueba de compra) presentando una copia del recibo de compra o el número de garantía enviado por PUKY. En caso de que esto no sea posible para el usuario final privado (por ejemplo, debido a un traslado, cierre de la empresa, etc.), también se puede presentar directamente a PUKY (PUKY GmbH & Co.KG, Fortunastraße 11, 42489 Wülfrath). Los gastos de envío que se produzcan con motivo de las reclamaciones de garantía por el envío de los productos a PUKY correrán a cargo del usuario final privado. Esto no se aplica si el usuario final privado también tiene derecho a las reclamaciones de garantía legales con motivo del envío de los productos a PUKY.

Quedan excluidos de la garantía los daños causados por el desgaste normal. Esta garantía tampoco cubre los daños causados por un uso inadecuado o no acorde con el fin previsto, por ejemplo, negligencia (falta de cuidado y mantenimiento), caídas, sobrecarga, cambios en el cuadro o la horquilla o la adición o modificación de componentes adicionales. La garantía no cubre la indemnización por daños directos o indirectos.

Los derechos legales del cliente no se ven afectados por esta garantía. La garantía existe además de las reclamaciones legales de entrega de mercancías sin defectos contra el vendedor y no limita las reclamaciones legales por defectos. El ejercicio de estos derechos legales es gratuito para el cliente.

user manual_PUKY NEXT_V4.indd 66 20.12.2024 15:30:24

VOLUMEN DE SUMINISTRO PUKY NEXT 12"

1. bicicleta sin pedales con ruedas de 12"
2. llave de hexágono interior de 1x 4 mm, 1x 5 mm
3. 3x separadores de 15mm, 1x separadores de 7,5 mm

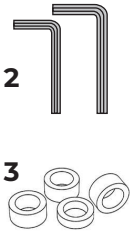

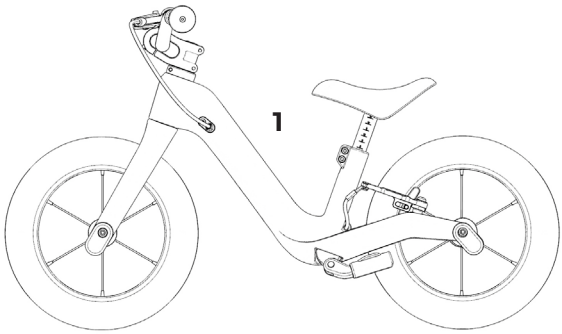

VOLUMEN DE SUMINISTRO PUKY NEXT 14"

1. bicicleta sin pedales con ruedas de 14"
2. llave de hexágono interior de 1x 4 mm, 2x 5 mm
3. 3x separadores de 15mm, 1x separadores de 7,5 mm
4. juego FlipChip XL

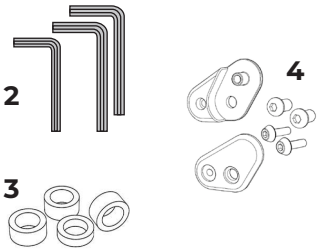

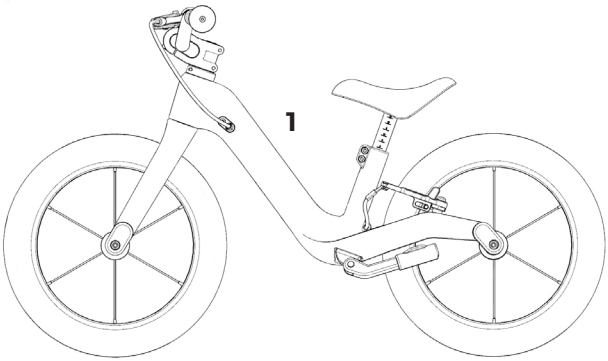

VOLUMEN DE SUMINISTRO PUKY NEXT BUNDLE

1. bicicleta sin pedales con ruedas de 12"
2. llave de hexágono interior de 1x 4 mm, 2x 5 mm
3.3x separadores de 15 mm, 1x separadores de 7,5 mm
4. juego FlipChip XL
5. juego de ruedas de 14"

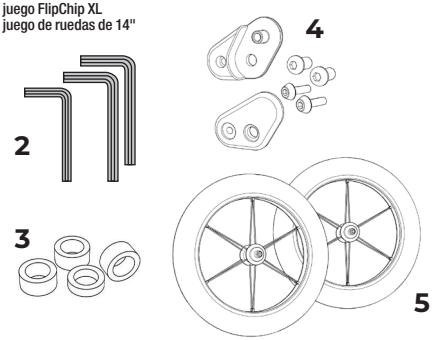

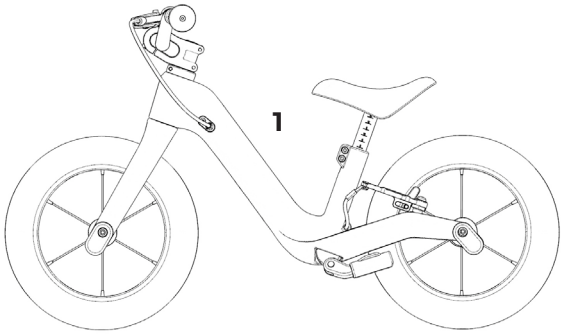

user manual_PUKY NEXT_V4.indd 67

20.12.2024 15:30:27

INSTRUCCIONES DE MONTAJE

Para el montaje necesita las siguientes herramientas:

1. llave de hexágono interior de 4 mm
2. llave de hexágono interior de 5 mm

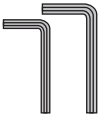

1

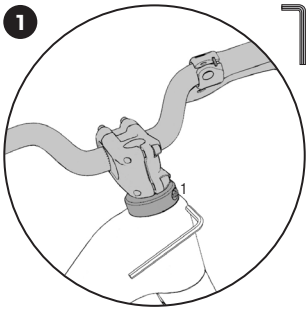

Enderezar el manillar: para enderezar el manillar afloje primeramente la sujeción del vástago (1) por debajo de la pieza de sujeción del manillar con una llave de hexágono interior de 5 mm.

2

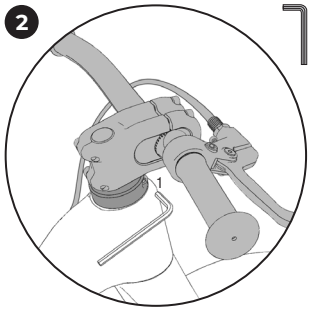

Oriente pieza de sujeción del manillar y el maniillar de modo que queden derechos (pieza de sujeción paralela a la rueda delantera) y seguidamente apriete de nuevo el tornillo para fijar al vástago (1) con una fuerza de 13 Nm. Šroub je namazaný.

3

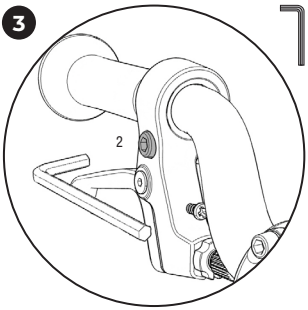

Orientar correctamente la palanca de freno: Para la orientación correcta de la palanca de freno afloje el tornillo de sujeción (2) con una llave de hexágono interior de 5 mm.

4

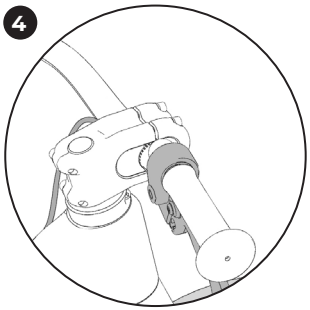

La palanca de freno se transporta orientada hacia abajo.

5

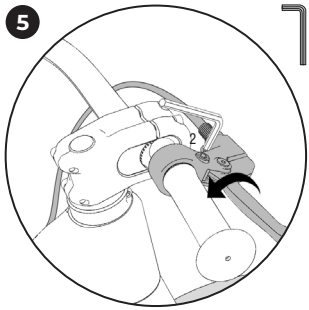

Oriente la palanca de freno (aprox. 45°) de modo que el niño la pueda alcanzar fácilmente y apriete de nuevo el tornillo de sujeción (2) con una fuerza de 3 Nm.

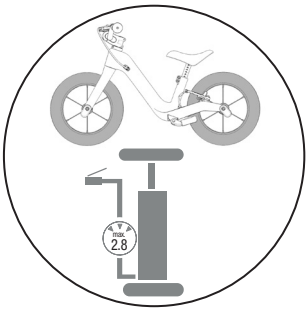

Los neumáticos no están completamente inflados durante el transporte. Es necesario inflar los neumáticos a máx. 2,8 bar antes del primer uso.

AJUSTES ERGONÓMICOS

Para el montaje necesita las siguientes herramientas:

1. llave de hexágono interior de 4 mm
2. llave de hexágono interior de 5 mm
3. Destornillador Phillips (no incluido en el suministro)

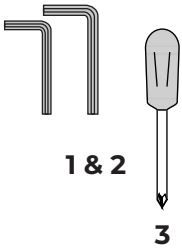

user manual_PUKY NEXT_V4.indd 68

20.12.2024 15:30:30

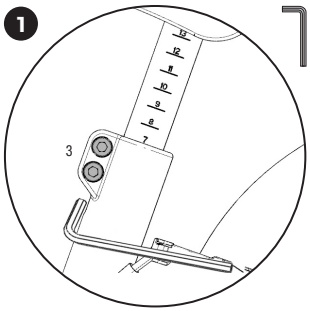

Ajuste de la altura del sillín: La altura del sillín debe ajustarse de modo que el niño pueda posar la planta de ambos pies sobre el suelo. Para modificar la altura del sillín afloje ambos tornillos de la sujeción del sillín (3) con una llave de hexágono interior de 5 mm.

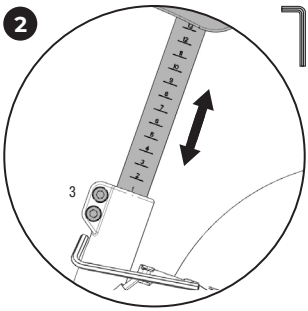

Regule entonces correctamente la altura del sillín. La barra del sillín dispone de marcas que facilitan el ajuste de la altura correcta. Apriete entonces de nuevo ambos tornillos (3) para la fijación en la barra del sillín con una fuerza de 5 Nm.

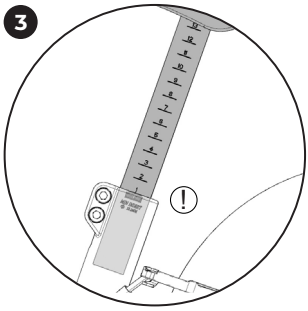

Tenga en cuenta la marca de la profundidad mínima de la barra del sillín. La barra del sillín no debe extraerse más allá de la marca.

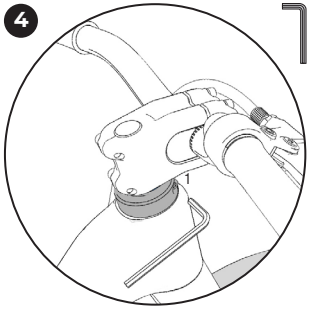

Ajuste del manillar: la altura del manillar cuenta con una amplia gama de ajuste, de modo que la bicicleta sin pedales puede ir creciendo (para las recomendaciones de ajuste véase la pág. 106). Para el ajuste de la altura del manillar afloje primero la sujeción al vástago (1) por debajo de la pieza de sujeción del manillar con una llave de hexágono interior de 5 mm.

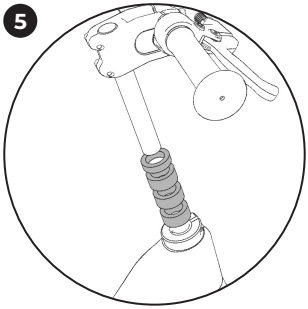

La altura puede ajustarse bien en gradación continua bien se extrae completamente la pieza de sujeción al manillar junto con el vástago y se emplean los separadores suministrados. Éstos tienen una función meramente estética. Al extraer el vástago ponga atención a que el delgado casquillo de sujeción de plástico permanezca en el tubo de la barra del manillar.

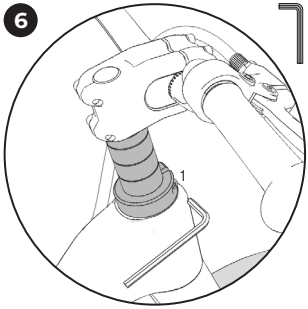

Inserte el vástago hasta el tope en el tubo de la barra del manillar una vez elegida la configuración de separadores deseada o bien determine en gradación continua la altura deseada del manillar. Apriete entonces de nuevo la sujeción al vástago (1) con una fuerza de 13 Nm. Šroub je namazaný. Šroub je třeba pravidelně promazávat.

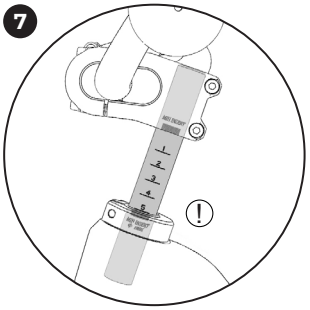

Al extraer el manillar para determinar su altura observe la profundidad mínima. El vástago no debe extraerse más allá de la marca.

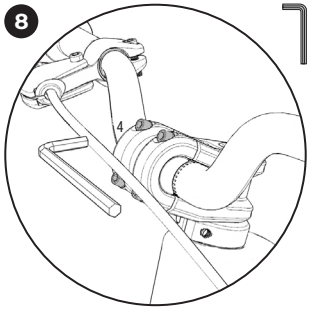

Para la orientación del manillar afloje primero su tornillo de sujeción (4) por delante de la pieza de sujeción del manillar con una llave de hexágono interior de 4 mm.

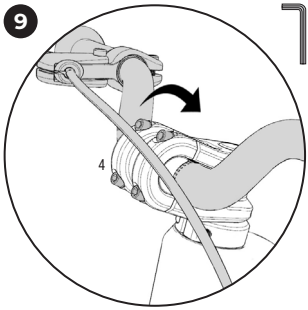

Con los tornillos aflojados puede ajustarse discrecionalmente el ángulo del manillar. Cuando haya encontrado el ajuste adecuado, apriete de nuevo los cuatro tornillos de sujeción (4) con una fuerza de 5 a 6 Nm. En caso pertinente ha de adaptarse la posición de la palanca de freno.

user manual_PUKY NEXT_V4.indd 69

20.12.2024 15:30:33

10

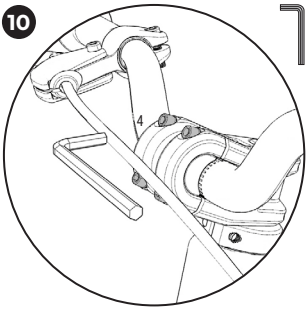

Ajuste del largo de la pieza de sujeción del manillar: el largo de la pieza de sujeción del manillar puede modificarse en este vehículo adaptando la posición del manillar mismo en su pieza de sujeción (para las recomendaciones de ajuste véase la pág. 106). Para ello afloje primero los cuatro tornillos de sujeción del manillar (4) por delante de su pieza de sujeción con una llave de hexágono interior de 4 mm.

11

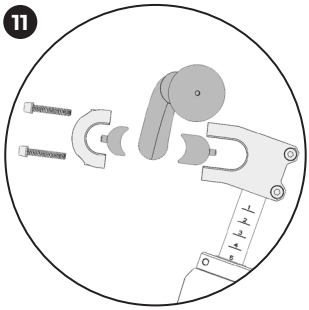

La pieza de sujeción del manillar dispone de dos separadores de tamaño diferente que pueden disponerse discrecionalmente delante o detrás del manillar. Los separadores pueden fijarse también uno tras otro de modo que en total se dispone de cuatro posiciones de manillar diferentes (véase la pág. 106).

12

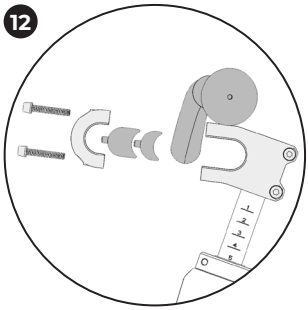

Seleccione la posición de manillar que desee. ¡Observe que siempre debe emplear ambos separadores!

13

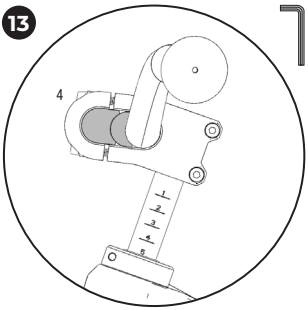

Cuando haya encontrado el ajuste adecuado del manillar, inserte la ordenación elegida y seguidamente apriete de nuevo los cuatro tornillos de sujeción del manillar (4) delante de su pieza de sujeción con una fuerza de 5 a 6 Nm.

14

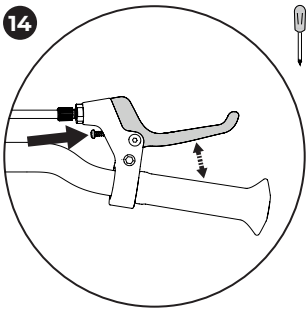

La anchura de agarre (distancia entre la maneta de freno y el manillar) puede ajustarse individualmente mediante un tornillo Phillips situado en la maneta de freno. Tenga en cuenta que el efecto de frenado debe comenzar antes de que la maneta de freno toque el manillar.

user manual_PUKY NEXT_V4.indd 70 20.12.2024 15:30:35

MODIFICACIÓN DEL TAMAÑO DE LA BICICLETA SIN PEDALES

Para el montaje necesita las siguientes herramientas:

1. llave de hexágono interior de 5 mm

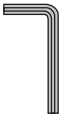

1

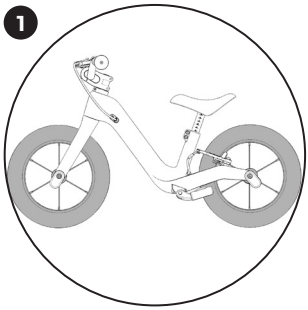

Para una máxima duración de uso útil la PUKY NEXT puede conducirse tanto con ruedas de 12" como de 14" (para las recomendaciones de ajuste véase la pág. 106). No se ha previsto un tamaño mixto de ruedas. Si hubiera adquirido Usted la PUKY NEXT Bundle, en el volumen de suministro encontrará lo necesario para la remodelación. Caso que cuente Usted con una PUKY NEXT 12, necesitará el juego de extensión (Extension Pack) 14". Caso que cuente Usted con una PUKY NEXT 14, necesitará el juego de extensión (Extension Pack) 12".

2

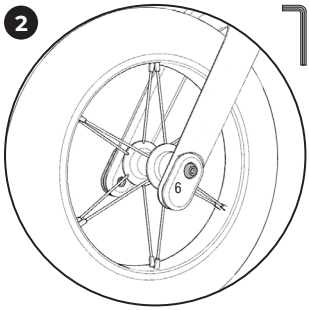

Para cambiar la rueda delantera afloje ambos tornillos de sujeción (6) a derecha e izquierda del buje de esta rueda, que se encuentra en el extremo de su horquilla, con una llave de hexágono interior de 5 mm.

3

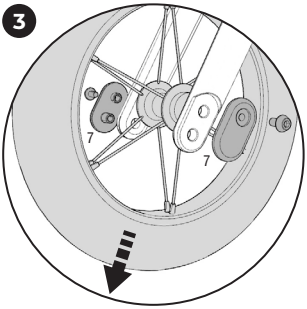

Puede desmontar la rueda delantera con los FlipChips (7). Para extraer la rueda delantera del extremo de la horquilla, tire ligeramente de ella.

4

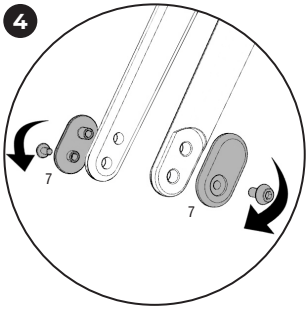

Gire los FlipChips (7) 180° y colóquelos de nuevo en la horquilla. Para la rueda de 12" las aperturas para los tornillos de sujeción deben encontrarse hacia arriba, para la rueda de 14" hacia abajo.

5

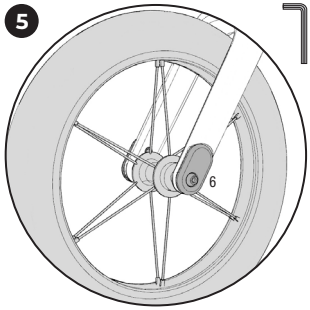

Monte la nueva rueda delantera y apriete de nuevo ambos tornillos de sujeción (6) con una fuerza de 7 a 8 Nm.

6

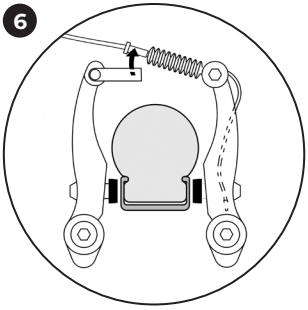

Para el desmontaje de la rueda trasera desenganche primero el cable del freno de llanta de la sujeción del brazo de freno izquierdo.

7

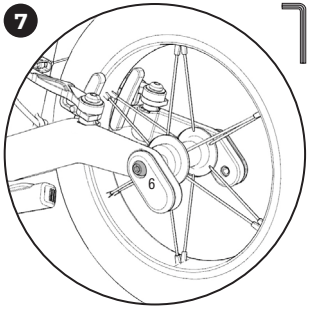

Afloje ambos tornillos de sujeción (6) a derecha e izquierda del buje de la rueda trasera, que se encuentra en el portador del buje con una llave de hexágono interior de 5 mm.

8

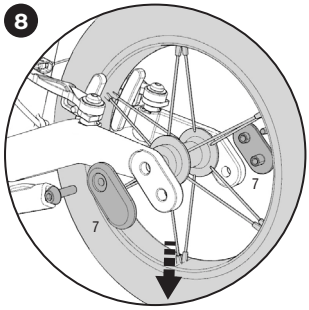

Entonces puede desmontar los FlipChips (7) y la rueda trasera. Para extraer la rueda trasera del portador del buje tire ligeramente de ella.

user manual_PUKY NEXT_V4.indd 71

20.12.2024 15:30:39

9

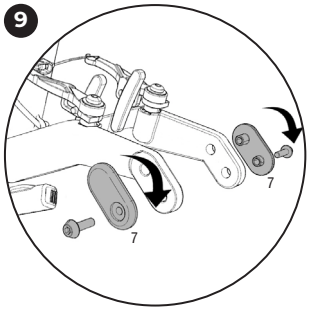

Gire los FlipChips (7) 180° y colóquelos de nuevo en el portador del buje. Para la rueda de 12" las aperturas para los tornillos de sujeción deben encontrarse hacia delante, para la rueda de 14" hacia atrás.

10

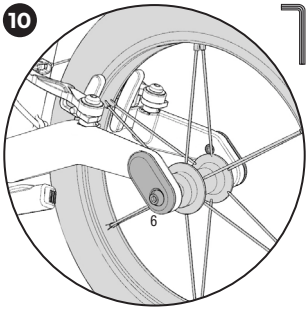

Monte la nueva rueda trasera y apriete de nuevo ambos tornillos de sujeción (6) con una fuerza de 7 a 8 Nm.

11

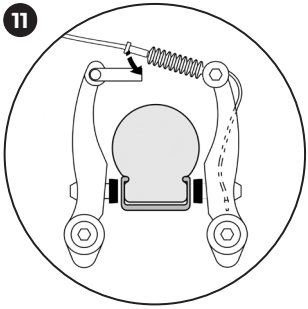

Seguidamente enganche de nuevo el cable del freno.

12

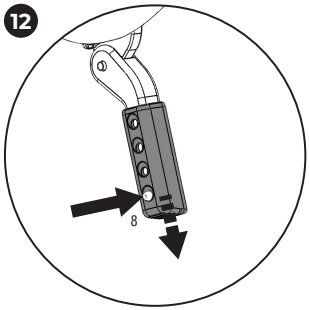

Para que el pie de apoyo de la bicicleta funciones correctamente debe adaptarse también su largo. Paras las ruedas de 12" debe elegirse el ajuste más corto, para las de 14" el ajuste más largo. Para el ajuste del largo del pie de apoyo presione completamente el pivote (8) de la parte trasera del pie.

13

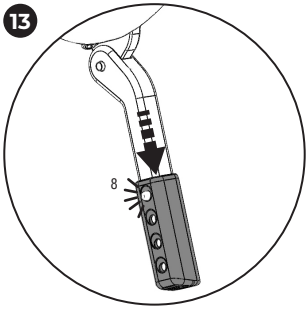

Estando el pivote presionado puede variarse el largo del pie tirando de él o empujándolo. Tire o empuje de modo que el pivote (8) haga clic en la posición correcta.

JUEGO DE MONTAJE DE FLIPCHIP XL

Para el montaje necesita las siguientes herramientas:

1. 2x llave de hexágono interior de 5 mm

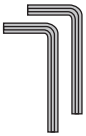

1

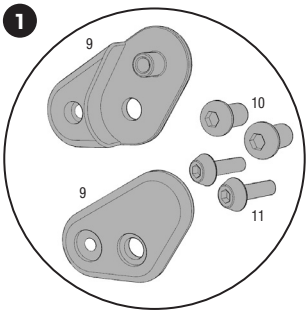

El juego FlipChip XL sirve para la correcta adaptación geométrica para los niños más grandes (para las recomendaciones de ajuste véase la pág. 106). Consta de dos FlipChips XL (9), dos pernos de sujeción (10) y dos tornillos de sujeción adicionales más cortos (11).

2

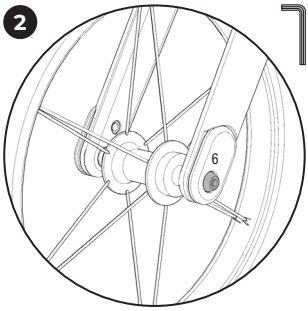

Para desmontar la rueda delantera afloje ambos tornillos de sujeción (6) a derecha e izquierda del buje de esta rueda, que se encuentra en el extremo de su horquilla, con una llave de hexágono interior de 5 mm.

user manual_PUKY NEXT_V4.indd 72 20.12.2024 15:30:43

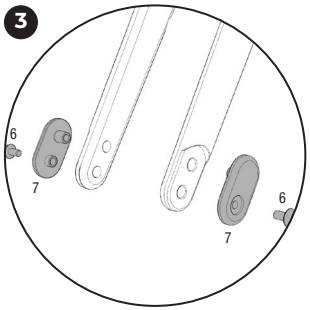

Desmonte los FlipChips (7) estándares de la horquilla. Los tornillos de sujeción (6) se necesitarán de nuevo posteriormente en la fase 6.

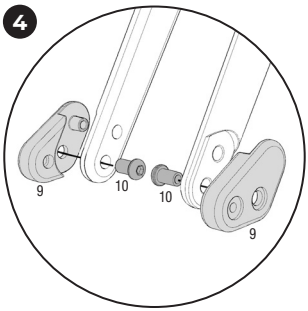

Para montar los FlipChips XL (9), colóquelos primeramente en el portador del buje de la horquilla. Inserte entonces los pernos de sujeción (10) por dentro a través del orificio inferior de la horquilla.

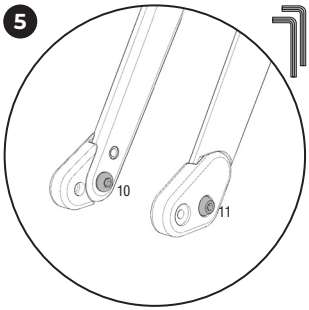

Sujete los pernos (10) con una llave de hexágono interior de 5 mm mientras aprieta el tornillo de sujeción corto (11) desde fuera con la segunda llave de hexágono interior de 5 mm y una fuerza de 7 a 8 Nm. Proceda así en ambos lados.

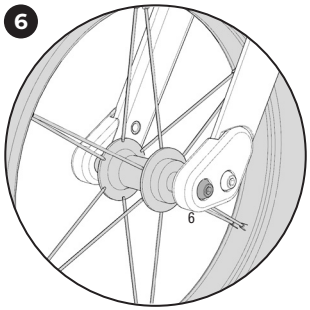

Tras el montaje de los FlipChips XL se monta de nuevo la rueda delantera de 14" con los tornillos de sujeción (6) y una fuerza de 7 a 8 Nm.

AJUSTE DEL FRENO

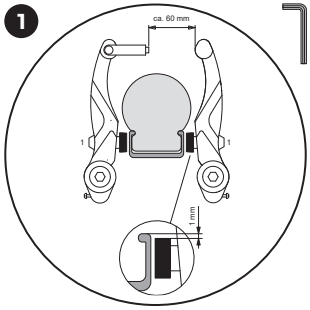

El freno de este vehículo ya ha sido premontado y ajustado por PUKY. Controle el ajuste y reajuste con precisión el freno (freno V). Solo para el modelo LR XL. Asegúrese de que las dos guarniciones del freno están paralelas y se han alineado correctamente con la llanta. Eso significa que deben estar aprox. a 1 mm de distancia con el borde superior de la llanta. Si el ajuste fuese incorrecto suelte la tuerca de sujeción de la guarnición del freno (1) y ajuste tal como se ha descrito antes. Tire después de la palanca y vuelva a apretar (5-8 Nm) la tuerca de sujeción.

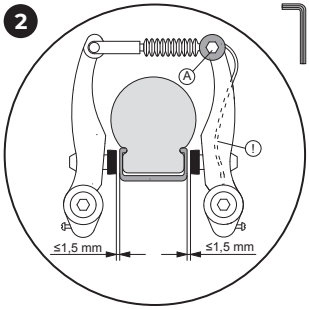

La tensión del cable del freno está ajustada en la tuerca de anclaje (A) de forma que la guarnición está respectivamente aprox. a 1,5 mm de la llanta. **Si fuese necesario reajustar debe volver a fijar de nuevo el extremo del cable que asoma en el freno.**

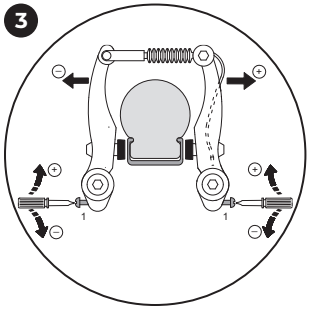

Girando el tornillo de ajuste centra los brazos del freno. Necesita un destornillador de estrella aparte. **Es importante que accione varias veces la palanca del freno, para que la tensión de los brazos se distribuya homogéneamente a ambos lados y el ajuste surta efecto. El contacto guarnición del freno / llanta tiene que ser homogéneo en ambos lados.**

user manual_PUKY NEXT_V4.indd 73

20.12.2024 15:30:46

Введение

Поздравляем вас с покупкой транспортного средства PUKY. Вы приобрели высококачественное изделие, которое, несомненно, доставит вам удовольствие.

В данном руководстве изложена информация по эксплуатации изделия и уходу за ним. Перед использованием внимательно прочитайте данные указания и сохраните их. Несоблюдение данных указаний может повлечь причинение вреда вашему ребенку. В случае возникновения вопросов или проблем обращайтесь к своему дилеру или воспользуйтесь нашим вебсайтом: **www.puky-russia.ru**.

Ответственность родителей

Не оставляйте своего ребенка без присмо-тра и расскажите ему о возможных опасно-стях. При использовании беговела следует проявлять осторожность. Чтобы избежать падений или столкновений, которые могут привести к повреждению транспортного средства, травмированию пользователя или других лиц, требуются определенные навы-ки. Также необходимо следить за тем, чтобы естественная потребность в движении и тем-перамент детей не стали причиной непред-виденных ситуаций и опасностей, которые исключают ответственность изготовителя. Поэтому обучите детей правильному обращению с велосипедом-самокатом, наблюдайте за ними и обращайте их внимание на возможные опасности.

фитнес

Транспортное средство разрешается использовать только в подходящей защищенной игровой зоне и в безопасном помещении. Данное транспортное средство не соответствует Правилам допуска транспортных средств к движению, поэтому его нельзя использовать для движения по дорогам. **Наибольшая допустимая общая нагрузка составляет 25 кг.**

Готовить велосипед-самокат к езде следует с учетом роста ребенка. Седло необходимо отрегулировать таким образом, чтобы подошвы обуви ребенка доставали до земли также тогда, когда ноги во время езды слегка согнуты под углом. Руль при отрегулированном положении седла следует установить так, чтобы сидящий ребенок легко доставал до него.

учитывайте метки минимальной глубины вставки опоры седла и руля (мин. 60 мм).

Указания по эксплуатации

Необходимо носить закрытую обувь. Компания PUKY рекомендует носить велосипедный шлем (см. принадлежности PUKY).

Необходимо носить закрытую обувь. Запрещается кататься на машинке рядом с лестницами, обрывистыми участками, бассейнами и другими водоемами. Находящиеся поблизости лестницы следует оградить так, чтобы дети не могли подниматься и спускаться по ним на машинке.

ВНИМАНИЕ. Требуется защитное оборудование. Не для использования в дорожной трассе С. Максимум 25 кг.

Действует предусмотренная законодательством ответственность продавца за дефекты изделия. Ответственность продавца не распространяется на повреждения, вызванные ненадлежащей нагрузкой, силовым воздействием, недостаточным техобслуживанием или естественным износом.

Маркировка CE

Машинка соответствует требованиям европейской Директивы 2009/48/EG о безопасности игрушек и имеет маркировку знаком CE.

Фирменная табличка

Заводская табличка прикреплена к внутренней стороне задней рамы. Впишите указанные на фирменной табличке данные в паспорт транспортного средства в конце данного руководства по эксплуатации, чтобы иметь под рукой необходимые сведения на случай возникновения вопросов или заказа запчастей.

Техническое обслуживание и уход

Перед эксплуатацией следует проверять все детали на наличие следов износа, а винтовые соединения — на прочность посадки.

Обратите особое внимание на сопротивление руля скручиванию! Самостопорящиеся гайки имеют тугую резьбу и после полного демонтажа подлежат замене!

Для сохранения предусмотренного конструкцией высокого уровня безопасности изношенные или неисправные детали необходимо сразу же заменять оригинальными запасными частями фирмы PUKY. Из соображений безопасности не следует использовать транспортное средство до завершения ремонта. Погнутые детали следует не выпрямлять, а сразу же заменять.

Быстроизнашивающиеся детали: шина (включая камеры), накладки рукояток, тормоз.

Для чистки машинки не разрешается использовать высоконапорный очиститель. Машинку следует чистить слабым мыльным раствором, а затем тщательно протирать мягкой салфеткой. Не следует допускать контакта машинки с материалами, способствующими образованию коррозии (солью для посыпки улиц, морской солью, удобрениями). Машинку не разрешается хранить во влажных помещениях.

Подобно автомобильным шинам, для вулканизированного натурального каучука существует опасность образования пятен в зоне соприкосновения колес с опорной площадкой. Пожалуйста, защищайте контактную поверхность между опорной площадкой и шиной.

Распаковка и комплект поставки

Не используйте для вскрытия упаковки и удаления защитного материала острые предметы. Они могут серьезно повредить лакокрасочное покрытие или детали машинки.

- Извлеките все детали из упаковки.
- Снимите защитный материал. Держите любой упаковочный материал подальше от детей: опасность удушья.
- Проверьте комплектность поставки и наличие повреждений, полученных при транспортировке. В случае отсутствия каких-либо деталей обратитесь к региональному дилеру, прежде чем продолжить работу.

Монтаж

Не допускайте попадания необходимых для монтажа мелких деталей (например, винтов и шайб) в руки маленьких детей. Они могут проглотить эти детали и задохнуться. Держите любой упаковочный материал вдали от детей.

Монтаж должен выполнять взрослый чело- век, действуя очень внимательно, чтобы исключить риск последующих несчастных случаев или травм. Отведите на монтаж достаточное количество времени. Некото- рые монтажные работы требуют определен-ных практических навыков и опыта обраще- ния с ручными инструментами (например, с гаечным ключом). Если вы чувствуете себя недостаточно уверенно, обратитесь к регио- нальному дилеру или в мастерскую.

В некоторых местах требуется затягивать винты определенным моментом затяжки. Момент затяжки указывается в ньютон-ме- трах (например, 2 Н·м). Если затянуть винт с меньшим усилием, соединение может оказаться слишком слабым и ненадежным. Слишком большое усилие может привести к повреждению и разрушению винтов и дру- гих деталей.

Информация по утилизации

Утилизируйте изделие и упаковочные материалы в соответствии с действующими местными нормами. Храните упаковочные материалы (например, плёночные пакеты) в недоступном для детей месте. Дополнительную информацию об утилизации отслуживших своё изделий можно получить в местных органах власти. Утилизируйте изделие и упаковку экологически безопасным способом.

Гарантийные условия

На все рамы, рули и вилки PUKY мы (PUKY GmbH & Co. KG, Fortunastraße 11, 42489 Wülfrath, Германия) предоставляем частным конечным пользователям 5-летнюю гарантию производителя со дня покупки – в отношении поломок и деформаций, вызванных дефектами обработки или материала. Таким образом, гарантийные обязательства не распространяется на конечных потребителей, которые используют изделия в связи со своей профессиональной деятельностью, например, в детских садах.

Настоящая гарантия действительна во всём мире и для всех транспортных средств PUKY. Гарантия прямо ограничена бесплатным ремонтом или бесплатной доставкой равноценной рамы, вилки или руля. Гарантия не распространяется на установку и демонтаж указанных деталей. Компания PUKY вправе свободно решать, будет ли выполнен ремонт или произведена замена. Компания PUKY оставляет за собой право поменять или видоизменить цветовой дизайн оригинального компонента. При выполнении указанной выше услуги гарантия не продлевается и не обновляется. Компания PUKY получает право собственности на заменяемые ею детали.

Гарантия может передаваться, и связана с изделием, а не с пользователем. Чтобы выполнить первичную активацию гарантии, частному конечному пользователю необходимо зарегистрироваться на веб-сайте компании PUKY (www.puky.de) в течение 4-х недель после покупки транспортного средства PUKY. После регистрации частный конечный пользователь получит по электронной почте гарантийный номер. В случае перепродажи транспортного средства PUKY следующий частный конечный потребитель также должен зарегистрироваться на веб-сайте компании PUKY (www.puky.de) с указанным выше номером гарантии или оригинальным (первоначальным) торговым чеком, чтобы активировать гарантию на оставшийся срок.

Свои гарантийные требования в течение гарантийного срока частный конечный потребитель должен предъявлять только в специализированном магазине PUKY (см. торговый чек), представив копию торгового чека или гарантийный номер, присланный компанией PUKY. В случае если частный конечный потребитель не имеет возможности это сделать (например, из-за переезда, закрытия магазина и т.д.), можно также предъявить свои гарантийные требования напрямую компании PUKY (PUKY GmbH & Co.KG, Fortunastraße 11, 42489 Wülfrath, Германия). Расходы по пересылке, возникающие при отправке изделий в компанию PUKY в связи с гарантийными требованиями, оплачивает частный конечный пользователь. Это правило не действует, если частный конечный пользователь имеет также предусмотренное законом право на гарантийное обслуживание, в рамках которого он отправляет изделия в компанию PUKY.

Гарантия не распространяется на повреждения, вызванные естественным износом. Настоящая гарантия также не распространяется на ущерб, вызванный неправильным использованием или использованием не по назначению, например, небрежным обращением (ненадлежащим уходом и техническим обслуживанием), падениями, перегрузкой, переделками рамы или вилки или установкой и переделкой дополнительных компонентов. Гарантия не включает возмещение прямого или косвенного связанного ущерба.

Эта гарантия не ограничивает законные права клиента. Гарантия существует в дополнение к предусмотренным законом требованиям к продавцу о доставке товара без дефектов и не ограничивает установленные законом гарантийные требования. Осуществление этих законных прав является для клиента бесплатным.

КОМПЛЕКТ ПОСТАВКИ PUKY NEXT 12"

1. беговел с 12-дюймовыми колёсами
2. имбусовый ключ на 1x 4 mm, 1x 5 mm
3. 3x проставки 15mm, 1x проставки 7,5 mm

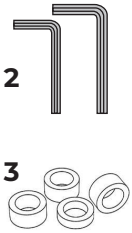

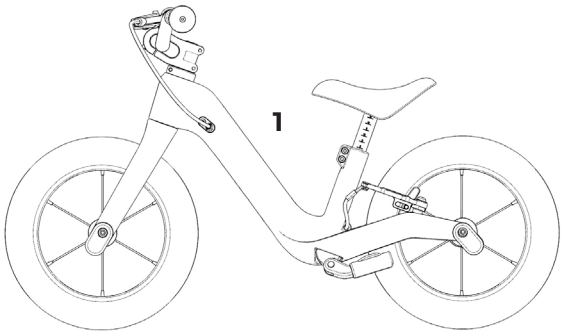

КОМПЛЕКТ ПОСТАВКИ PUKY NEXT 14"

1. беговел с 14-дюймовыми колёсами
2. имбусовый ключ на 1x 4 mm, 2x 5 mm
3. 3x проставки15mm, 1x проставки 7,5 mm
4. набор FlipChip XL

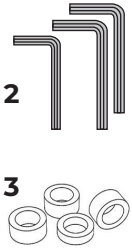

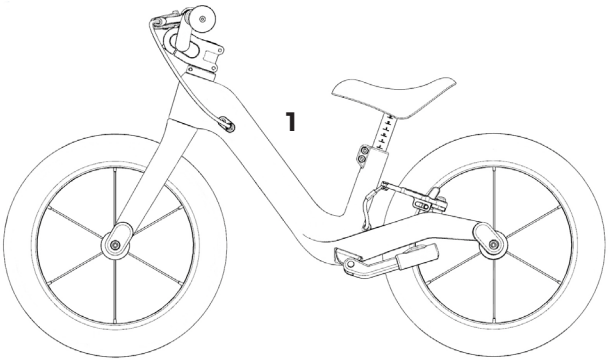

КОМПЛЕКТ ПОСТАВКИ PUKY NEXT BUNDLE

1. беговел с 12-дюймовыми колёсами
2. имбусовый ключ на 1x 4 mm, 2x 5 mm
3. 3x проставки 15 mm, 1x проставки7,5 mm
4. набор FlipChip XL
5. пара 14-дюймовых колёс для беговела

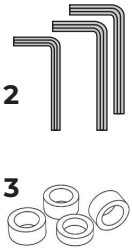

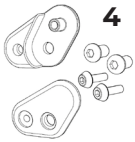

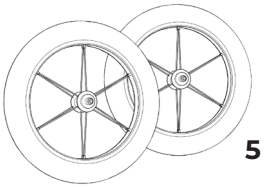

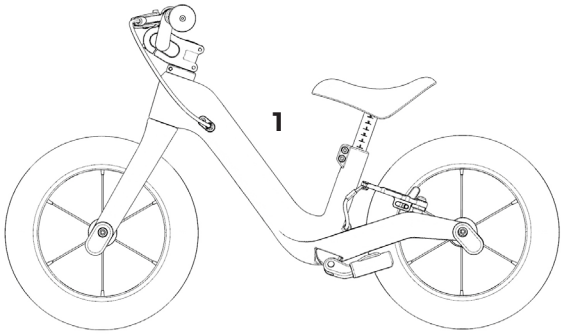

user manual_PUKY NEXT_V4.indd 75

20.12.2024 15:30:50

ИНСТРУКЦИЯ ПО МОНТАЖУ

Для монтажа требуется следующий инструмент:

1. имбусовый ключ на 4 mm
2. имбусовый ключ на 5 mm

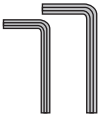

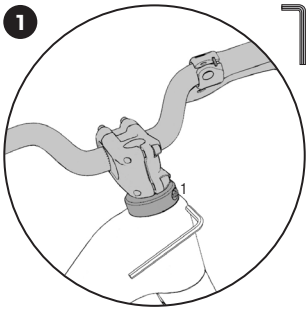

Выравнивание руля: для выравнивания руля сначала ослабьте зажим штока (1) под выносом руля имбусовым ключом на 5 мм.

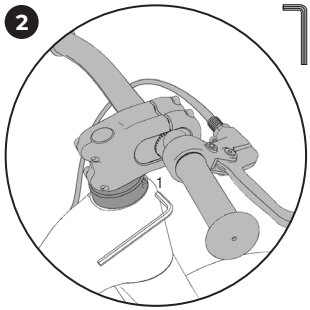

Выровняйте вынос руля и руль прямо (вынос руля параллельно переднему колесу), а затем снова затяните винт зажима штока (1) с усилием 13 Нм. Винт смазан.

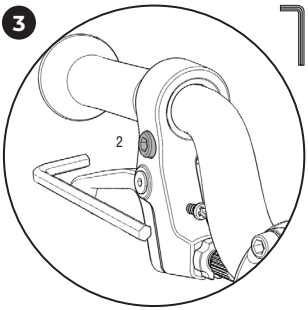

Выравнивание рычага тормоза: для выравнивания рычага тормоза сначала ослабьте винт крепления (2) имбусовым ключом на 5 мм.

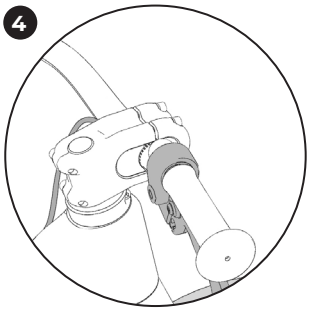

При транспортировке рычаг тормоза направлен вниз.

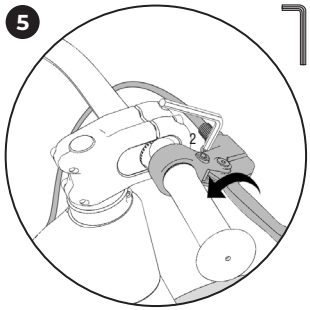

Выровняйте рычаг тормоза (под углом прибл. 45°) так, чтобы ребёнок мог его легко достать, и снова затяните винт крепления (2) с усилием 3 Нм.

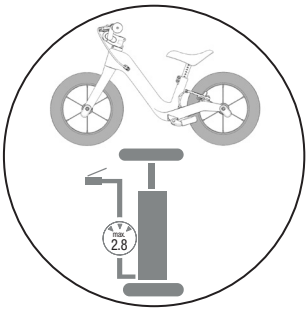

Los neumáticos no están completamente inflados durante el transporte. Es necesario inflar los neumáticos a máx. 2,8 bar antes del primer uso.

ЭРГОНОМИЧНЫЕ НАСТРОЙКИ

Для монтажа требуется следующий инструмент:

1. имбусовый ключ на 4 mm
2. имбусовый ключ на 5 mm

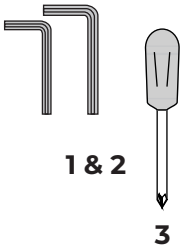

user manual_PUKY NEXT_V4.indd 76

20.12.2024 15:30:53

1

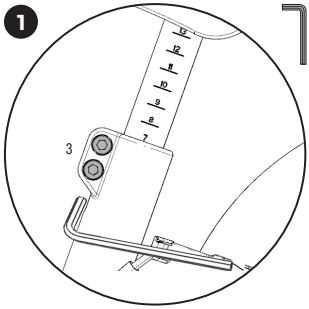

Регулировка высоты седла: высота седла должна быть отрегулирована таким образом, чтобы ребёнок мог ровно стоять обеими ногами на земле. Для изменения высоты седла сначала ослабьте оба винта зажима седлодержателя (3) имбусовым ключом на 5 мм.

2

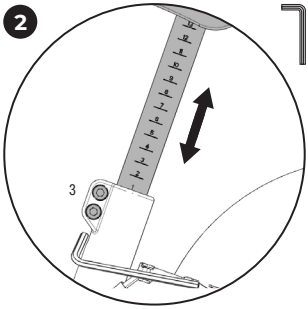

После этого установите правильную высоту седла. На седлодержателе есть метки, которые облегчают выбор нужной высоты. Затем снова затяните оба винта (3) зажима седлодержателя с усилием 5 Нм.

3

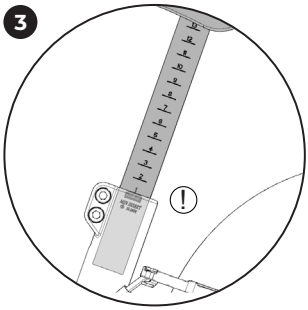

Обратите внимание на отметку минимальной глубины посадки седлодержателя. Седлодержатель нельзя вытягивать выше этой отметки.

4

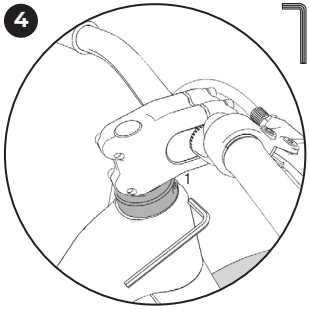

Регулировка руля: высоту руля можно регулировать в широких пределах, чтобы беговел долгое время мог «расти» вместе со своим владельцем (рекомендации по настройке см. на стр. 106). Для регулировки высоты руля сначала ослабьте зажим штока (1) под выносом руля имбусовым ключом на 5 мм.

5

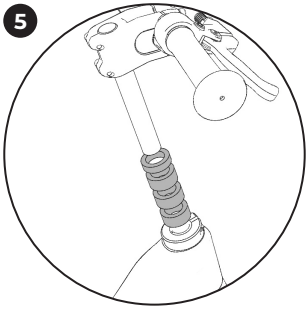

Высоту можно регулировать либо плавно, либо полностью вытащить вынос руля вместе со штоком и использовать проставки, входящие в комплект поставки. При этом они выполняют чисто эстетическую функцию. Вытаскивая шток, следите за тем, чтобы тонкая пластиковая зажимная втулка осталась в рулевой колонке.

6

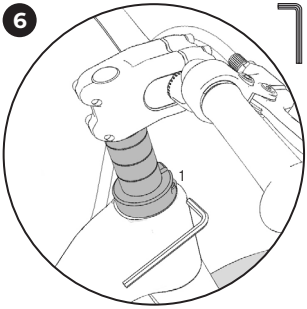

Выбрав нужную конфигурацию проставок, вставьте шток до упора в рулевую колонку либо плавно отрегулируйте руль на нужную высоту. Затем вновь затяните зажим штока (1) с усилием 13 Нм. Винт смазан. Винт необходимо регулярно смазывать.

7

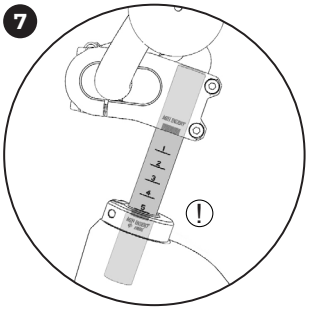

При увеличении высоты руля обратите внимание на минимальную глубину посадки. Шток нельзя вытягивать выше этой отметки.

8

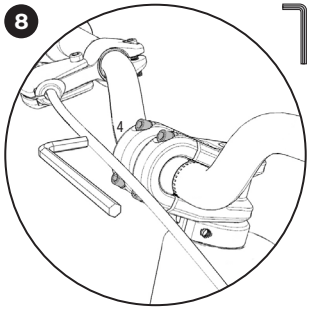

Для выравнивания руля сначала ослабьте винты зажима штока (4) на передней части выноса руля имбусовым ключом на 4 мм.

9

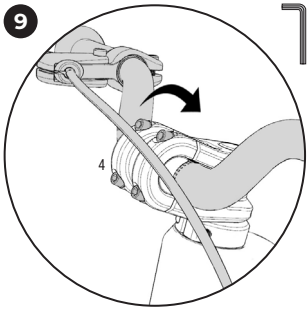

После ослабления винтов можно отрегулировать положение руля под любым углом. Когда вы подберёте подходящую настройку, вновь затяните четыре зажимных винта (4) с усилием 5-6 Нм. При необходимости следует отрегулировать положение рычага тормоза.

user manual_PUKY NEXT_V4.indd 77

20.12.2024 15:30:57

10

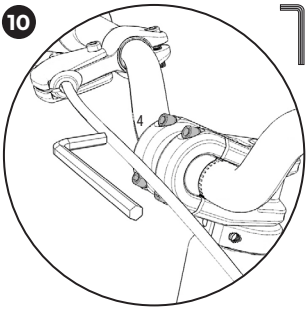

Регулировка длины выноса руля: на этом беговеле длину выноса руля можно отрегулировать, изменив положение руля в выносе (рекомендации по настройке см. на стр. 106). Для этого сначала ослабьте четыре винта зажима руля (4) на передней части выноса руля имбусовым ключом на 4 мм.

11

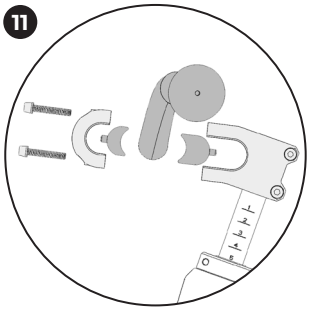

У выноса руля есть две проставки разного размера, которые можно установить перед или за рулём. Проставки также можно закрепить одну за другой, чтобы обеспечить в общей сложности четыре различных положения руля (см. стр. 106).

12

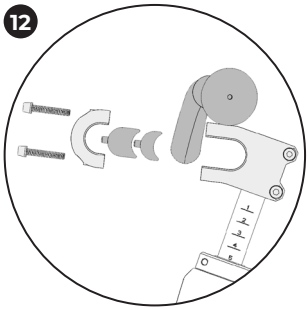

Выберите желаемое положение руля. Обязательно используйте обе проставки!

13

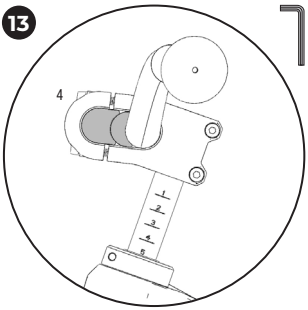

Когда вы подберёте подходящее положение руля, зафиксируйте конфигурацию и затяните четыре винта зажима руля (4) на передней части выноса руля с усилием 5-6 Нм.

14

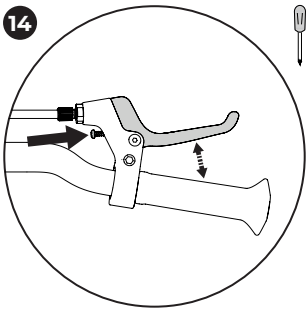

Ширина захвата (расстояние между рычагом тормоза и рулем) регулируется индивидуально с помощью крестообразного винта на рычаге тормоза. Обратите внимание, что торможение должно начинаться до того, как рычаг тормоза коснется руля!

user manual_PUKY NEXT_V4.indd 78 20.12.2024 15:30:59

ИЗМЕНЕНИЕ РАЗМЕРА БЕГОВЕЛА

Для монтажа требуется следующий инструмент:

1. имбусовый ключ на 5 mm

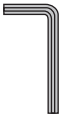

1

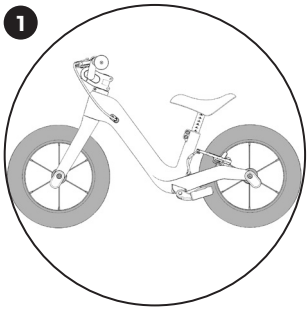

Для обеспечения максимального срока службы PUKY NEXT можно использовать как 12-, так и 14-дюймовые колёса (рекомендации по настройке см. на стр. 106). Использование одновременно колёс разного размера не предусмотрено. Если вы приобрели PUKY NEXT Bundle, то всё необходимое для переделки входит в комплект поставки. Если у вас PUKY NEXT 12, то для переделки вам понадобится пакет расширения Extension Pack 14". Если у вас PUKY NEXT 14, то для переделки необходим пакет расширения Extension Pack 12".

2

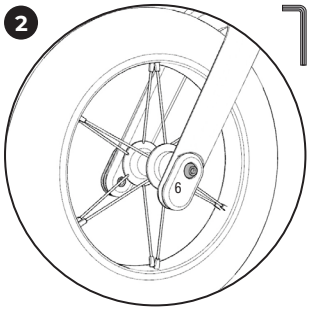

Для замены переднего колеса ослабьте оба винта крепления (6) втулки переднего колеса справа и слева на конце вилки имбусовым ключом на 5 мм.

3

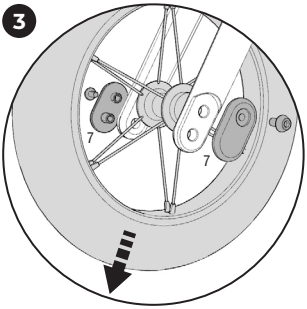

После этого можно снять переднее колесо и FlipChips (7). Чтобы снять переднее колесо, слегка раздвиньте концы вилки.

4

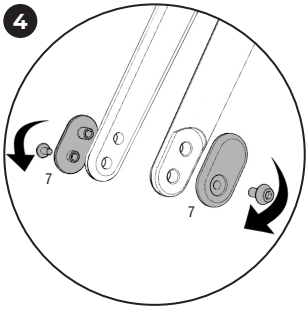

Поверните FlipChips (7) на 180° и снова установите их на вилку. Для 12-дюймового колеса отверстия для крепёжных винтов должны быть направлены вверх, для 14-дюймового колеса – вниз.

5

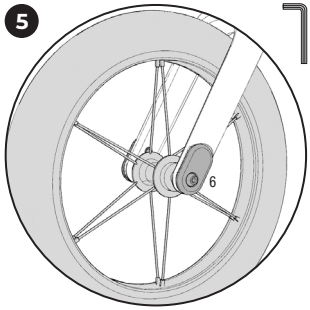

Установите новое переднее колесо и вновь затяните оба крепёжных винта (6) с усилием 7-8 Нм.

6

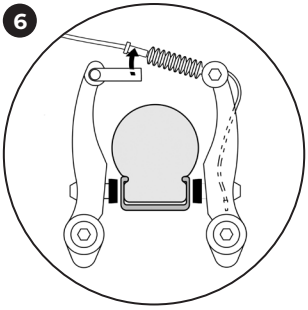

Для демонтажа заднего колеса сначала отсоедините тормозную тягу ободного тормоза от кронштейна левого тормозного рычага.

7

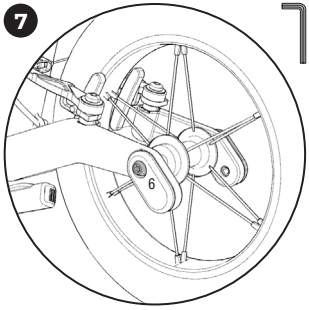

Имбусовым ключом на 5 мм ослабьте винты крепления (6) задней втулки справа и слева на заднем конце рамы.

8

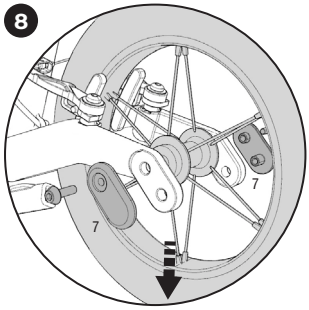

После этого можно снять FlipChips (7) и заднее колесо. Чтобы снять переднее колесо, слегка раздвиньте концы заднего конца рамы.

user manual_PUKY NEXT_V4.indd 79

20.12.2024 15:31:02

9

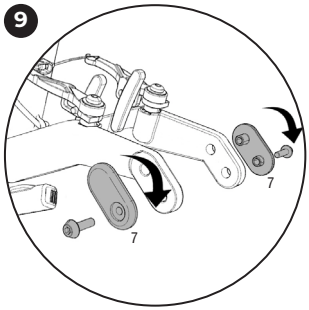

Поверните FlipChips (7) на 180° и снова установите их на задний конец рамы. Для 12-дюймового колеса отверстия для крепёжных винтов должны быть направлены вперёд, для 14-дюймового колеса – назад.

10

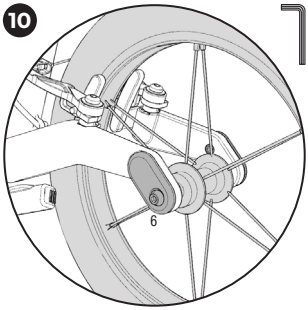

Установите новое заднее колесо и вновь затяните оба крепёжных винта (6) с усилием 7-8 Нм.

11

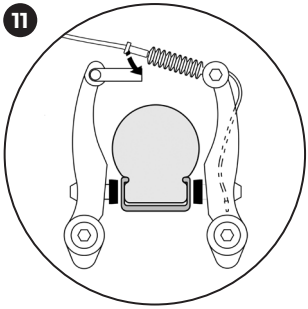

После этого установите тормозную тягу обратно.

12

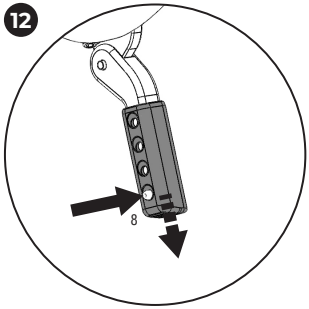

Для обеспечения правильной работы боковой подножки необходимо также отрегулировать её длину. Для 12-дюймовых колёс следует выбрать самую короткую настройку, а для 14-дюймовых – самую длинную. Для регулировки длины подножки вдавите до упора штифт (8) на задней стороне подножки.

13

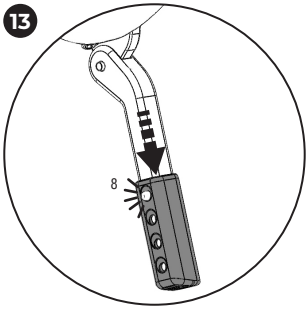

Когда штифт вдавлен, длину подножки можно менять, вытягивая или вдавливая её. Тяните или нажимайте, пока штифт (8) не защёлкнется в соответствующем положении.

МОНТАЖ КОМПЛЕКТА FLIPCHIP XL

Для монтажа требуется следующий инструмент:

1. 2x имбусовый ключ на 5 mm

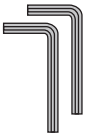

1

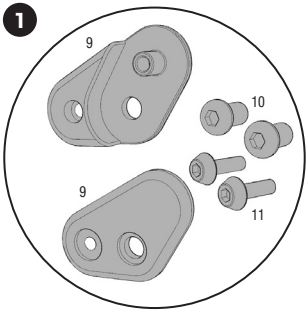

Комплект FlipChip XL используется для настройки геометрических параметров для крупных детей (рекомендации по настройке см. на стр. 106). Он состоит из двух FlipChips XL (9), двух крепёжных болтов (10) и двух дополнительных, более коротких крепёжных болтов (11).

2

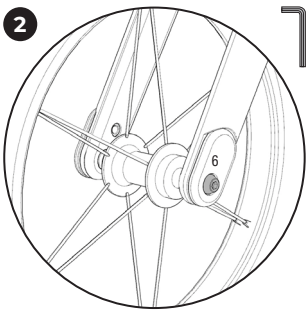

Для демонтажа переднего колеса ослабьте оба винта крепления (6) втулки переднего колеса справа и слева на конце вилки имбусовым ключом на 5 мм.

user manual_PUKY NEXT_V4.indd 80

20.12.2024 15:31:06

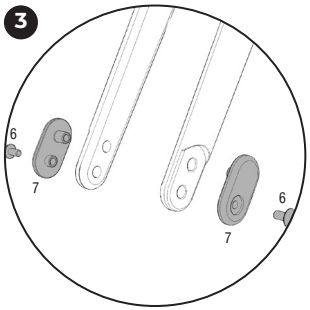

Снимите обычные FlipChips (7) с вилки. Крепежные винты (6) понадобятся позже, при выполнении шага 6.

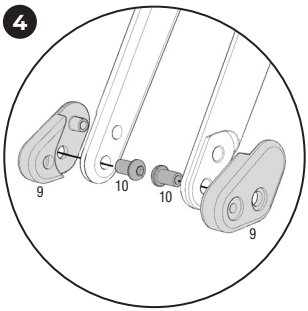

Для установки FlipChips XL (9) сначала установите их на конец вилки. После этого проденьте крепежные болты (10) изнутри через нижние отверстия вилки.

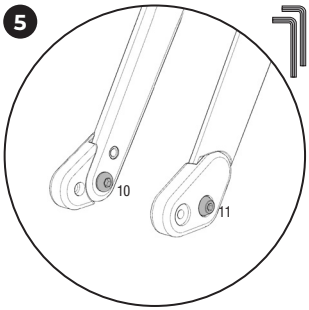

Удерживая болт (10) имбусовым ключом на 5 мм, затяните короткий крепежный болт (11) снаружи вторым имбусовым ключом на 5 мм с усилием 7-8 Нм. Проделайте эту операцию с обеих сторон.

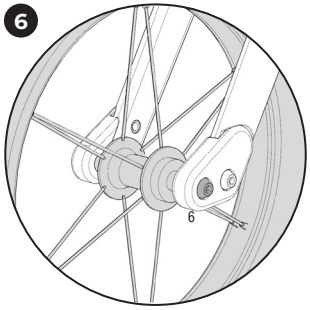

После установки FlipChips XL переднее 14-дюймовое колесо вновь устанавливают на место и затягивают крепёжные винты (6) с усилием 7-8 Нм.

РЕГУЛИРОВКА ТОРМОЗА

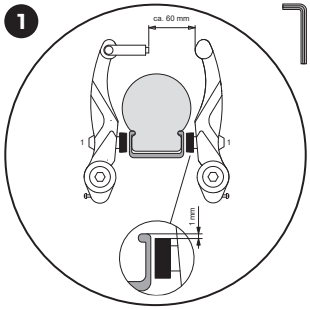

Контроль регулировки и точная юстировка тормозов (V-Brake). Только для модели LR XL. Удостоверьтесь, что обе тормозные накладки стоят параллельно друг другу и их положение на ободе выровнено. Это значит, что они расположены на 1 мм ниже верхнего края обода. В случае с неправильной регулировкой отвинтите крепежную гайку тормозной накладки (1) и отрегулируйте так, как описано выше. Нажмите тормозной рычаг и снова закрутите крепежную гайку (5–8 Нм).

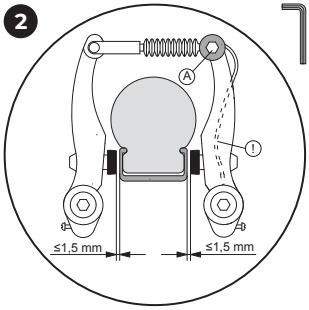

Натяжение тормозного троса на фиксирующей гайке (A) должно быть отрегулировано таким образом, чтобы тормозные накладки отстояли от обода примерно на 1,5 мм. **Если требуется юстировка, то после нее необходимо снова закрепить верхний конец троса на тормозе.**

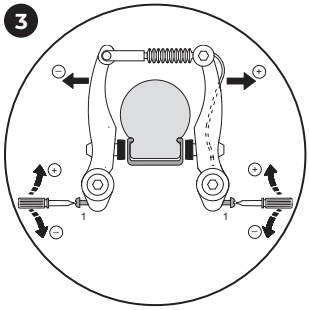

Поворачивая регулировочный винт, отрегулируйте плечо тормоза посередине. Вам потребуется крестовая отвертка. **Важно, чтобы тормозные рычаги при этом многократно нажимались, чтобы натяжение тормозных плеч было одинаковым с обеих сторон, а регулировка — эффективной. Касание тормозящего элемента с ободом должно происходить одновременно с обеих сторон.**

user manual_PUKY NEXT_V4.indd 81

20.12.2024 15:31:10

Johdanto

Onnittelut tämän PUKY-kulkuvälineen ostamisesta. Olet hankkinut laadukkaan tuotteen, josta on varmasti iloa pitkäksi aikaa.

Tämä käyttöohje sisältää tietoa kulkuvälineesi turvallisesta käytöstä ja huollosta. Lue käyttöohje huolellisesti ennen tuotteen käyttöä ja säilytä se varmassa paikassa myöhempää käyttöä varten. Tämän käyttöohjeen tietojen noudattamatta jättäminen voi heikentää lapsen turvallisuutta. Jos sinulla on kysyttävää, ota yhteyttä tuotteen jälleenmyyjään tai verkkosivustomme kautta: **www.puky.net.**

Vanhempien vastuu

Tuotteella leikkimiseen liittyvät riskit on pyritty minimoimaan, kun tuotetta käytetään sen käyttötarkoituksen mukaisesti. Huomaa kuitenkin, että lasten ja nuorten luonteesta ja luonnollisesta liikkumisen tarpeesta voi seurata odottamattomia tilanteita ja vaaroja, joista valmistaja ei ole vastuussa. Opeta lapsia ja nuoria käyttämään pyörää oikein kaatumisten ja törmäysten välttämiseksi. Valvo lapsia ja huomauta heitä mahdollisista vaaroista.

Sopivuus

Kulkuvälinettä saa käyttää vain turvallisessa ja suojatussa ympäristössä, joka soveltuu leikkiin. Tätä pyörää ei saa käyttää yleisillä teillä. **Sallittu kokonaiskuorma on enintään 25 kg.**

Säädä polkupyörää lapsen koon mukaan. Säädä satula siten, että lapsen jalkapohjat ulottuvat maahan, vaikka polvet ovat ajon aikana hieman koukussa. Kun olet säätänyt satulan asennon, säädä ohjaustankoa siten, että lapsi yltää siihen helposti pyörän satulassa istuessaan.

Noudata satulaputken ja ohjaustangon vähimmäiskiinnityssyvyyttä.

Käyttö

Tuotteen kanssa on käytettävä umpinaisia kenkiä. Kulkuvälineellä ei saa ajaa portaiden, kaltevien rinteiden, jyrkän maaston, uima-altaiden tai muun avoveden läheisyydessä. Jos lähellä on portaita, varmista, että lapset eivät pääse ajamaan niitä kulkuvälineellä ylös tai alas.

HUOMAUTUS. Käytä tarpeellisia suojavarusteita. Tuotetta ei saa käyttää tieliikenteessä. Enintään 25 kg

Juridinen vastuu aineellisista vioista on voimassa. Epäasiallisesta käytöstä, liiallisesta voiman käytöstä, puutteellisesta kunnossapidosta tai normaalista kulumisesta johtuvat vauriot eivät kuulu materiaalivikojen korvausvastuuseen.

CE-merkintä

Tämä tuote on eurooppalaisen leluturvallisuusdirektiivin 2009/48/EY mukainen, joten sillä on CE-merkintä.

Tyyppikilpi

Tyyppikilpi on kiinnitetty takarungon sisäpuolelle. Kirjoita tunnistekilven tiedot tämän käyttöohjeen lopussa olevaan pyöräpassiin, jotta sinulla on kaikki tarvitsemasi tiedot, jos sinulla on kysyttävää tai jos tilaat varaosia.

Kunnossapito ja huolto

Tarkista polkupyörä säännöllisesti kulumisen varalta. Tarkista myös, että ruuvit ovat yhä kireällä.

Varmista erityisesti, että ohjaustanko ei pääse kiertymään! Itsekiristyviä muttereita on vaikea irrottaa, ja ne on vaihdettava irrotuksen jälkeen! Tarkista rengaspaine säännöllisesti (ohjeellinen paine on ilmoitettu renkaiden kyljissä).

Suunnitellun korkean turvallisuustason säilyttämiseksi kaikki kuluneet ja vialliset osat on vaihdettava välittömästi alkuperäisiin PUKY-varaosiin. Turvallisuussyistä kulkuvälinettä ei saa käyttää ennen kuin se on täysin korjattu. Taipuneita tai vääntyneitä osia ei saa korjata, vaan ne on vaihdettava.

Kuluvat osat: Renkaat (myös sisärenkaat), ohjaustangon kahvat ja jarru.

Pyörää ei saa puhdistaa painepesurilla. Puhdista kolmipyörä miedolla saippualiuoksella ja pyyhi huolellisesti kuivaksi pehmeällä liinalla. Pidä kulkuväline etäällä ruostumista edistävistä materiaaleista (tiesuola, merivesi, lannoite). Kulkuvälinettä ei saa säilyttää kosteissa olosuhteissa.

Luonnonkumin värimuutoksen tai tahriintumisen riski on olemassa, jos polkupyörä seisoo pyörillään pitkään samassa asennossa, aivan kuten autonrenkaissakin. Ryhdy tarvittaviin varotoimiin tämän välttämiseksi.

Pakkauksen purkaminen ja toimitussisältö

Älä käytä teräviä esineitä pakkauksen avaamiseen ja suojamateriaalin poistamiseen. Saatat vaurioittaa kulkuvälineen maalia tai osia.

- Poista kaikki osat pakkauksesta.
- Poista suojamateriaali. Pidä kaikki pakkausmateriaalit lasten ulottumattomissa (tukehtumisvaara).
- Tarkista pakkauksen sisältö ja kunto. Jos jotain puuttuu, ota yhteyttä jälleenmyyjään ennen kulkuvälineen kokoamista.

Kokoaminen

Pienet osat, joita tarvitaan kokoonpanon aikana (esim. ruuvit ja aluslevyt), on pidettävä pienten lasten ulottumattomissa. Osien nieleminen voi aiheuttaa tukehtumisvaaran. Pidä myös kaikki pakkausmateriaalit lasten ulottumattomissa.

Pyörä on koottava erittäin huolellisesti ja aikuisen toimesta, jotta vältetään mahdolliset tapaturmat ja vahingot. Pyörän kokoamiseen on käytettävä riittävästi aikaa. Useat asennusvaiheet edellyttävät kädentaitoa ja kokemusta työkalun (esim. kiintoavaimen) käytöstä. Ota yhteyttä jälleenmyyjään tai pyöräkorjaamoon, jos sinulla on kysyttävää.

Joissakin tapauksissa ruuvit on kiristettävä määrättyyn kiristysmomenttiin. Kiristysmomentti ilmoitetaan newtonmetreinä (esim. 2 Nm). Jos ruuvi kiristetään liian pieneen momenttiin, liitos voi jäädä löysäksi ja olla siten vaarallinen. Jos momentti on liian suuri, ruuvit ja muut osat voivat vaurioitua tai rikkoutua.

Hävittämisohjeet

Hävitä tuote ja pakkausmateriaali voimassa olevien paikallisten määräysten mukaisesti. Säilytä pakkausmateriaali (kuten esim. muovipussit) lasten ulottumattomissa. Lisätietoa vanhentuneen tuotteen hävittämisestä saat oman kuntasi ja/tai kaupungin tiedotuspalveluista. Hävitä tuote ja pakkaus ympäristöystävällisesti.

Takuuehdot

Kaikille PUKY-rungoille, ohjaustangoille ja haarukoille valmistaja (PUKY GmbH & Co. KG, Fortunastraße 11, 42489 Wülfrath, Saksa) myöntää yksityisille loppukäyttäjille 5 vuoden valmistajatakuun murtumis- ja vääntymisvahingoista ostopäivästä lukien valmistus- ja materiaalivirheisiin perustuen. Takuu ei koske sen mukaisesti loppukäyttäjiä, jotka käyttävät näitä tuotteita työnsä yhteydessä, kuten esimerkiksi päiväkodeissa.

Tämä takuu on voimassa kaikkialla maailmassa ja kaikkien PUKY-ajoneuvojen kohdalla. Takuu rajoittuu nimenomaan maksuttomaan korjaukseen tai samanarvoisen rungon, haarukan tai ohjaustangon maksuttomaan toimitukseen. Takuusuoritus ei kata mainittujen osien asennusta eikä irrotusta. Tuleeko kysymykseen korjaus tai samanarvoisen osan toimitus jää PUKY-yhtiön vapaasti harkittavaksi. PUKY pidättää oikeuden vaihdon tai korvauksen suorittamiseen mahdollisesti osien alkuperäisestä värisuunnittelusta poiketen. Mainittu takuusuoritus ei pidennä takuuaikaa eikä aloita sitä alusta uudelleen. PUKY saa omistusoikeuden mahdollisesti korvattuihin tai vaihdettuihin osiin.

Takuu on siirrettävissä ja se on tuotekohtainen, ei henkilökohtainen. Takuun aktivoimiseksi ensimmäisen kerran yksityisen loppukäyttäjän tulee tehdä rekisteröinti PUKYn verkkosivulle (www.puky.de) 4 viikon sisällä PUKY-ajoneuvon ostamisesta. Rekisteröinnin jälkeen yksityinen loppukäyttäjä saa takuunumeron sähköpostilla. Mikäli PUKY-ajoneuvo myydään eteenpäin, on seuraavan yksityisen loppukäyttäjän rekisteröidyttävä uudelleen edellä mainitulla takuunumerolla tai alkuperäisellä ostokuitilla verkkosivulle (www.puky.de), jotta takuu aktivoituu jäljellä olevaksi takuuajaksi.

Takuuajan sisällä yksityisen loppukäyttäjän tulee ilmoittaa takuuvaatimuksistaan aina PUKY-jälleenmyyjälle (katso ostokuittia) esittämällä kopion ostokuitista tai esittämällä PUKYn lähettämän takuunumeron. Mikäli yksityisen loppukäyttäjän ei ole mahdollista tehdä tätä (esim. muuton, työtehtävän, jne. vuoksi), voi hän tehdä sen myös suoraan PUKY-yhtiölle (PUKY GmbH & Co.KG, Fortunastraße 11, 42489 Wülfrath, Saksa). Tuotteiden takuuvaatimuksen vuoksi PUKY-yhtiölle lähettämisestä syntyvät lähetyskulut jäävät yksityisen loppukäyttäjän maksettavaksi. Tämä ei päde, jos yksityisellä loppukäyttäjällä on oikeus myös lakisääteisiin takuuvaatimuksiin, joiden vuoksi tuotteet lähetetään PUKY-yhtiöön.

Takuu ei koske vahinkoja, jotka ovat syntyneet normaalista kulumisesta. Takuu ei koske myöskään vahinkoja, jotka ovat syntyneet epäasianmukaisesta tai muusta kuin määräystenmukaisesta käytöstä, esimerkiksi laiminlyönnistä (puutteellinen hoito ja huolto), kaatuminen, ylikuormitus tai runkoon tai haarukkaan tehdyt muutokset tai lisäosien asentaminen. Takuu ei korvaa välittömiä tai välillisiä seurausvahinkoja.

Tämä takuu ei vaikuta asiakkaan lakisääteisiin oikeuksiin. Takuu on lakisääteisten oikeusvaatimusten ohella voimassa myyjää kohtaan esitetyissä vaatimuksissa puutteellisen tavaran toimittamisesta eikä se rajoita lakisääteisiä oikeuksia. Näiden lakisääteisten oikeuksien voimaan saattaminen on asiakkaalle maksutonta.

5 Jahre years
GARANTIE* WARRANTY*
Jetzt registrieren!
Garantieregistrierung / warranty registration:
garantie.puky.de
Keine Beschränkung auf Erstkäufer / not limited to first-time buyers
*auf Rahmen, Lenker und Gabel/on frames, handlebars and forks

user manual_PUKY NEXT_V4.indd 82 20.12.2024 15:31:11

TOIMITUKSEN SISÄLTÖ PUKY NEXT 12"

1. Potkupyörä 12"-pyörillä
2. kuusiokoloavain 1x 4 mm, 1x 5 mm
3. 3x välikappale 15mm, 1x välikappale 7,5 mm

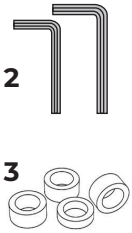

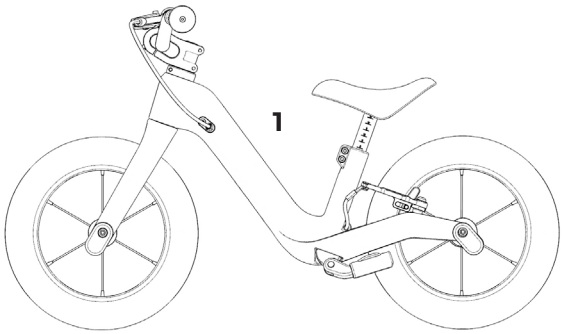

TOIMITUKSEN SISÄLTÖ PUKY NEXT 14"

1. Potkupyörä 14"-pyörillä
2. kuusiokoloavain 1x 4 mm, 2x 5 mm
3. 3x välikappale 15mm, 1x välikappale 7,5 mm
4. FlipChip XL -sarja

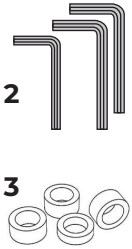

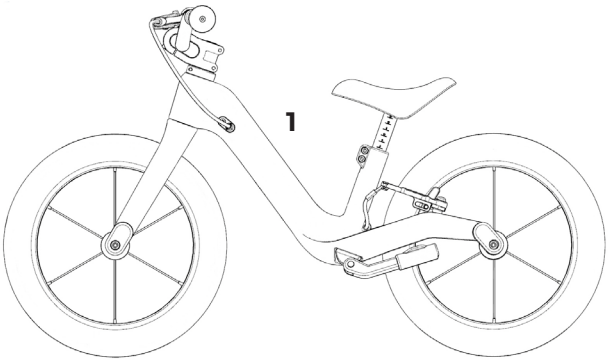

TOIMITUKSEN SISÄLTÖ PUKY NEXT BUNDLE

1. Potkupyörä 12"-pyörillä
2. kuusiokoloavain 1x 4 mm, 2x 5 mm
3. 3x välikappale 15 mm, 1x välikappale 7,5 mm
4. FlipChip XL -sarja
5. 14"-potkupyöräsarja

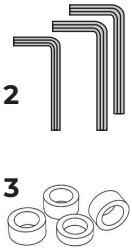

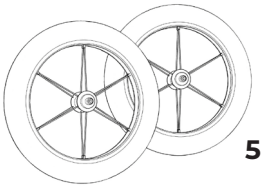

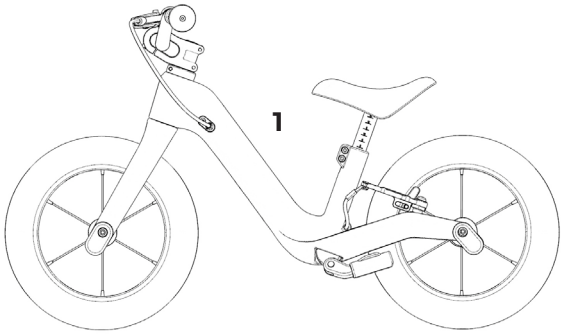

user manual_PUKY NEXT_V4.indd 83 20.12.2024 15:31:13

MONTERING

Kokoamiseen tarvitaan seuraavat työkalut:

1. Kuusiokoloavain 4 mm
2. Kuusiokoloavain 5 mm

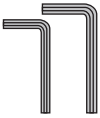

1

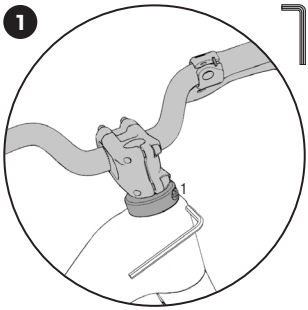

Ohjaustangon kohdistus: Ohjaustangon kohdistusta varten irrota ensin varren kiinnitys (1) ohjainkannattimen alapuolelta 5 mm:n kuusiokoloavaimella.

2

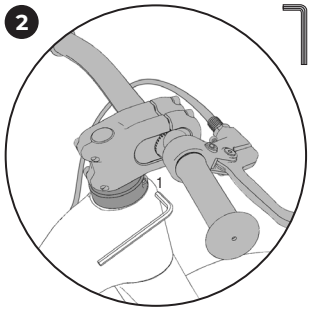

Kohdista ohjainkannatin ja ohjaustanko suoraan (ohjainkannatin samansuuntainen etupyörän kanssa) ja kiristä sen jälkeen varren kiinnitysruuvi (1) ohjetiukkuuteen 13 Nm. Ruuvi on voideltu.

3

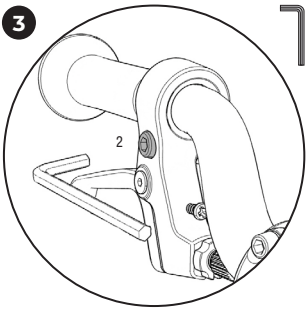

Jarrukahvan kohdistus: Irrota kiinnitysruuvi (2) jarrukahvan kohdistusta varten käyttämällä 5 mm:n kuusiokoloavainta.

4

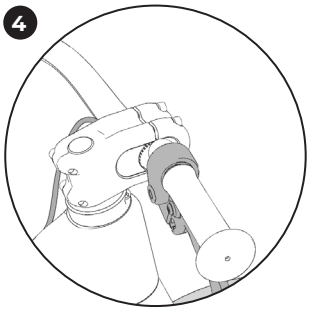

Jarrukahva näyttää kuljetustilassa alaspäin.

5

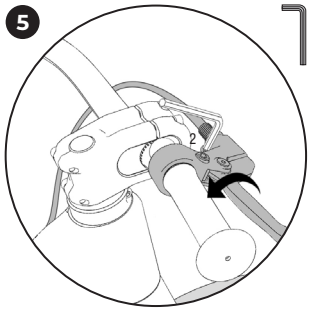

Kohdista jarrukahva (n. 45°) siten, että lapsi pääsee siihen hyvin käsiksi ja kiristä kiristysruuvi (2) takaisin ohjetiukkuuteen 3 Nm.

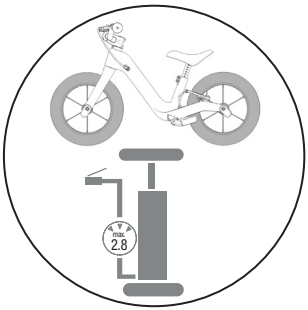

Renkaita ei ole täytetty täysin kuljetuksen aikana. Renkaat on täytettävä täyteen max. 2,8 bar ennen ensimmäistä käyttöä.

ERGONOMISET SÄÄDÖT

Kokoamiseen tarvitaan seuraavat työkalut:

1. Kuusiokoloavain 4 mm
2. Kuusiokoloavain 5 mm
3. Phillips-ruuvimeisseli (ei sisälly toimitukseen).

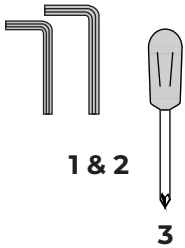

user manual_PUKY NEXT_V4.indd 84 20.12.2024 15:31:16

1

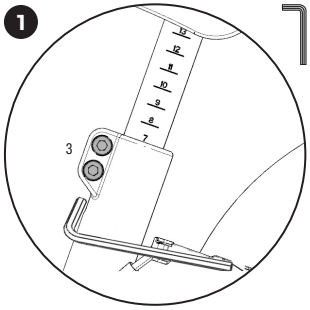

Satulan korkeuden säätö: Satulan korkeus pitäisi säätää siten, että lapsi pystyy olemaan seisoma-asennossa molemmat jalat kokonaan maahan tuettuina. Jos haluat muuttaa satulan korkeutta, irrota molemmat satulatolpan kiinnitysruuvit (3) käyttämällä 5 mm:n kuusiokoloavainta.

2

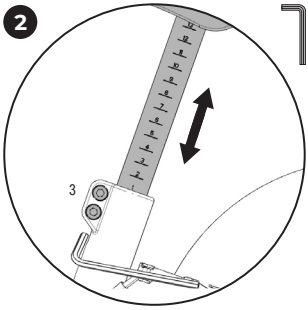

Säädä nyt satulan oikea korkeus. Satulatolpasta löytyy merkinnät, jotka helpottavat oikean korkeuden löytämistä. Kiristä sen jälkeen molemmat satulatolpan kiinnitysruuvit (3) takaisin ohjetiukkuuteen 5 Nm.

3

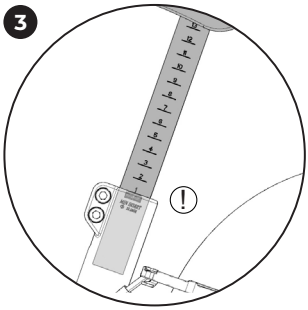

Huomioi satulatolpan kiinnityksen vähimmäissyvyyden merkintä. Satulatolppaa ei saa vetää ulos merkinnän ylitse.

4

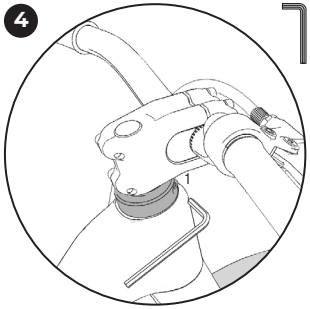

Ohjaustangon säätö: Ohjauskorkeutta voi säätää laajalti siten, että potkupyörä kasvaa mukana pitkään (Asennusta koskevat suositukset, ks. s. 106). Ohjaustangon korkeudensäätö: Irrota ensin varren kiinnitys (1) ohjainkannattimen alapuolelta 5 mm:n kuusiokoloavaimella.

5

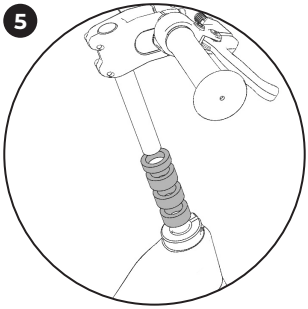

Korkeuden voi säätää joko portaattomasti tai vedä ohjainkannatin varren kanssa kokonaan ulos ja käytä mukana toimitettua välikappaletta. Näiden toiminto on puhtaasti esteettistä. Varmista varren ulosvedon yhteydessä, että ohut muovinen kiinnityshylsy pysyy ohjausputkessa.

6

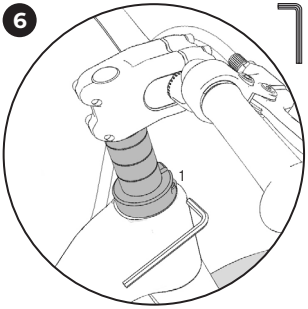

Aseta varsi ohjausputkeen vasteeseen asti, kun olet valinnut sopivan välikappaleen kokoonpanon, tai valitse portaattomasti toivottu ohjaustangon korkeus. Kiristä sen jälkeen varren molemmat kiinnitysruuvit (1) takaisin ohjetiukkuuteen 13 Nm. Ruuvi on voideltu. Ruuvi on voideltava säännöllisesti.

7

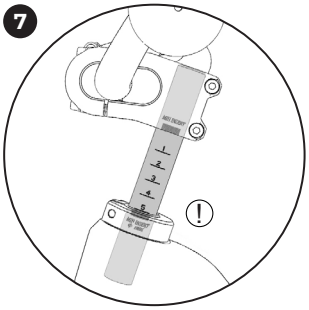

Varmista ohjaustangon ulosvedon yhteydessä, että vähimmäissyvyydestä on pidetty kiinni. Vartta ei saa vetää ulos merkinnän yli.

8

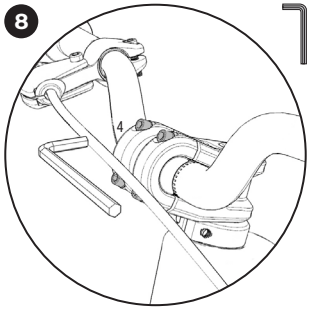

Ohjaustangon kohdistus: Irrota ensin ohjaustangon kiinnitysruuvit (4) ohjainkannattimen edestä 4 mm:n kuusiokoloavaimella.

9

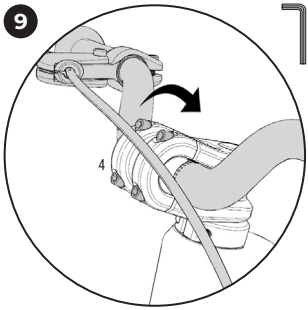

Kun ruuvit on irrotettu, ohjaustankoa voidaan säätää sen kulma-asennossa haluamallasi tavalla. Kun olet löytänyt sopivan säädön, kiristä neljä kiinnitysruuvia (4) takaisin ohjetiukkuuteen 5-6 Nm. Tarvittaessa jarrukahvan asentoa pitää sovittaa.

user manual_PUKY NEXT_V4.indd 85

20.12.2024 15:31:20

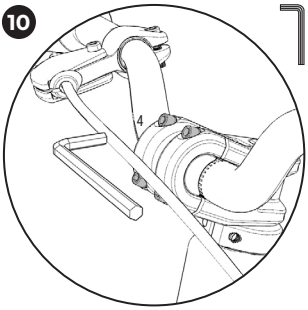

Ohjainkannattimen pituuden säätö: Ohjainkannattimen pituutta voidaan säätää tässä mallissa sovittamalla ohjaustangon asentoa ohjainkannattimessa (Asennusta koskevat suositukset, ks. s. 106). Irrota tätä varten ensin neljä ohjaustangon kiinnitysruuvia (4) ohjainkannattimen edestä 4 mm:n kuusiokoloavainta käyttäen.

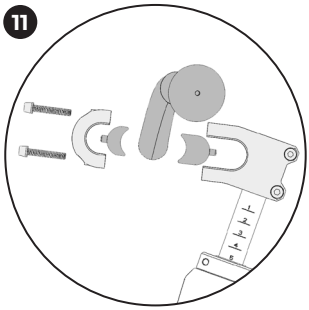

Ohjainkannatin käsittää kaksi erikokoista välikappaletta, jotka voidaan sijoittaa ohjaustangon eteen tai taakse. Välikappaleet voidaan kiinnittää myös peräkkäin siten, että ohjaustango voidaan säätää neljään eri asentoon (ks. s. 106).

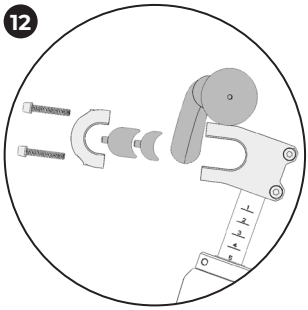

Sijoita ohjaustanko haluamasi asentoon. Varmista, että molemmat välikappaleet ovat paikoillaan!

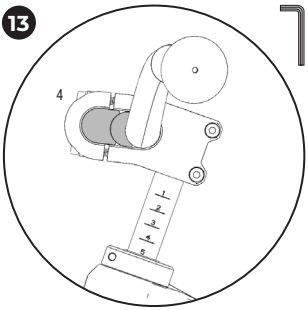

Kun olet löytänyt ohjaustangon sopivan säädön, liitä kokoonpano yhteen ja ruuvaa sen jälkeen neljä ohjaustangon kiinnitysruuvia (4) takaisin eteen ohjainkannattimeen ohjetiukkuuteen 5-6 Nm.

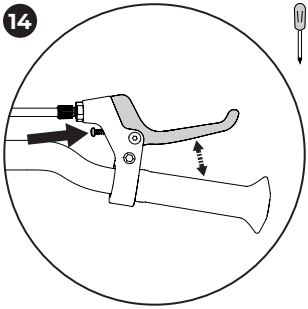

Kahvan leveyttä (jarruvivun ja ohjaustangon välinen etäisyys) voidaan säätää yksilöllisesti jarruvivussa olevalla ristipääruuvilla. Huomaa, että jarrutuksen on alettava ennen kuin jarruvipu koskettaa ohjaustankoa!

user manual_PUKY NEXT_V4.indd 86 20.12.2024 15:31:22

POTKUPYÖRÄN KOON VAIHTO

Kokoamiseen tarvitaan seuraavat työkalut:

1. Kuusiokoloavain 5 mm

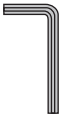

1

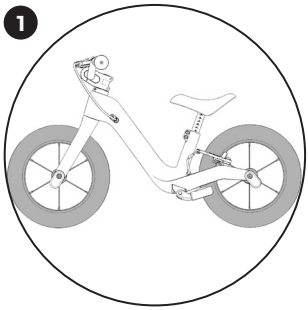

Jotta potkupyörän käyttöikä olisi ihanteellinen, PUKY NEXT mahdollistaa sekä 12":n että 14":n potkupyörien käytön (Asennusta koskevat suositukset, ks. s. 106). Potkupyörän kokoja ei voi sekoittaa keskenään. Jos olet hankkinut PUKY NEXT Bundle -tuotteen, toimituksen sisältöön kuuluu kaikki tarpeelliset asennuksessa tarvittavat vaihtotarvikkeet. Jos omistat PUKY NEXT 12 -tuotteen, tarvitset vaihtoon Extension Pack 14" -paketin. Jos omistat PUKY NEXT 14 -tuotteen, tarvitset vaihtoon Extension Pack 12" -paketin.

2

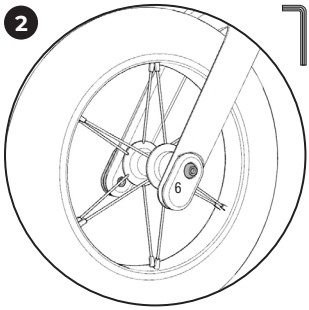

Jotta voit vaihtaa etupyörän, irrota etupyörän navan molemmat kiinnitysruuvit (6) oikealta ja vasemmalta haarukan päästä 5 mm:n kuusiokoloavaimella.

3

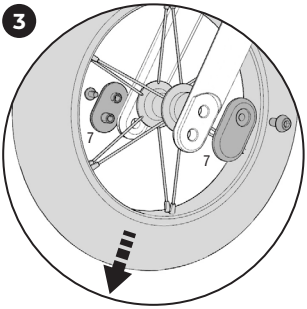

Voit poistaa nyt etupyörän ja FlipChip-komponentit (7). Vedä haarukan päät kevyesti erilleen etupyörän poistamista varten.

4

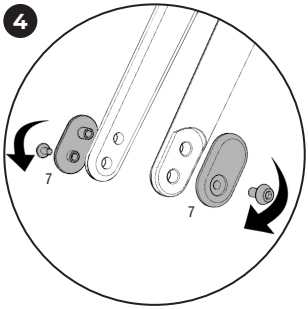

Käännä FlipChip-komponentteja (7) 180° ja aseta ne takaisin haarukkaan. 12"-potkupyörän kiinnitysruuvien aukkojen pitää olla kohdistettuina ylöspäin, 14"-potkupyörän alaspäin.

5

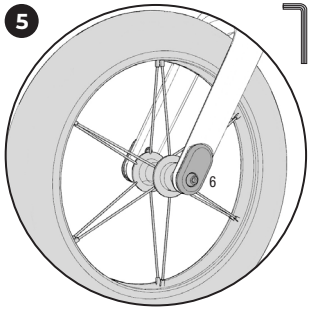

Asenna uusi etupyörä ja kiristä molemmat kiinnitysruuvit (6) takaisin ohjetiukkuuteen 7-8 Nm.

6

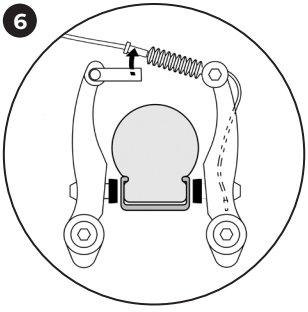

Takapyörän poistoa varten irrota ensin vannejarrun jarruvaijeri vasemman jarruvarren pidikkeestä.

7

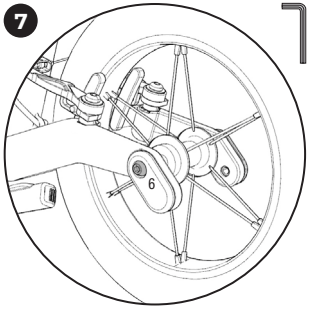

Irrota taaemman navan kiinnitysruuvit (6) oikealta ja vasemmalta rungon päästä käyttämällä 5 mm:n kuusiokoloavainta.

8

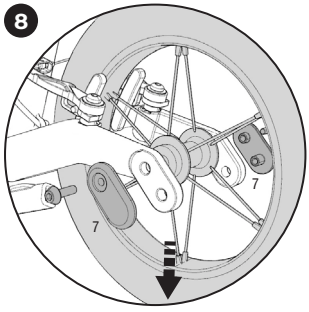

Voit poistaa nyt takapyörän ja FlipChip-komponentit (7). Vedä päät kevyesti erilleen takapyörän poistamista varten.

user manual_PUKY NEXT_V4.indd 87 20.12.2024 15:31:26

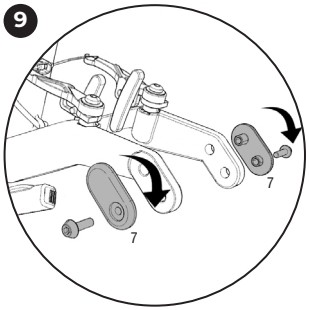

Käännä FlipChip-komponentteja (7) 180° ja sijoita ne takaisin päihin. 12"-potkupyörän kiinnitysruuvien aukkojen pitää olla kohdistettuina eteenpäin, 14"-potkupyörän taaksepäin.

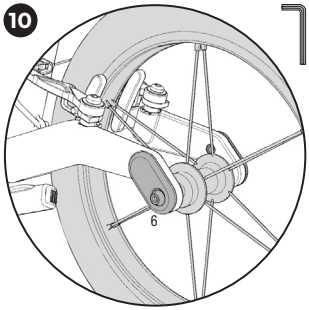

Asenna uusi takapyörä ja kiristä molemmat kiinnitysruuvit (6) takaisin ohjetiukkuuteen 7-8 Nm.

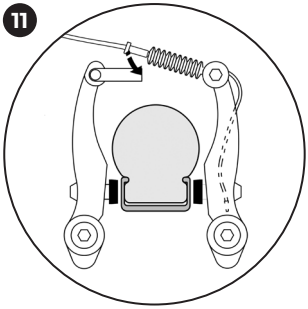

Ripusta sen jälkeen jarruvaijeri takaisin paikoilleen.

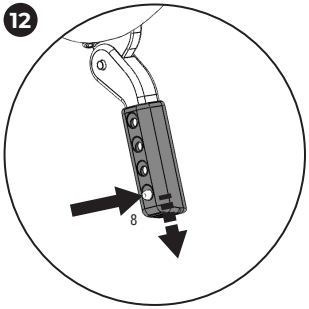

Jotta voisit taata sivutukijalan oikeanlaisen toiminnan, sen pituus pitää lisäksi mukauttaa. 12"-renkaita varten pitäisi valita lyhyin, 14"-renkaita varten pisin säätö. Tukijalan pituuden säätöä varten paina nuppi (8) tukijalan takasivulta täysin alas.

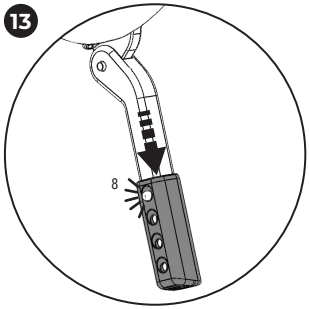

Kun nuppi on painettu sisään, tukijalkaa voi säätää vetämällä tai painamalla pituussuunnassa. Vedä tai paina niin kauan, että nuppi (8) lukkiutuu kuuluvasti vastaavaan asentoon.

FLIPCHIP XL -SARJAN ASENNUS

Kokoamiseen tarvitaan seuraavat työkalut:

1. 2x kuusiokoloavain 5 mm

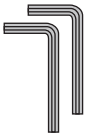

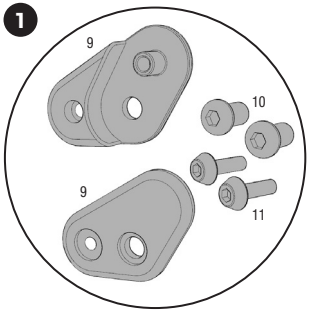

FlipChip XL -sarjaa käytetään suurempien lasten geometriseen sovitukseen (Asennusta koskevat suositukset, ks. s. 106). Se koostuu kahdesta FlipChip XL -komponentista(9), kahdesta kiinnityspultista (10) ja kahdesta ylimääräisestä, lyhyemmästä kiinnitysruuvista (11).

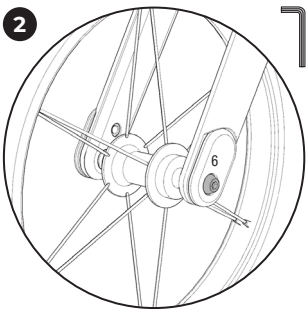

Jotta voisit poistaa etupyörän, irrota etupyörän navan molemmat kiinnitysruuvit (6) oikealta ja vasemmalta haarukan päästä 5 mm:n kuusiokoloavaimella.

user manual_PUKY NEXT_V4.indd 88 20.12.2024 15:31:31

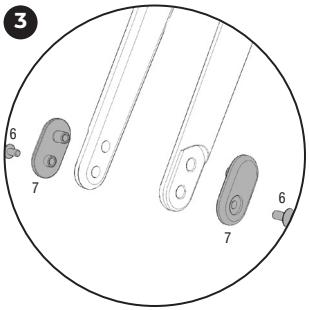

Poista tavalliset FlipChip-komponentit (7) haarukasta. Kiinnitysruuveja (6) tarvitaan vielä myöhemmin vaiheessa 6.

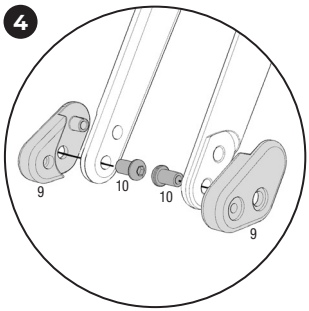

FlipChip XL -komponenttien (9) asennusta varten aseta nämä ensin haarukan päätyyn. Käännä sen jälkeen FlipChip-komponentteja (10) sisäkautta kulloinkin haarukan alemman reiän lävitse.

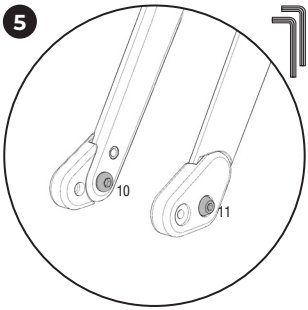

Lukitse pultti (10) 5 mm:n kuusiokoloavaimella, ja kiristä lyhyt kiinnitysruuvi (11) ulkoapäin toisella 5 mm:n kuusiokoloavaimella ohjetiukkuuteen 7-8 Nm. Toista tämä myös toiselta puolelta.

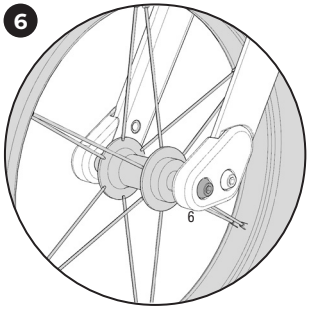

Sen jälkeen, kun FlipChip XL -komponentit on asennettu, 14"-etupyörä asennetaan takaisin kiinnitysruuveilla (6) ohjetiukkuuteen 7-8 Nm.

JARRUN SÄÄTÖ

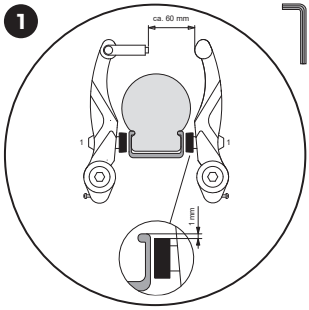

Jarrun säätö ja hienosäätö (V-jarru).
Vain malliin LR XL. Varmista, että jarrupalat ovat samansuuntaiset ja että ne on kohdistettu oikein vanteeseen. Jarrupalojen pitäisi olla 1 mm:n etäisyydellä vanteen yläreunasta. Jos säätö ei ole kohdallaan, löysää jarrupalan (1) kiinnitysmutteria ja kohdista se edellä kuvatulla tavalla. Vedä jarruvivusta ja kiristä kiinnitysmutteri uudelleen (5–8 Nm).

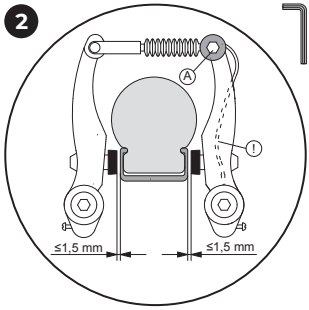

Jarrukaapelin kireys säädetään ankkurimutterilla (A) siten, että kumpikin jarrupala on 1,5 mm:n etäisyydellä vanteesta. **Jos tämä vaatii säätöä, ulkoneva vaijerin pää on kiinnitettävä takaisin jarruun.**

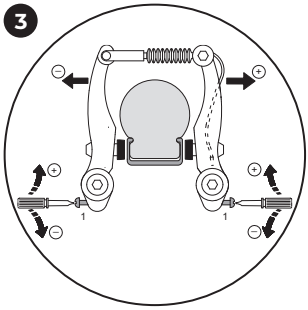

Keskitä jarruvarret kääntämällä säätöruuvia. Tähän tarvitaan ristipääruuvimeisseli.
Jarruvipuja on tärkeää käyttää useita kertoja, jotta jarruvarsien kireys jakautuu tasaisesti molemmille puolille ja säätö asettuu kohdilleen. Jarrun ja vanteen kontaktin on oltava samanlainen molemmilla puolilla.

user manual_PUKY NEXT_V4.indd 89
20.12.2024 15:31:34

Inledning

Grattis till ditt köp av detta PUKY-fordon. Du har köpt en kvalitetsprodukt som kommer att bringa mycket glädje.

Denna bruksanvisning innehåller information om en säker användning av ditt fordon och skötseln av det. Läs bruksanvisningen noga före användning och förvara den på en säker plats för framtida bruk. Om du inte iakttar informationen i denna bruksanvisning kan detta riskera ditt barns säkerhet. Om du har frågor, vänligen kontakta din återförsäljare eller kontakta oss via vår webbplats på **www.puky.net**.

Förälderns ansvar

Vanligen förekommer inga risker vid lek, om produkten används på avsett sätt. Observera emellertid att oförutsedda situationer och faror kan uppstå till följd av det naturliga behovet av rörelse och barns och ungas temperament för vilka tillverkaren inte kan hållas ansvarig. Lär barnet att använda fordonet på korrekt sätt, för att undvika fall och kollisioner. Håll uppsikt över barnet och uppmärksamma det på alla eventuella faror.

Lämplighet

Fordonet ska endast användas på en lämplig och säker lekplats i en skyddad omgivning. Detta fordon får inte användas på allmänna vägar. **Den totala tillåtna vikten är maximalt 25 kg.**

Justera cykeln efter barnets storlek. Ställ sadeln så att barnets fotsulor fortfarande når marken fastän benen är lätt böjda vid användningen. Efter justeringen av sadeln, justera styret så att barnet lätt kan nå det när barnet sitter på sadeln.

Observera markeringarna som anger hur långt sadelstolpen och styret åtminstone måste föras in.

Användning

Det är nödvändigt att använda skor med täckt tå och häl. Fordonet får inte framföras i närheten av trappor, sluttningar, brant terräng, simbassänger eller andra vattenförekomster. Trappor i närheten måste säkras för att förhindra att barn kör upp eller ned för dem på fordonet.

OBSERVERA. Skyddsutrustning behövs. Får inte användas i vägtrafik. Max. 25 kg.

Det rättsliga ansvaret gäller materiella defekter. Skador orsakade av felaktig användning, våld, otillräckligt underhåll eller normalt slitage omfattas inte av ansvaret för materiella defekter.

CE-märkning

Denna produkt stämmer överens med det europeiska direktivet om leksakers säkerhet 2009/48/EG och är därför CE-märkt.

Typskylt

Typskylten sitter på insidan av den bakre ramen. Vänligen fyll i den information som finns på typskylten i identifikationskortet i slutet av denna bruksanvisning, så att du har all information du behöver om du har frågor eller behöver beställa reservdelar.

Skötsel och underhåll

Undersök fordonet regelbundet för slitage och kontrollera att skruvarna är ordentligt åtdragna.

Se framför allt till att styret är fast åtdraget! Självlåsande muttrar är svåra att lossa och måste bytas ut efter att de skruvats loss helt! Kontrollera däcktrycket regelbundet (det föreskrivna trycket anges på sidan av däcken).

För att upprätthålla höga, konstruktiva säkerhetsnivåer, ska alla slitna eller defekta delar omedelbart bytas ut mot originalreservdelar från PUKY. Av säkerhetsskäl bör fordonet inte användas förrän det har reparerats helt. Böjda eller deformerade delar bör inte repareras, utan bytas ut.

Slitdelar: Däck (inklusive innerslangar), handtag, broms.

Fordonet får inte rengöras med högtryckstvätt. Rengör cykeln med vatten blandat med mild såpa och torka omsorgsfullt med en mjuk trasa. Håll fordonet borta från material som orsakar korrosion (vägsalt, havsvatten, gödsel). Fordonet får inte förvaras i fuktiga miljöer.

Precis som med bildäck finns en risk för att naturgummit blir missfärgat på vissa ställen om cykeln står på hjulen i samma läge under en längre tid. Vidta de åtgärder som krävs för att förhindra detta.

Uppackning och följesedel

Använd inte vassa föremål när du öppnar förpackningen och avlägsnar skyddande material. Om du använder sådana kan du skada färgen eller delar på fordonet.

- Avlägsna alla delar ur förpackningen.
- Avlägsna skyddande material. Förvara allt förpackningsmaterial utom räckhåll för barn – det finns risk för kvävning.
- Kontrollera att leveransen är fullständig och att delarna är i gott skick. Om något saknas, vänligen kontakta din återförsäljare innan du börjar montera fordonet.

Montering

Små delar som behövs vid monteringen (t.ex. skruvar och brickor) måste hållas utom räckhåll för små barn. Det finns risk för kvävning om barnet sväljer delarna. Förvara också allt förpackningsmaterial utom räckhåll för barn.

Cykeln ska monteras omsorgsfullt och av en vuxen för att undvika eventuella olyckor eller skador. Använd gott om tid för att montera fordonet. Flera monteringssteg kräver manuell skicklighet och erfarenhet i att hantera verktyg (t.ex. fast nyckel). Vänligen kontakta din återförsäljare eller en verkstad om du har frågor.

Ibland är det nödvändigt att dra åt skruvar med ett föreskrivet vridmoment. Värdet på vridmomentet anges i newtonmeter (t.ex. 2 Nm). Om vridmomentet vid åtdragningen av en skruv är för lågt, kan skruven fortfarande sitta för löst och monteringen därför vara opålitlig. Om vridmomentet är för högt, kan skruvar och andra delar skadas eller bli förstörda.

Anvisningar om avfallshantering

Avfallshantera produkten och förpackningsmaterialen enligt rådande lokala föreskrifter. Förpackningsmaterialen (som t.ex. foliepåsen) ska förvaras utom räckhåll för barn. Mer information om den uttjänta produktens avfallshantering erhålls från kommunen. Artikeln och förpackningen ska avfallshanteras miljövänligt.

Garantivillkor

På alla PUKY ramar, styren och gafflar lämnar vi (PUKY GmbH & Co. KG, Fortunastrasse 11, 42489 Wülfrath) 5 års tillverkargaranti för privata slutkonsumenter fr.o.m. Köpdatumet mot brott- och deformationsskador p.g.a. bearbetnings- eller materialfel. Garantin omfattar inte slutkonsumenter som använder eller brukar produkterna i samband med sin yrkesmässiga verksamhet, t.ex. förskolor.

Denna garanti gäller i hela världen och för alla PUKY-fordon. Garantin förblir uttryckligen begränsad till kostnadsfri reparation eller kostnadsfri leverans av likvärdig ram, gaffel eller styre. Montering och demontering av ovannämnda delar inbegrips inte av garantiåtagandet. PUKY avgör huruvida reparation eller likvärdig ersättning kommer ifråga. PUKY förbehåller sig rätten att byta resp. ersätta mot den ursprungliga komponentfärgsdesignen. Garantin vare sig förlängs eller förnyas genom den ovannämnda insatsen. PUKY förvärvar äganderätten till de ev. ersatta eller utbytta delarna.

Garantin är överförbar och är produkt-, inte personbunden. För en första aktivering av garantin krävs en registrering genom den privata slutkonsumenten på PUKY:s webbplats (www.puky.de) inom 4 veckor efter köpet av PUKY-fordonet. Efter registrering får den privata slutkonsumenten ett garantinummer via e-post. Vid en vidareförsäljning av PUKY-fordonet måste nästa privata slutkonsument registrera sig med ovannämnda garantinummer eller det ursprungliga köpkvittot på PUKY:s webbplats (www.puky.de) för att garantin skall vara aktiverad under den kvarvarande löptiden.

Under garantiperioden skall den privata slutkonsumenten anmäla sina garantianspråk hos PUKY-återförsäljaren mot uppvisande av en kopia av köpkvittot eller mot uppvisande av det av PUKY överlämnade garantinumret (se köpkvittot). I det fall att detta inte är möjligt för den privata slutkonsumenten (t.ex. vid flytt, tjänsteresa etc.) kan detta göras även direkt hos PUKY (PUKY GmbH & Co.KG, Fortunastrasse 11, 42489 Wülfrath). Fraktkostnader som uppstår på basis av garantianspråken genom inskick av produkterna till PUKY betalas av den privata slutkonsumenten. Detta gäller inte om den privata slutkonsumenten även har lagstadgade garantianspråk på basis av vilka produkter skickas in till PUKY.

Skador som beror på ett normalt slitage omfattas inte av garantin. Garantin gäller heller inte för skador som beror på felaktigt eller icke-ändamålsenligt bruk, t.ex. försummelse (bristfällig skötsel och underhåll), fall, överbelastning samt modifieringar av ramen eller gaffeln eller genom på- och ombyggnad av ytterligare komponenter. Garantin omfattar inte ersättning av omedelbara eller medelbara följdskador.

Kundens lagstadgade rättigheter berörs inte av denna garanti. Garantin gäller vid sidan av de lagstadgade kraven på leverans av felfri vara gentemot säljaren och begränsar inte de lagstadgade defektanspråken. Hävdandet av dessa lagstadgade rättigheter är kostnadsfritt för kunden.

5 Jahre years
GARANTIE* WARRANTY*
Jetzt registrieren!
Garantieregistrierung / warranty registration:
garantie.puky.de
Keine Beschränkung auf Erstkäufer / not limited to first-time buyers
*auf Rahmen, Lenker und Gabel / on frames, handlebars and forks

user manual_PUKY NEXT_V4.indd 90 20.12.2024 15:31:35

LEVERANSOMFATTNING PUKY NEXT 12"

1. Balanscykel med 12" hjul
2. insexnyckel 1x 4 mm, 1x 5 mm
3. 3x distanselement 15mm, 1x distanselement 7,5 mm

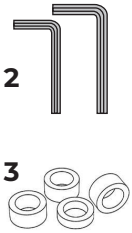

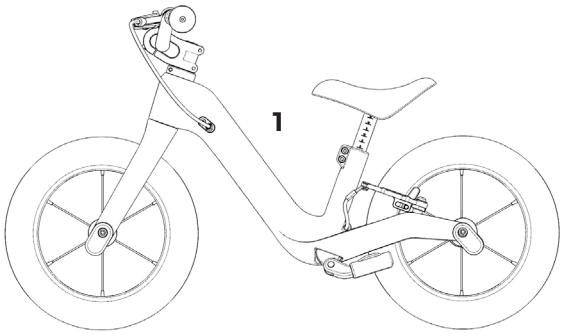

LEVERANSOMFATTNING PUKY NEXT 14"

1. Balanscykel med 14" hjul
2. insexnyckel 1x 4 mm, 2x 5 mm
3. 3x distanselement 15mm, 1x distanselement 7,5 mm
4. FlipChip XL Set

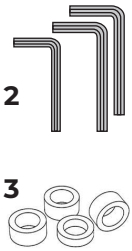

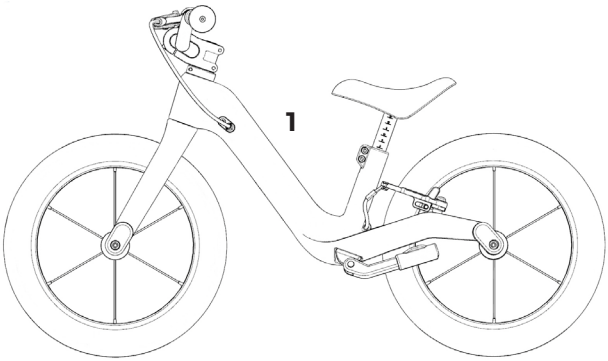

LEVERANSOMFATTNING PUKY NEXT BUNDLE

1. Balanscykel med 12" hjul
2. insexnyckel 1x 4 mm, 2x 5 mm
3. 3x distanselement 15 mm, 1x distanselement 7,5 mm
4. FlipChip XL Set
5. 14" balanscykelsats

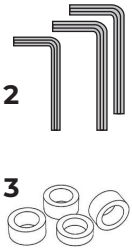

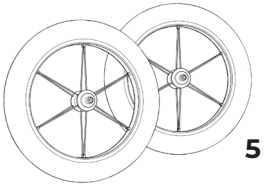

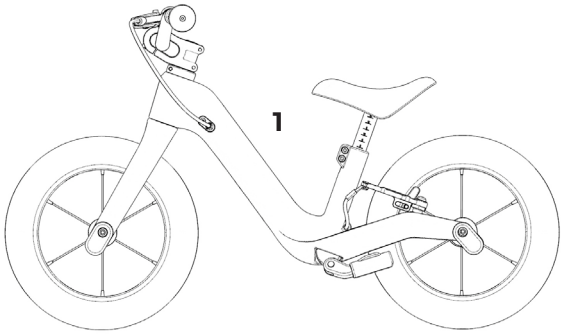

user manual_PUKY NEXT_V4.indd 91

20.12.2024 15:31:38

MONTERING

Du behöver följande verktyg för monteringen:

1. insexnyckel 4 mm
2. insexnyckel 5 mm

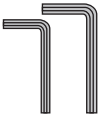

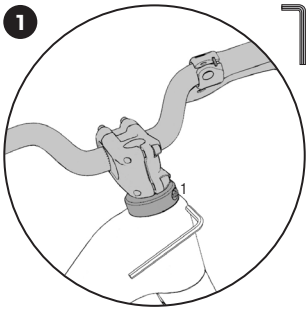

Justera styret: För att justera styret, lossa skaftklämman (1) under styrstammen med en 5 mm insexnyckel.

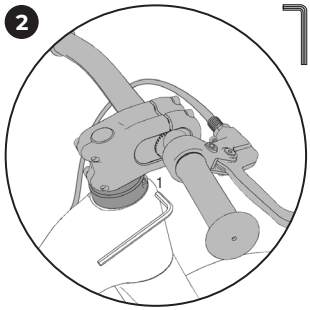

Justera styrstammen och styret rakt (styrstammen parallellt till framhjulet) och dra fast skruven till skaftklämman (1) igen med 13 Nm. Skruven är smord.

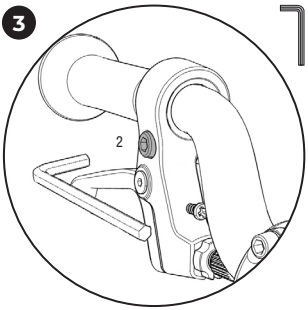

Justera bromsspaken: För justering av bromsspaken, lossa fästskruven (2) med en 5 mm insexnyckel.

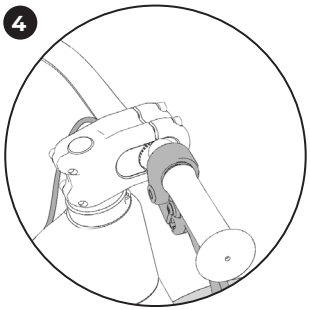

Under transport är bromsspaken riktad nedåt.

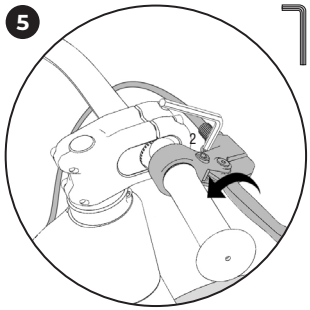

Justera bromsspaken (ca 45°), så att den nås ordentligt för barnet och dra åt fästskruven (2) igen med 3 Nm.

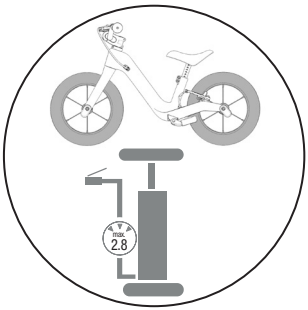

Däcken är inte fullt pumpade under transporten. Det är nödvändigt att pumpa upp däcken till max. 2,8 bar före första användningen.

ERGONOMISKA INSTÄLLNINGAR

Du behöver följande verktyg för monteringen:

1. insexnyckel 4 mm
2. insexnyckel 5 mm
3. Phillips-skruvmejsel (ingår inte i leveransen)

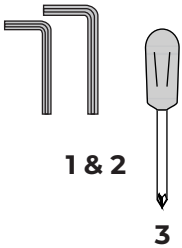

user manual_PUKY NEXT_V4.indd 92 20.12.2024 15:31:41

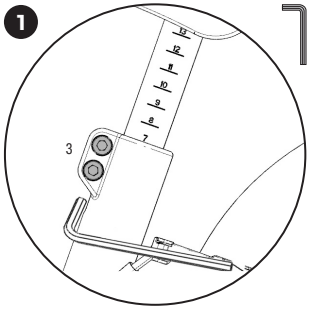

Ställa in sadelhöjden: Sadelhöjden ska ställas in så att barnet kan stå på golvet med fötterna. För att ändra sadelhöjden, lossa de båda skruvarna (3) på sadelstödets klämma med en 5 mm insexnyckel.

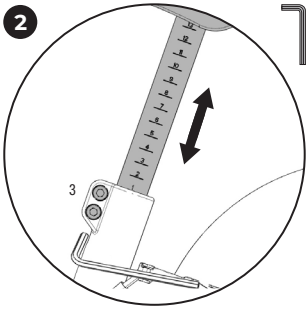

Ställ in den korrekta sadelhöjden. Sadelstödet har markeringar för att det ska gå lättare att hitta rätt höjd. Dra fast de båda skruvarna (3) för sadelstödets klämma igen med 5 Nm.

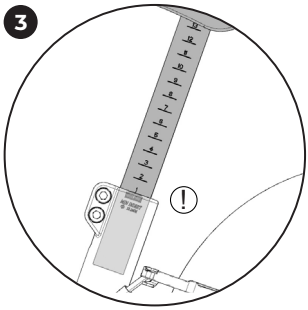

Observera markeringen för sadelstödets minsta insticksdjup. Sadelstödet får inte dras ut förbi markeringen.

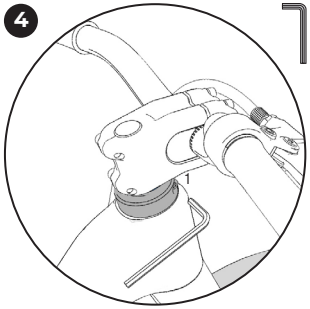

Ställa in styret: Styrets höjd kan ställas in inom ett stort område, så att balanscykeln "växer med" länge (för rekommendationer om installation, se s. 106). För att justera höjden på styret lossar du skaftklämman (1) under styrstammen med en 5 mm insexnyckel.

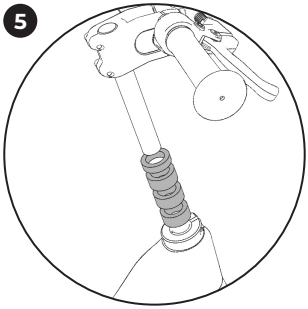

Höjden kan ställas in steglöst, eller drar du ut styrstammen helt och använder de medlevererade distanselementen. Dessa har en rent estetisk funktion. Se till att den tunna klämhylsan i plast sitter kvar i styrröret när skaftet dras ut.

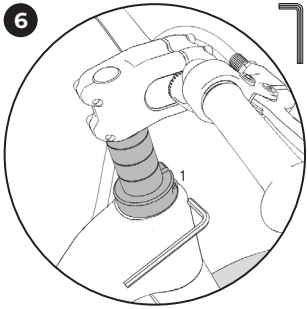

Stick in skaftet i styrröret tills anslaget, om du valt den önskade konfigurationen för distanselementen eller välj önskad höjd på styret steglöst. Skruva fast skaftklämman (1) igen med 13 Nm. Skruven är smord. Skruven måste smörjas regelbundet.

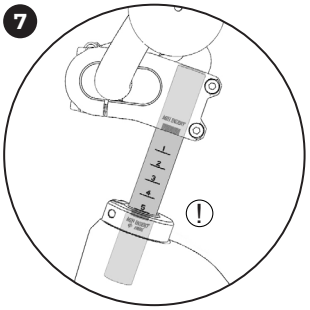

Observera det minsta insticksdjupet när styrets höjd dras ut. Skaftet får inte dras ut förbi markeringen.

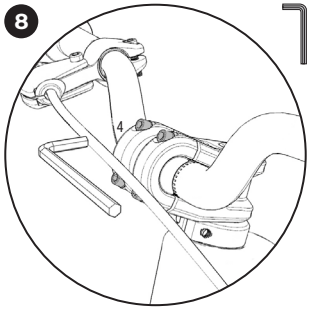

För att justera styret, lossa de fyra skruvarna (4) som spänner fast det framtill vid styrstammen med en 4 mm insexnyckel.

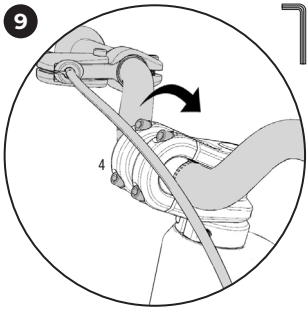

När skruvarna är lossade ställs styret in i önskad vinkelställning. När du hittat den passande inställningen, dra fast de fyra spännskruvarna (4) igen med 5-6 Nm. Bromsspakens position måste anpassas vid behov.

user manual_PUKY NEXT_V4.indd 93

20.12.2024 15:31:44

10

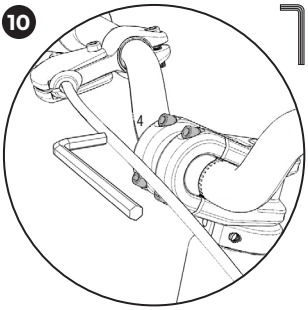

Ställa in styrstammens längd: På detta fordon ställs styrstammens längd in genom att anpassa styrets position i styrstammen (för rekommendationer om installation, se s. 106). För detta lossas styrets fyra spännskruvar(4) framtill vid styrstammen med en 4 mm insexnyckel.

11

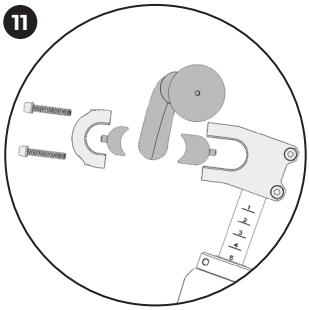

Styrstammen har distanselement i två olika storlekar, som valfritt kan arrangeras framför eller bakom styret. Distanselementen kan även spännas in bakom varandra, så att styrets sammanlagt fyra olika lägen är möjliga (se s. 106).

12

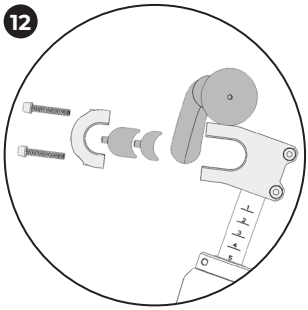

Välj den önskade positionen för styret. Se till att alltid använda båda distanselementen!

13

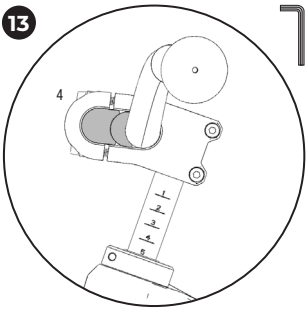

När du hittat den önskade rampositionen, sätt ihop konfigurationen och skruva fast de fyra styrspännskruvarna (4) igen i styrstammen med 5-6 Nm.

14

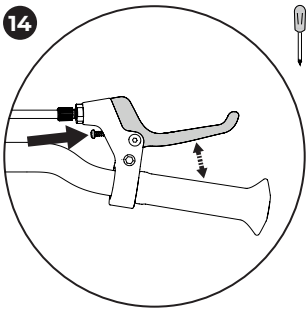

Greppbredden (avståndet mellan bromshandtaget och styret) kan justeras individuellt med hjälp av en Phillips-skruv på bromshandtaget. Observera att bromseffekten måste börja verka innan bromshandtaget vidrör styret!

user manual_PUKY NEXT_V4.indd 94 20.12.2024 15:31:46

BYTA BALANSCY-KELNS TORLEK

Du behöver följande verktyg för monteringen:

1. insexnyckel 5 mm

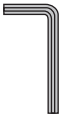

1

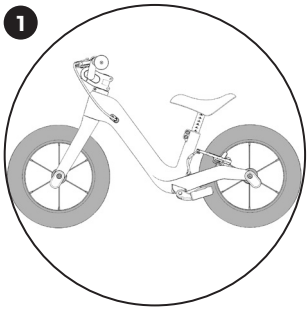

För en maximal användningstid kan PUKY NEXT användas med såväl balanshjul på 12" som med 14" (för rekommendationer om installation, se s. 106). Balanscykeln kan inte inkludera blandade storlekar. Har du skaffat en PUKY NEXT Bundle ingår allt som behövs i leveransomfånget. Har du en PUKY NEXT 12, behövs en Extension Pack 14" för ombyggnaden. Har du en PUKY NEXT 14 behöver du en Extension Pack 12" för ombyggnaden.

2

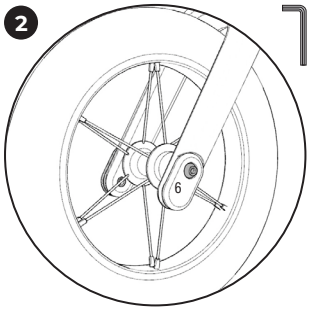

För att byta framhjulet, lossa de båda fästskruvarna (6) för framhjulsnavet vid gaffeländan på höger och vänster sida med en 5 mm insexnyckel.

3

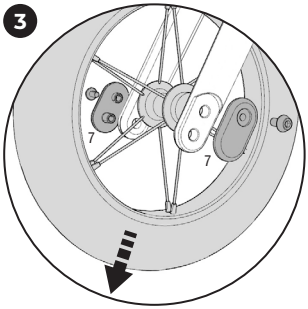

Nu kan framhjulet och FlipChips (7) avmonteras. Dra gaffeländarna lätt isär för att ta ut framhjulet.

4

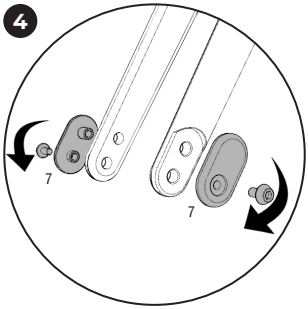

Vrid FlipChips (7) 180° och positionera den på gaffeln igen. För balanshjulet på 12" ska öppningarna för fästskruvarna vara uppåtriktade, för balanshjulet på 14" ska de vara nedåtriktade.

5

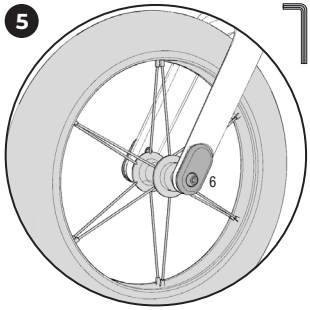

Montera det nya framhjulet och dra fast de båda fästskruvarna (6) igen med 7-8 Nm.

6

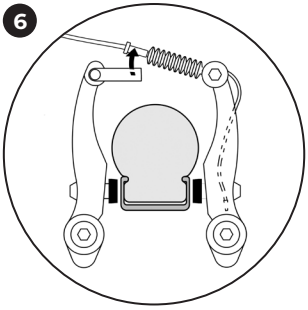

För att demontera bakhjulet hänger du först ut fälgbromsens bromsvajer från den vänstra bromsarmens hållare.

7

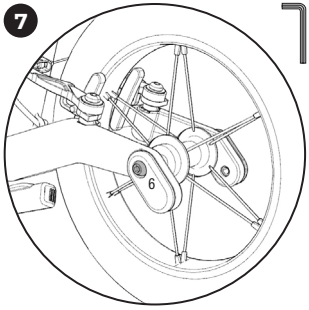

Lossa därefter det bakre navets fästskruvar (6) till höger och till vänster på gaffeländen med en 5 mm insexnyckel.

8

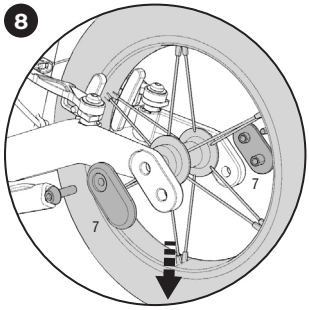

Nu kan FlipChips (7) och bakhjulet avmonteras. Dra gaffeländarna lätt isär för att ta ut bakhjulet.

user manual_PUKY NEXT_V4.indd 95

20.12.2024 15:31:50

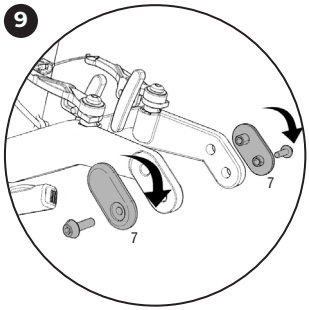

Vrid FlipChips (7) 180° och positionera den på gaffeländen igen. För balanshjulet på 12" ska öppningarna för fästskruvarna vara framåtriktade, för balanshjulet på 14" ska de vara bakåtriktade.

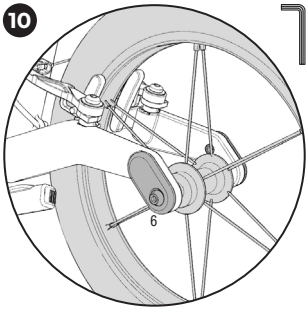

Montera det nya bakhjulet och dra fast de båda fästskruvarna (6) igen med 7-8 Nm.

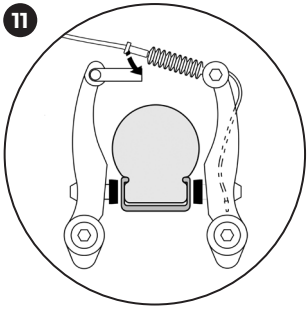

Häng in bromsvajen igen.

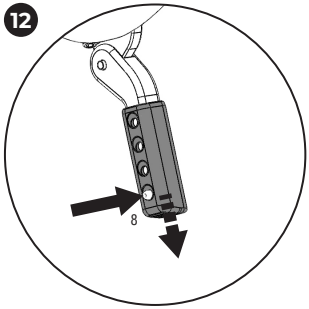

För att säkra att sidostället fungerar korrekt, måste även dess längd anpassas. För 12" däck ska den kortaste inställningen väljas, för 14" däck ska den längsta inställningen väljas. För att ställa in ställängden ska pin (8) på ställets baksida tryckas in helt.

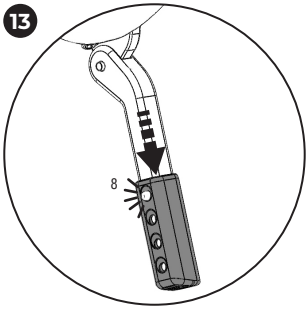

När pin är intryckt kan stället dras ut eller tryckas in för att variera längden. Dra eller tryck så länge, tills pin (8) klickar i motsvarande position.

FLIPCHIP XL SET MONTAGE

Du behöver följande verktyg för monteringen:

1. 2x insexnyckel 5 mm

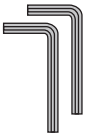

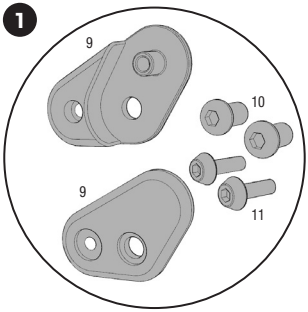

FlipChip XL Set används för storleksanpassning för större barn (för rekommendationer om inställning, se S. 106). Det består av två FlipChips XL (9), två fästbultar (10) och två ytterligare, kortare fästskruvar (11).

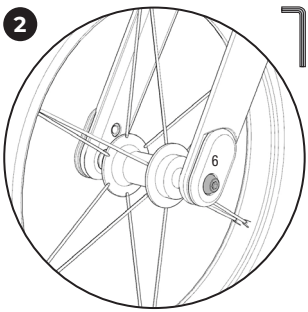

För avmontering av framhjulet, lossa de båda fästskruvarna (6) för framhjulsnavet vid gaffeländan på höger och vänster sida med en 5 mm insexnyckel.

user manual_PUKY NEXT_V4.indd 96 20.12.2024 15:31:54

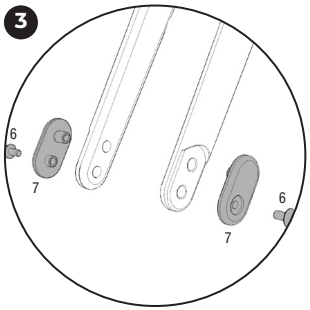

Avmontera de ordinarie FlipChipsen (7) från gaffeln. Fästskruvarna (6) behövs igen senare i steg 6.

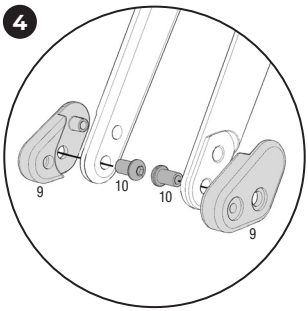

Positionera FlipChips XL (9) på gaffeländen för att montera dem. Trä därefter fästbultarna (10) inifrån genom respektive nedre gaffelhål.

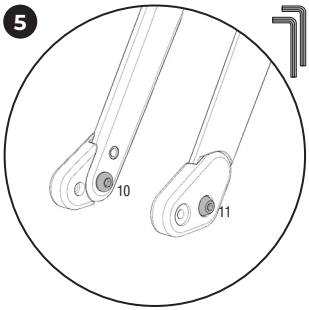

Dra åt bultarna (10) med en 5 mm insexnyckel, medan den korta fästskruven (11) dras åt utifrån med 7-8 Nm med en andra 5 mm insexnyckel. Gör detta på båda sidor.

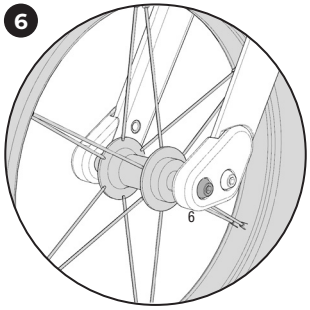

Efter montering av FlipChips XL monteras 14'' framhjulet igen med fästskruvarna (6) med 7-8 Nm.

STÄLLA IN BROMSEN

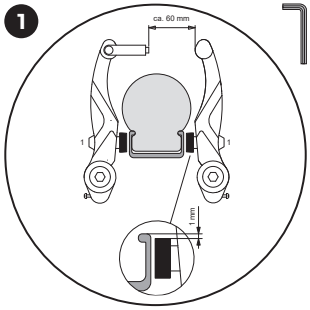

Kontroll av inställningen och finjustering av bromsen (V-broms). Endast för modell LR XL. Försäkra dig om att bromsklossarna ligger parallellt med varandra och att de är rätt placerade mot fälgen. Bromsklossarna ska siffta 1 mm under fälgens övre kant. Om denna inställning inte är korrekt, lossa på insexskruven på bromsklossen (1) och justera bromsklossen på det sätt som beskrivs ovan. För att göra detta, tryck ner bromshandtaget och dra åt insexskruven (5–8 Nm).

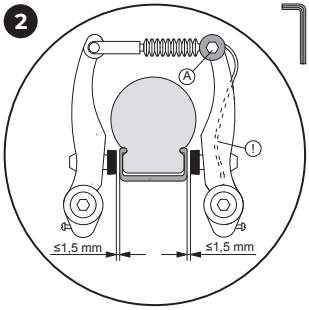

Justera bromskabelspänningen vid ankarmuttern (A), så att varje bromskloss ligger 1,5 mm från fälgen. **Om det behövs en justering, bör den utstickande änden av vajern fästas vid bromsen på nytt.**

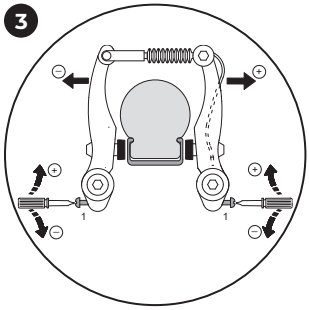

Centrera nu bromsarmarna genom att vrida på justerskruven. Du behöver en stjärnskruvmejsel för detta. **Det är viktigt att du justerar spänningen och trycker ner bromshandtagen flera gånger för att kontrollera att bromsarmarna träffar respektive fälgsida samtidigt och att inställningarna har effekt. Bromsens kontakt med fälgen måste vara identisk på bägge sidor.**

user manual_PUKY NEXT_V4.indd 97

20.12.2024 15:31:58

Tutvustus

Õnnitleme selle PUKY sõiduki ostu puhul. Olete saanud endale kvaliteettoote, mis toob kindlasti palju rõõmu.

Sellest juhendist leiate teavet sõiduki ohutu kasutamise ja hoolsuse kohta. Enne kasutamist lugege hoolikalt ja hoidke hilisemaks kasutuseks turvalises kohas. Selle juhendi teabe eiramine võib ohtu seada teie lapse turvalisuse. Küsimuste korral pöörduge oma edasimüüja poole või võtke meiega ühendust veebisaidil **www.puky.net.**

Vanemate vastutus

Kui toodet kasutatakse selleks ettenähtud eesmärgil, puudub enamasti oht toote kasutamisel. Siiski arvestage, et laste ja noorte loomuliku liikumisvajaduse ja temperamendi tõttu võib tekkida ettenägematuid olukordi ja tootja nende eest ei vastuta. Õpetage lastele, kuidas sõidukit õigesti kasutada, et vältida kukkumist ja kokkupõrkeid. Valvake lapsi ja andke neile teada mis tahes võimalikest ohtudest.

Vastavus

Sõidukit võib kasutada ainult sobivas, ohutus mängualas, suletud keskkonnas. Sõidukit ei tohi kasutada avalikel teedel. **Lubatud kogumass on maksimaalselt 25 kg.**

Kohandage ratas lapsele sobivaks. Reguleerige sadul nii, et lapse jalatald ulatuks liikumisel veidi kõverdatuna maapinnani. Pärast sadula asendi reguleerimist kohandage juhtrauda nii, et lapsel oleks jalgrattal istudes lihtne sellest kinni hoida.

Järgige sadulatoru ja juhtraua vähimat sisestussügavust.

Kasutamine

Suletud jalanõude kandmine on vajalik. Sõidukiga ei tohi sõita treppide, kallakute, järsakute, basseinide või muude veekogude läheduses. Läheduses asuvad trepid peavad olema nendest sõidukiga üles või alla sõitmise vastu turvatud.

TÄHELEPANU! Vajalik on kaitsevarustus. Pole mõeldud liikluses kasutamiseks. Max 25 kg.

Materjalidefektidele kehtib õiguslik vastutus. Väärkasutusest, jõu kasutamisest, vähesest hooldusest või tavalisest kulumisest tekkivad kahjustused ei lähe sellise materjalidefektidele kehtiva õigusliku vastutuse alla.

CE-märgis

See toode vastab Euroopa mänguasjade ohutuse direktiivile 2009/48/EC ja kannab seetõttu CE-märgist.

Tüübimärgis

Tüübisilt on paigaldatud tagumise raami siseküljele. Märkige teave tunnusmärgilt selle juhendi lõpus olevale ratta passilehele, et teil oleks küsimuste korral või varuosi tellides kogu vajalik teave.

Hooldamine

Kontrollige sõiduki kulumist korrapäraste ajavahemike tagant ja veenduge, et kruvid oleksid endiselt korralikult kinnitatud.

Pöörake erilist tähelepanu juhtraua väändetugevusele! Isepingutuvaid mutreid on raske lahti keerata ja need tuleb pärast täielikku lahtivõtmist asendada! Kontrollige regulaarselt rehvirõhku (ettenähtud rõhk on märgitud rehvide küljel).

Kõrge disainispetsiifilise ohutustaseme hoidmiseks tuleb kõik kulunud või defektiga osad viivitamata asendada PUKY originaalvaruosadega. Ohutuskaalutlustel ei tohiks sõidukit enne täielikku parandamist kasutada. Väändunud või moondunud osi ei tohiks parandada, vaid need tuleks asendada.

Kuluvosad: rehvid (sh lohvid), juhtraua käepidemed, pidur.

Sõidukit ei tohi puhastada kõrgrõhupuhastiga. Puhastage ratast lahja seebilahusega ja kuivatage ettevaatlikult pehme lapiga. Hoidke sõidukit eemal korrosiooni soodustavatest ainetest (tänavasool, merevesi, väetis). Sõidukit ei tohi hoiustada niisketes tingimustes.

Nii nagu autorehvide puhul võib looduslik kummi kaotada paikselt värvi või sellele võivad tekkida plekid, kui ratas seisab pikka aega ratastel samas asendis. Selle vältimiseks võtke tarvitusele ettevaatusabinõud.

Lahtipakkimine ja tarnekomplekti sisu

Pakendi avamisel ja kaitsematerjali eemaldamisel ei tohi kasutada terariistu. Nende kasutamine võib värvi või sõiduki osi kahjustada.

- Eemaldage kõik pakendi osad.
- Eemaldage kaitsematerjal. Hoidke pakkematerjal lastele kättesaamatus kohas – lämbumisoht.
- Uurige, et kogu paki sisu oleks olemas ja korralikus seisus. Kui midagi on puudu, võtke enne ratta kokkupanemist ühendust edasimüüjaga.

Kokkupanek

Kokkupankuks vajalikud väiksed osad (nt kruvid ja seibid) tuleb hoida lastele kättesaamatus kohas. Osade neelamisega kaasneb lämbumisoht. Hoidke ka pakkematerjal lastele kättesaamatus kohas.

Ratta peab mis tahes hilisemate õnnetuste ja vigastuste vältimiseks äärmise ettevaatusega kokku panema täiskasvanu. Varuge ratta kokkupanekuks piisavalt aega. Mitu kokkupaneku etappi eeldavad käelisi oskusi ja tööriistade (nt mutrivõtme) käsitsemise kogemust. Küsimuste korral võtke ühendust edasimüüja või töökojaga.

Mõnel juhul on kruvide kinnitamiseks määratud jõumoment. Jõumomendi väärtus on njuutonmeetrites (nt 2 Nm). Kui kruvi kinnitamise jõumoment pole piisav, võib ühendus olla liiga lõtv ja seega ohtlik. Kui jõumoment on liiga suur, võivad kruvid või muud detailid kahjustada saada või puruneda.

Juhised kõrvaldamiseks

Kõrvaldage toode ja pakkematerjalid vastavalt kehtivatele kohalikele eeskirjadele. Hoidke pakkematerjalid (nt kilekotid) lastele kättesaamatus kohas. Toote kasutusa- ja lõppedes saate toote kõrvaldamise kohta lisateavet kohalikust omavalitsusest.

Kõrvaldage toode ja pakend keskkonnasõbralikul viisil.

Garantiitingimused

Kõigile PUKY raamidele, juhtraudadele ja kahvlitele anname meie (PUKY GmbH & Co. KG, Fortunastraße 11, 42489 Wülfrath, Germany) erasektori lõppkasutajatele alates ostukuupäevast 5-aastase tootjagarantii tootmis- või materjalidefektidest tingitud purunemis- ja deformatsioonikahjustuste suhtes. Garantii ei hõlma seega lõpptarbijad, kes kasutavad tooteid seoses oma kutsetegevusega, näiteks lasteaiad.

Garantii kehtib kogu maailmas kõikidele PUKY sõidukitele. Garantii piirdub selgesõnaliselt tasuta remondiga või samaväärse raami, kahvli või juhtraua tasuta kohaletoimetamisega. Eelnimetatud osade paigaldamine ja eemaldamine ei kuulu garantii alla. PUKY otsustab, kas teostatakse remont või samaväärne asendamine. PUKY jätab endale õiguse vahetada või asendada originaalkomponentide värvikujundus. Eelnimetatud teenus ei pikenda ega uuenda garantiid. PUKY omandusse jäävad kõik asendatud või vahetatud osad.

Garantii on üleantav, st seotud tootega, mitte isikuga. Garantii esmakordseks aktiveerimiseks peab eralõppkasutaja registreeruma PUKY veebilehel (www.puky.de) 4 nädala jooksul peale PUKY sõiduki ostmist. Pärast registreerimist saab eralõppkasutaja e-posti teel garantiinumbri. Kui PUKY sõiduk müüakse edasi, peab järgmine eralõppkasutaja end PUKY veebilehel (www.puky.de) uuesti registreerima, kasutades ülaltoodud garantiinumbrit või originaalset ostutõendit, et garantii allesjäänud tähtajaks aktiveerida.

Eraisikust lõppkasutaja peab garantiiaja jooksul teatama oma garantiinõuetest PUKY spetsialiseeritud edasimüüjale (vt ostutšekk), esitades ostutšeki koopia või PUKY saadetud garantiinumbri. Kui see pole erasektori lõppkasutaja jaoks võimalik (nt kolimise, ettevõtte sulgemise vms tõttu), saab seda teha ka otse PUKY juures (PUKY GmbH & Co.KG, Fortunastraße 11, 42489 Wülfrath, Germany). PUKY-le garantiinõude esitamisel tekkivad toodete saatekulud kannab eralõppkasutaja. See ei kehti juhul, kui eraisikust lõppkasutajal on õigus esitada ka seadusest tulenevaid garantiinõudeid, mille alusel tooted PUKY-le saadetakse.

Garantii alla ei kuulu tavapärasest kulumisest tulenevad kahjud. Garantii ei hõlma ka mittesihipärasest või valest kasutamisest põhjustatud kahjustusi, nt hooletus (ebapiisav hooldus ja hooldus), kukkumised, ülekoormus, raami või kahvli muudatused või lisakomponentide paigaldamine ja ümberehitamine. Garantii ei hõlma otseste või kaudsete kahjude hüvitamist.

See garantii ei mõjuta kliendi seadusjärgseid õigusi. Garantii kehtib lisaks seadusest tulenevatele nõuetele defektideta kauba tarnimise kohta müüjale ja ei piira seadusest tulenevaid nõudeid. Nende seaduslike õiguste tagamine on kliendile tasuta.

user manual_PUKY NEXT_V4.indd 98 20.12.2024 15:31:59

TARNEKOMPLEKT PUKY NEXT 12"

1. jooksuratas 12" ratastega
2. sisekuuskantvõti1x 4 mm, 1x 5 mm
3. 3x vahetükk15mm, 1x vahetükk7,5 mm

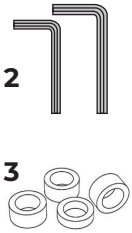

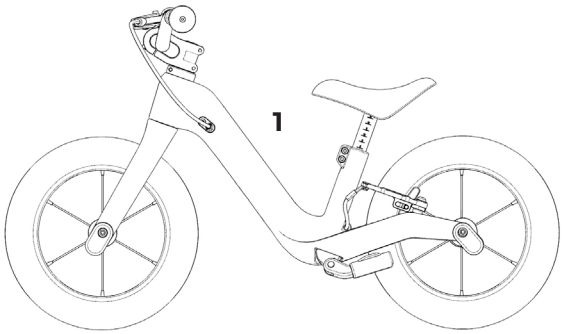

TARNEKOMPLEKT PUKY NEXT 14"

1. jooksuratas 14" ratastega
2. sisekuuskantvõti1x 4 mm, 2x 5 mm
3. 3x vahetükk 15mm, 1x vahetükk 7,5 mm
4. FlipChip XL komplekt

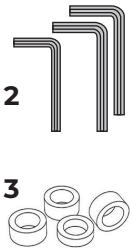

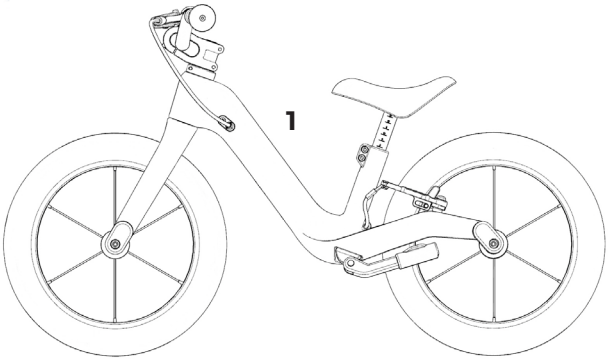

TARNEKOMPLEKT PUKY NEXT BUNDLE

1. jooksuratas 12" ratastega
2. sisekuuskantvõti 1x 4 mm, 2x 5 mm
3. 3x vahetükk 15 mm, 1x vahetükk 7,5 mm
4. FlipChip XL komplekt
5. 14" rataste komplekt

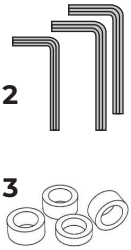

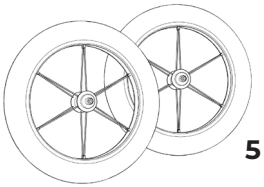

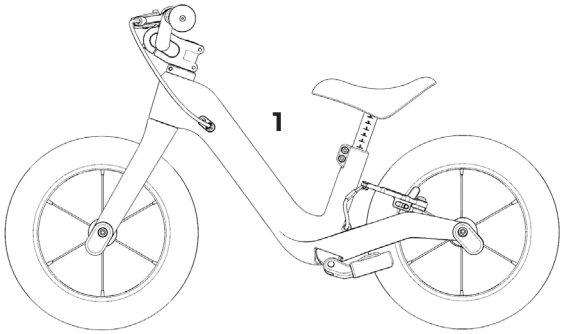

user manual_PUKY NEXT_V4.indd 99

20.12.2024 15:32:02

KOKKUPANEK

Kokkupanekuks vajate järgmiseid tööriistu:

1. sisekuuskantvõti 4 mm
2. sisekuuskantvõti 5 mm

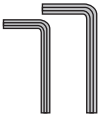

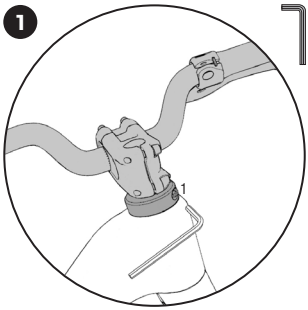

Juhtraua väljajoondamine: Vabastage juhtraua väljajoondamiseks esmalt roolieendi all varre pingutusmuhv (1) 5 mm sisekuuskantvõtmega.

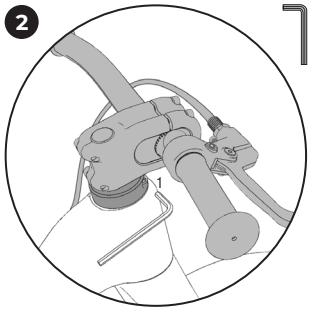

Joondage roolieend ja juhtraud sirgelt välja (roolieend esirattaga paralleelseks) ning pingutage seejärel varre pingutusmuhvi (1) polt jälle 13 Nm-iga kinni. Kruvi on määritud.

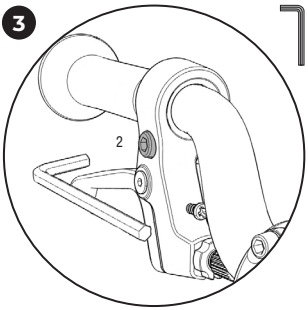

Pidurihoova väljajoondamine: Vabastage pidurihoova väljajoondamiseks kinnituspolt (2) 5 mm sisekuuskantvõtmega.

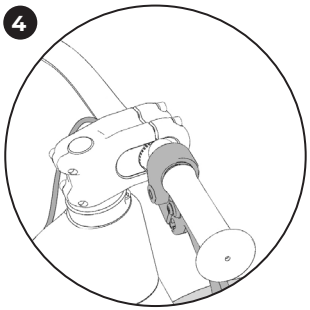

Pidurihoob on transpordiseisundis allapoole suunatud.

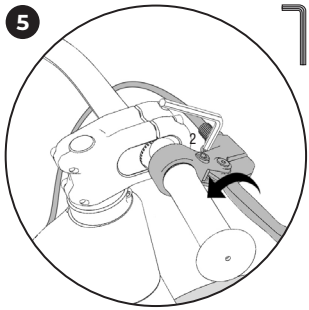

Joondage pidurihoob (u 45°) nii, et see on lapsele hästi kättesaadav, ja pingutage kinnituspolt (2) jälle 3 Nm-iga kinni.

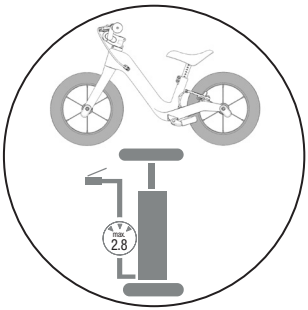

Rehvid ei ole transpordi ajal täielikult täis pumbatud. Rehvid tuleb täispumbata maksimaalselt. 2,8 baari enne esimest kasutamist.

ERGONOOMILISED SEADED

Kokkupanekuks vajate järgmiseid tööriistu:

1. sisekuuskantvõti 4 mm
2. sisekuuskantvõti 5 mm
3. Phillips-kruvikeeraja (ei kuulu tarnekomplekti)

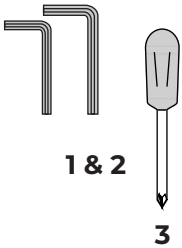

user manual_PUKY NEXT_V4.indd 100

20.12.2024 15:32:06

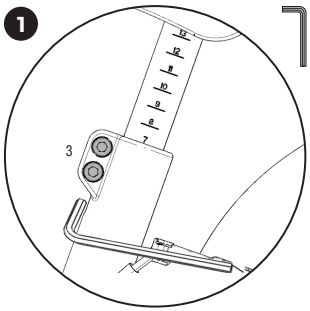

Sadula kõrguse seadistamine: Sadula kõrgus peaks olema seadistatud nii, et laps saab mõlema jala tallaga maapinnal seista. Vabastage sadula kõrguse muutmiseks sadulatoe pingutusmuhvi (3) mõlemad poldid 5 mm sisekuuskantvõtmega.

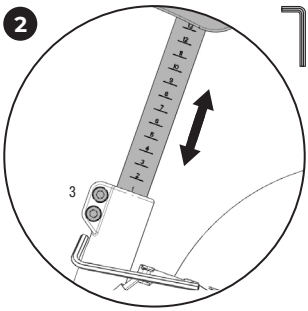

Seadistage nüüd õige sadulakõrgus. Sadulatugi on varustatud märgistustega, mis lihtsustavad õige kõrguse leidmist. Pingutage seejärel sadulatoe pingutusmuhvi mõlemad poldid (3) jälle 5 Nm-iga kinni.

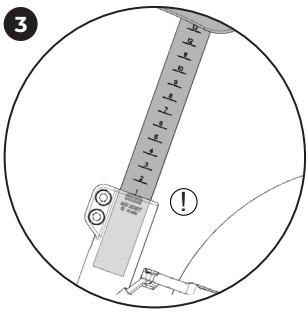

Palun järgige sadulatoe minimaalse pistesügavuse märgistust. Sadulatuge ei tohi üle selle märgistuse välja tõmmata.

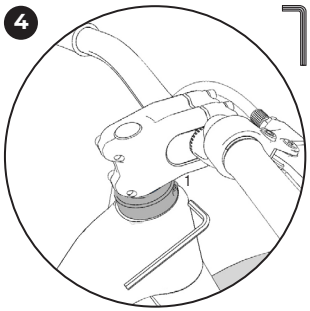

Juhtraua seadistamine: Juhtraua kõrgust saab seada suures ulatuses nii, et jooksuratas kasvab kaua koos lapsega (seadistamise soovitusi vt lk 106). Vabastage juhtraua kõrguse seadmiseks esmalt roolieendi all varre pingutusmuhv (1) 5 mm sisekuuskantvõtmega.

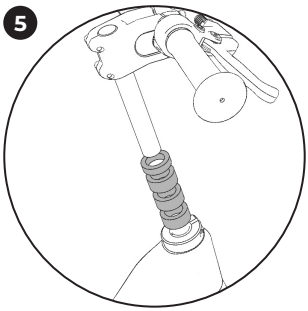

Te saate kõrgust seada sujuvalt või tõmbate roolieendi koos varrega täielikult välja ja kasutate kaasapandud vahetükke. Neil on üksnes esteetiline funktsioon. Pöörake varre väljatõmbamisel tähelepanu sellele, et õhuke plastist klemmhülss jääb roolitorusse.

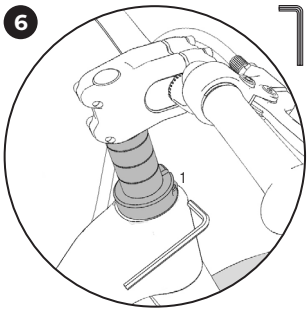

Kui olete valinud soovitud vahetükkide konfiguratsiooni, siis pistke vars lõpuni roolitorusse või valige juhtraua soovitud kõrgus sujuvalt. Keerake seejärel varre pingutusmuhv (1) jälle 13 Nm-iga kinni. Kruvi on määritud. Kruvi tuleb regulaarselt määrida.

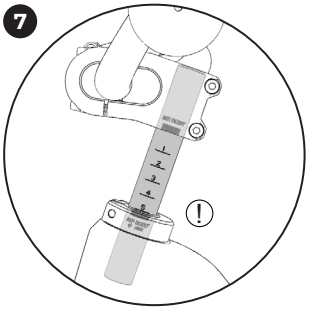

Pöörake juhtraua väljatõmbekõrguse puhul tähelepanu minimaalse pistesügavusele. Vart ei tohi üle selle märgistuse välja tõmmata.

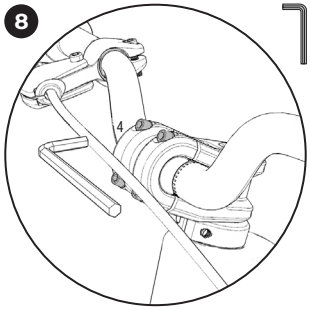

Vabastage juhtraua väljajoondamiseks esmalt roolieendi ees neli juhtraua pingutuspolti (4) 4 mm sisekuuskantvõtmega.

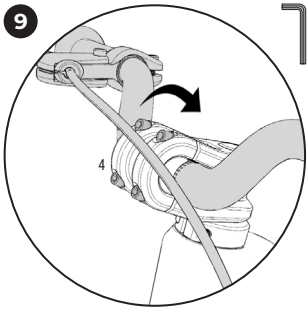

Vabastatud poltide korral saab juhtraua nurgaasendit suvaliselt seadistada. Kui olete leidnud sobiva seadistuse, siis pingutage pingutuspoldid (4) jälle 5-6 Nm-iga kinni. Vajaduse korral tuleb pidurihoova positsiooni kohandada.

user manual_PUKY NEXT_V4.indd 101

20.12.2024 15:32:10

10

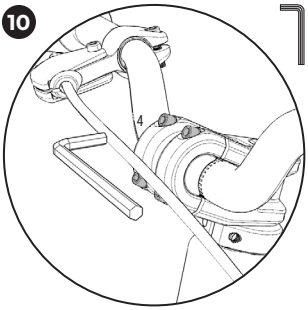

Roolieendi pikkuse seadistamine: Roolieendi pikkust saab sellel söidukil seada juhtraua positsiooni kohandamisega roolieendis (seadistamise soovitusi vt lk 106). Vabastage esmalt roolieendi ees neli juhtraua pingutuspolti (4) 4 mm sisekuuskantvõtmega.

11

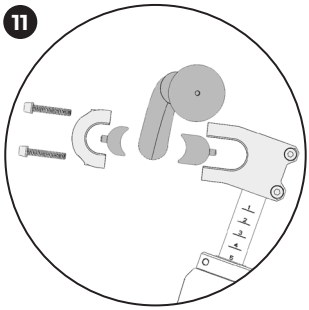

Roolieend on varustatud kahe erineva suurusega vahetükiga, mida saab suvaliselt juhtraua ette või taha paigutada. Vahetükid saab kinni pigistada ka järjest nii, et juhtraual on võimalik saavutada ühtekokku neli erinevat positsiooni (vt lk 106).

12

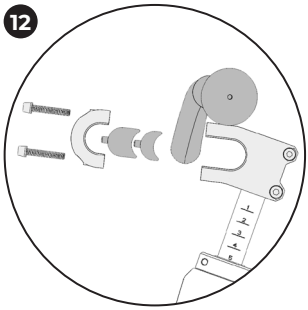

Valige juhtraual eelistatud positsioon. Pöörake tähelepanu sellele, et kasutate alati mõlemat vahetükki!

13

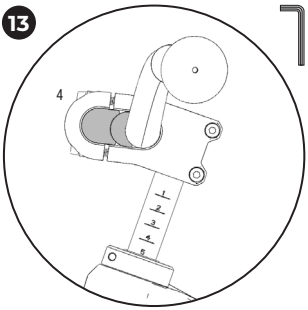

Kui olete leidnud juhtraual eelistatud positsiooni, siis pistke konfiguratsioon kokku ja pingutage seejärel juhtraua pingutuspoldid (4) roolieendi ees jälle 5-6 Nm-iga kinni.

14

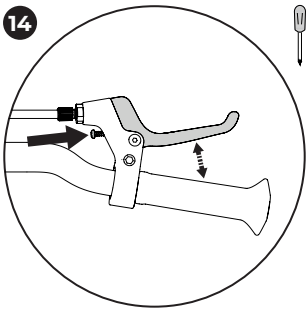

Käepideme laiust (pidurikangi ja juhtraua vaheline kaugus) saab individuaalselt reguleerida pidurikangil oleva Phillips-kruvi abil. Pange tähele, et pidurdus peab algama enne, kui pidurikang puudutab juhtrauda!

user manual_PUKY NEXT_V4.indd 102 20.12.2024 15:32:12

RATTAMÕÕDU VAHETUS

Kokkupanekuks vajate järgmiseid tööriistu:

1. sisekuuskantvõti 5 mm

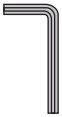

1

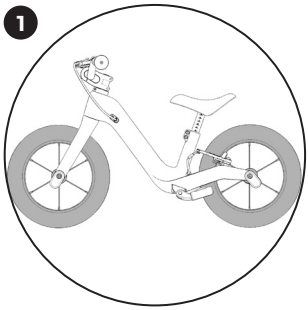

Maksimaalse kasutuskestuse tagamiseks saab PUKY NEXT-iga sõita nii 12'' kui ka 14'' ratastega (seadistamise soovitusi vt lk 106). Rattamõõtude segu pole ette nähtud. Kui peaksite olema soetanud PUKY NEXT Bundle'i, siis sisaldab tarnekomplekt kõike ümberehituseks vajalikku. Kui peaksite omama PUKY NEXT 12, siis vajate ümberehituseks Extension Pack 14''. Kui omate PUKY NEXT 14, siis on ümberehituseks vajalik Extension Pack 12''.

2

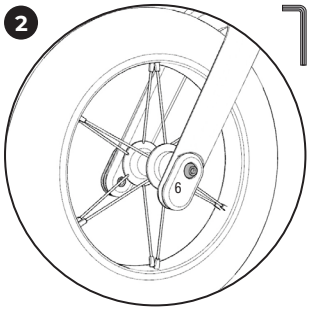

Vabastage esiratta vabastamiseks paremal ja vasakul kahvliotsal esirattarummu mõlemad kinnituspoldid (6) 5 mm sisekuuskantvõtmega.

3

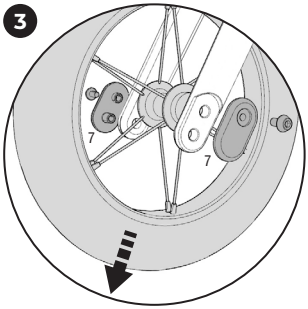

Nüüd saate esiratta ja FlipChip-id (7) demonteerida. Tõmmake esiratta väljavõtmiseks kahvliotsi kergelt laiali.

4

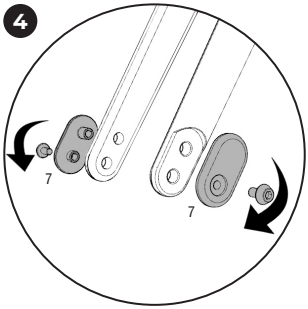

Pöörake FlipChip-id (7) 180° ümber ja positsioneerige need jälle kahvlile. 12'' ratta jaoks peavad olema kinnituspoltide avad ülespoole, 14'' ratta jaoks allapoole joondatud.

5

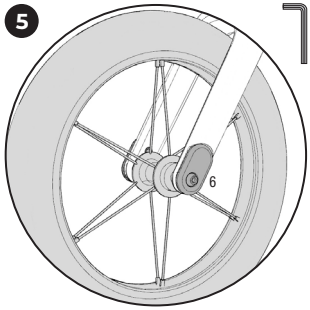

Monteerige uus esiratas ja pingutage mõlemad kinnituspoldid (6) jälle 7-8 Nm-iga kinni.

6

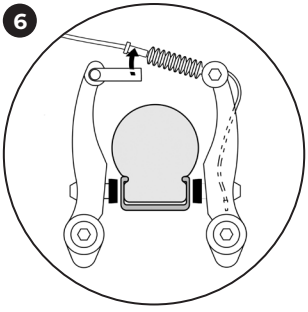

Tagaratta demontaažiks haakige esmalt veljepiduri tross vasaku pidurihaara hoidikust lahti.

7

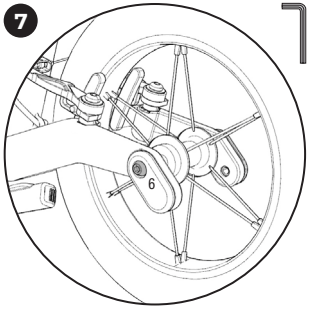

Vabastage paremas ja vasakus raamiotsas tagumise rummu kinnituspoldid (6) 5 mm sisekuuskantvõtmega.

8

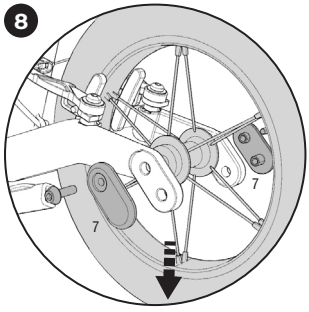

Nüüd saate FlipChip-id (7) ja tagaratta demonteerida. Tõmmake tagaratta väljavõtmiseks raamiotsi kergelt laiali.

user manual_PUKY NEXT_V4.indd 103

20.12.2024 15:32:16

9

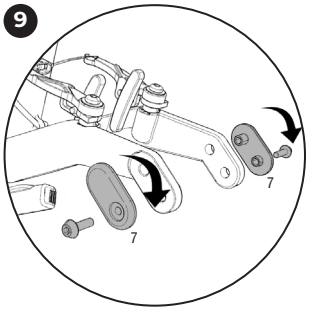

Pöörake FlipChip-id (7) 180° ümber ja positsioneerige need jälle raamiotstele. 12'' ratta jaoks peavad olema kinnituspoltide avad ettepoole, 14'' ratta jaoks tahapoole joondatud.

10

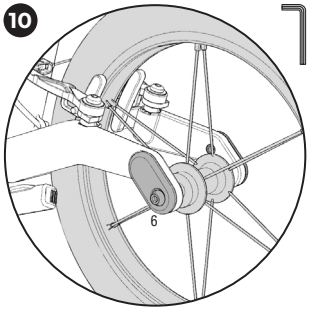

Monteerige uus tagaratas ja pingutage mõlemad kinnituspoldid (6) jälle 7-8 Nm-iga kinni.

11

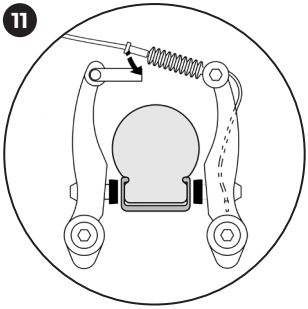

Haakige seejärel piduritross jälle külge.

12

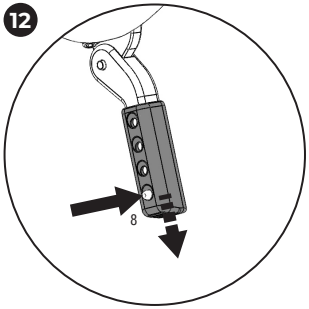

Küljejala korrektse talitluse tagamiseks tuleb lisaks selle pikkust kohandada. 12'' rataste jaoks tuleks valida lühim, 14'' rataste jaoks pikim seadistus. Vajutage seisujala pikkuse seadmiseks tihvt (8) seisujala tagaküljel täiesti sisse.

13

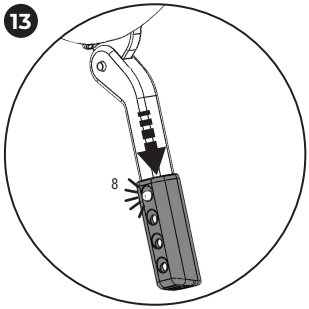

Sissevajutatud tihvti korral saab seisujala pikkust tõmmates või surudes varieerida. Tõmmake või suruge senikaua, kuni tihvt (8) fikseerub klõpsuga vastavasse positsiooni.

FLIPCHIP XL KOMPLEKTI MONTAAŽ

Kokkupanekuks vajate järgmiseid tööriistu:

1. 2x sisekuuskantvõti 5 mm

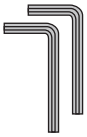

1

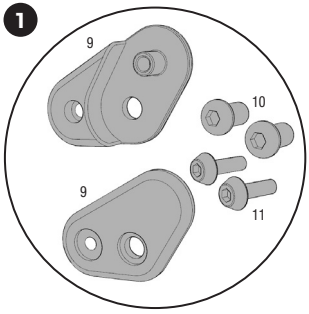

FlipChip XL komplekt on ette nähtud geomeetria kohandamiseks suurematele lastele (seadistamise soovitusi vt lk 106). See koosneb kahest FlipChip XL-ist (9), kahest kinnituspoldist (10) ja kahest täiendavast lühemast kinnituspoldist (11).

2

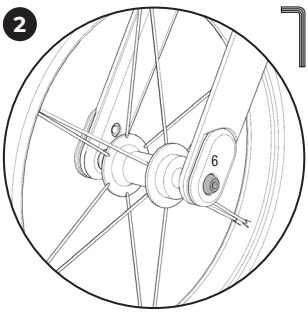

Vabastage esiratta demontaažiks paremal ja vasakul kahvliotsal esirattarummu mõlemad kinnituspoldid (6) 5 mm sisekuuskantvõtmega.

user manual_PUKY NEXT_V4.indd 104 20.12.2024 15:32:20

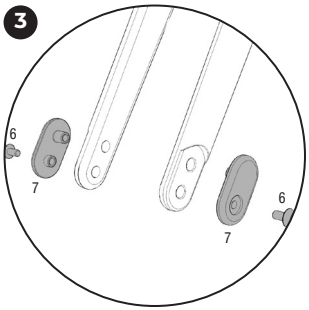

Demonteerige tavalised FlipChip-id (7) kahvlilt. Kinnituspolte (6) vajatakse hiljem jälle sammus 6.

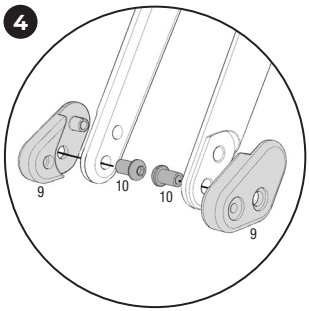

Positsioneerige FlipChip XL-id (9) monteerimiseks esmalt kahvliotstesse. Seejärel pistke kinnituspoldid (10) seestpoolt vastavalt läbi kahvli alumise ava.

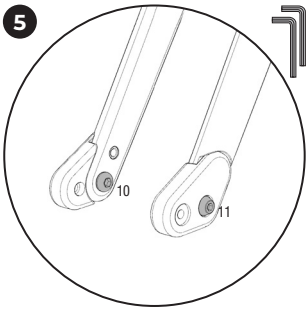

Konterdage polti (10) 5 mm sisekuuskantvõtmega, mil lühike kinnituspolt (11) pingutatakse väljastpoolt teise 5 mm sisekuuskantvõtmega 7-8 Nm-iga kinni. Toimige nii mõlemal küljel.

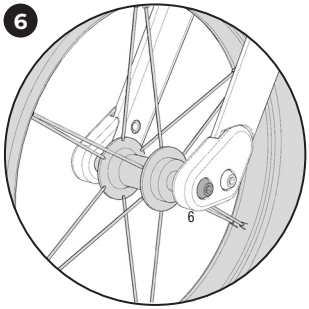

Pärast FlipChip XL-ide montaaži monteeritakse 14" esiratas taas kinnituspoltidega (6) 7-8 Nm-iga.

PIDURI SEADISTAMINE

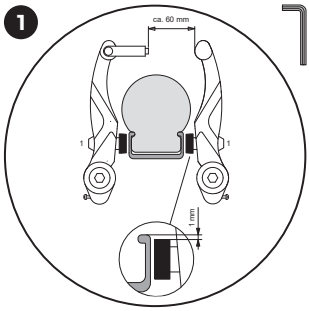

Piduri (V-pidur) seadmine ja täpne reguleerimine. Ainult mudelil LR XL. Veenduge, et piduriklotsid oleksid teineteise suhtes paralleelselt ja põia suhtes korrektselt joondatud. See tähendab, et piduriklotsid peaksid olema 1 mm kõrgusel põia ülemise ääre kohal. Kui selline seadistus pole korrektne, löödvendage piduriklotsi (1) kinnitusmutrit ja joondage nagu ülalpool kirjeldatud. Selleks tõmmake pidurihooba ja kinnitage kinnitusmutter (5–8 Nm).

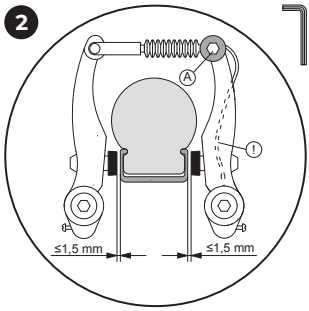

Piduritrossi pinget saab reguleerida ankurmutriga (A), et iga piduriklots oleks põiast 1,5 mm kaugusel. **Kohandamise vajaduse korral tuleb väljaulatuv traadi ots uuesti piduri külge kinnitada.**

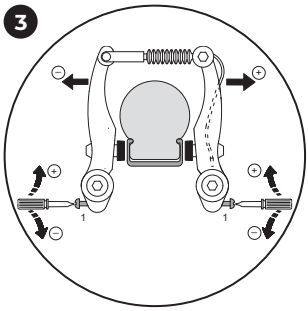

Nüüd keerake piduriharude keskpaika seadmiseks seadistuskruvi. Selleks läheb vaja ristpeakruvikeerajat. **Piduriharude pinge ühtlaseks jagamiseks mõlemale poole ja seadete toimima hakkamiseks on oluline pidurhoobade mitmekordne käitamine. Piduri/põia kokkupuude peab olema mõlemal poolel sama.**

user manual_PUKY NEXT_V4.indd 105

20.12.2024 15:32:25

SETUP EMPFEHLUNG/SETUP RECOMMENDATION/AANBEVELING OVER DE SETUP/RECOMMANDATION POUR LE MONTAGE/SETUP ANBEFALING/ SUGGERIMENTO PER LA CONFIGURAZIONE/ZALECANA KONFIGURACJA/ DOPORUČENÍ NASTAVENÍ/RECOMENDACIÓN DE AJUSTES/ РЕКОМЕНДАЦИИ ПО НАСТРОЙКЕ/ASENNUSSUOSITUS/ INSTÄLLNINGSREKOMMENDATION/ SEA-DISTUSSOOVITUS

Die folgenden Werte sind reine Empfehlungen. Das richtige Setup hängt stark von den Präferenzen des Kindes ab./ The following values are mere recommendations. The correct setup strongly depends on the child's preferences./ De volgende waarden zijn louter aanbevelingen. De juiste setup hangt sterk af van de voorkeuren van het kind./ Les valeurs suivantes sont purement indicatives. Le bon réglage dépend fortement des préférences de l'enfant./ De følgende værdier er kun anbefalinger. Det rigtige setup afhænger meget af barnets præferenser./ I seguenti valori sono solo dei suggerimenti. La giusta configurazione dipende molto dalle preferenze del bambino./ Poniższe wartości są zwykłymi zaleceniami. Właściwa konfiguracja zależy znacznie od preferencji dziecka./ Následující hodnoty jsou jen doporučením. Správné nastavení závisí do značné míry na preferenci dítěte./ Los siguientes valores deben entenderse meramente como orientativos. El ajuste correcto depende esencialmente de las preferencias del niño./ Следующие значения носят исключительно рекомендательный характер. Выбор правильной настройки во многом зависит от предпочтений ребёнка./ Seuraavat arvot ovat pelkkiä suosituksia. Oikea asennus riippuu lapsen omista tarpeista./ Följande värden är rena rekommendationer. Det beror på barnet vilka inställningar som är rätt./ Järgmised väärtused on üksnes soovitused. Õige seadistus sõltub tugevalt lapse eelistustest.

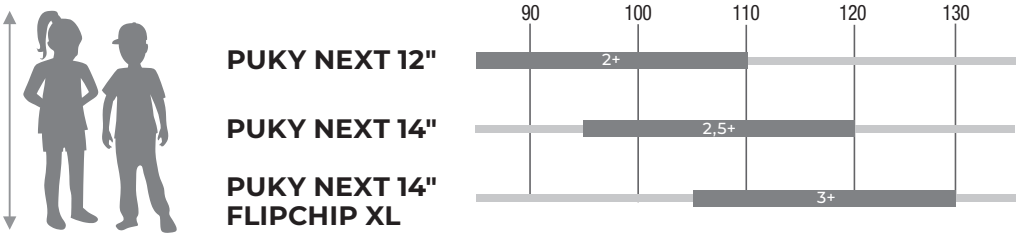

	FLIPCHIP	BAR HEIGHT*	STEM DIRECTION**	REACH***
PUKY NEXT 12"	REGULAR 12	0-2 SPACER	DOWN	POSITON 1-2
PUKY NEXT 14"	REGULAR 14	1-3 SPACER	DOWN/UP	POSITION 2-3
PUKY NEXT 14" FLIPCHIP XL	FLIPCHIP XL	2-4 SPACER	UP	POSITION 3-4

*** Bar height can be adjusted as shown in ERGONOMIC SETTINGS.**

**** The direction of the stem can face up- or downwards. See ERGONOMIC SETTINGS** in the manual for more information.

***** Reach describes the position of the bar in relation to the rider. See pictures below that show the different options of bar position.**

***

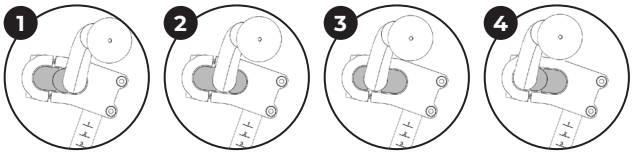

user manual_PUKY NEXT_V4.indd 106 20.12.2024 15:32:28

FAHRZEUGPASS/VEHICLE PASSPORT/VERVOERMIDDELPASJE CARTE D'IDENTIFICATION DE L'ENGIN/IDENTIFIKATIONSKORT LIBRETTO DEL VEICOLO/DOKUMENT PRODUKTU/PRUKAZ MAJITELE PERMISO DE CIRCULACIÓN/ПАСПОРТ ТРАНСПОРТНОГО СРЕДСТВА/ KULKUVÄLINEPASSI/IDENTIFIKATIONSKORT/SÕIDUKI PASS

Name/Surname/Naam/Nom/Efternavn/Cognome/ Nazwisko/Jméno/Apellido(s)/Фамилия/Sukunimi/ Efternamn/Perekonnanimi

Vorname/First name/Voornaam/Prénom/Fornavn/ Nome/Imię/Příjmení/Nombre/Имя/Etunimi/ Förnamn/Eesnimi

Straße/Street/Straat/Rue/Gade/Via/Ulica/Město/Vía/Улица/Katu/ Adress/Tänav

PLZ/Post Code/Postcode/Code postal/Postnr./ CAP/Kod pocztowy/Poštovní směrovací číslo/Código postal/Почтовый индекс/ Postinumero/Postnummer/Postiindeks

Wohnort/City/Plaats/Localité/By/Città/ Miasto/Ulice, číslo popisné/Domicilio/Населенный пункт/ Kaupunki/Postanstalt/Linn

Bitte ausfüllen:
Please complete:
a.u.b. invullen:
Remplir S.V.P.:
Udfyldes:
Da compilare:
Prosimy wpisz dane z plakietki produktu:
Prosím vyplněte:
Rellenar:
Заполните:
Täytä:
Ifylles:
Täitke ära:

PUKY GmbH & Co. KG
Fortunastr. 11
42489 Wülfrath
Germany

S.Nr.:

P. Nr.:

Ihr Fachhändler/Your dealer/Uw dealer/Votre vendeur spécialisé/Din forhandler/ Vostro rivenditore/Twój sprzedawca/Váš prodejce/Su distribuidor especializado/ Ваш дилер/ Jälleenmyyjäsi/Din återförsäljare/Teie edasimüüja

Ausstattungsänderungen vorbehalten/Subject to alterations/Wijzigingen van model voorbehouden/Article sous réserve de modifications/Der tages forbehold for ændringer i forbindelse med udsty/Si riserva il diritto di apportare modifiche alla dotazione/Z zastrzeżeniem zmian/ Změny u jednotlivých modelů jsou možné/reservado el derecho de modificaciones de equipamiento, Возможно изменение оборудования/ Muutokset mahdollisia/ Föremål för ändringar/ Võib muutuda, **12.2024**

user manual_PUKY NEXT_V4.indd 107 20.12.2024 15:32:29

PUKY
READY FOR LIFE.

PUKY GmbH & Co. KG • Fortunastr. 11 • 42489 Wülfrath • Germany • info@puky.de
FIND US! @PUKY Official · www.puky.de